CLASSEN

INSTRUCCIONES

DE INSTALACIÓN DE REVESTIMIENTOS DE SUELO A BASE DE CERAMIN CON SISTEMA DE CIERRE EASYLOC

ES / REV. 6.1 / 05.25

FEEL GOOD FLOORS

1. PREPARACIÓN/ ALMACENAMIENTO

Temperatura:
Antes de su colocación, deje que el pavimento se aclimate a la temperatura ambiente (mínimo 18 °C) durante al menos 48 horas. Durante este tiempo, deje las planchas de la tarima empaquetadas y apile los paquetes cruzándolos alternativamente.

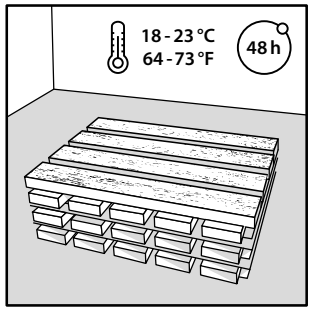

Comprobación de la mercancía:
Compruebe que la mercancía no presenta daños ni defectos evidentes antes de su instalación. Las tablas que ya estén dañadas antes de la instalación no deben utilizarse. Se recomienda instalar el suelo a la luz del día o con una buena iluminación, ya que de lo contrario se corre el riesgo de que no se detecten los defectos. Los paneles que se instalen a pesar de presentar un defecto evidente no podrán ser restituidos en caso de reclamación posterior.

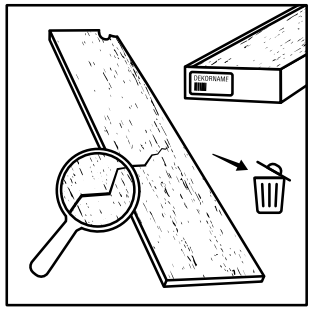

2. CARACTERÍSTICAS DEL SUSTRATO

Los revestimientos antiguos existentes, como la moqueta, el fieltro de aguja o los revestimientos de PVC, deben retirarse por completo. El sustrato debe ser sólido y estar limpio, nivelado y seco (listo para la colocación según las normas DIN 18365 y DIN 18202).
Debe comprobarse el contenido de humedad de los sustratos y no debe superar 1,8 CM-% en la solera de cemento y 0,3 CM-% en la solera fluida de anhidrita.

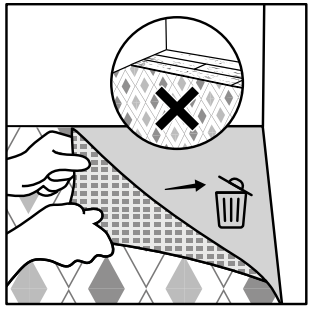

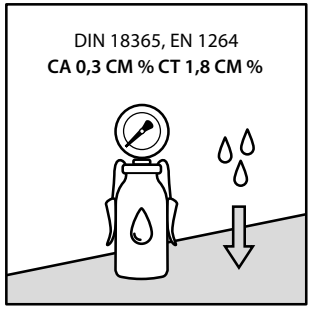

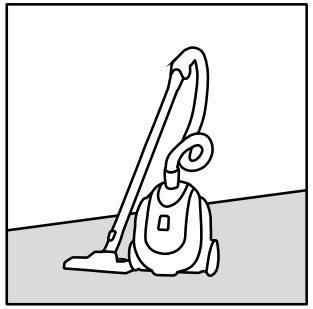

La uniformidad del sustrato es muy importante. Deben nivelarse:
- Las diferencias de altura de más de 2 mm/m
- Tramos entre superficies contiguas
- En el caso de sustratos de baldosas, desviaciones entre los elementos individuales (bordes de las baldosas) de más de 1 mm y anchos de junta de más de 8 mm.

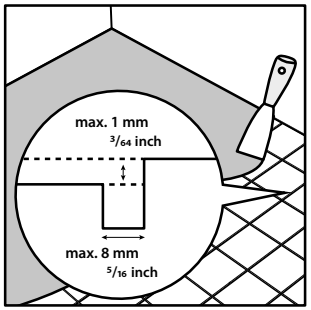

En el caso de los sustratos de madera o de materiales de madera, hay que asegurarse de que el sustrato sea uniforme, esté exento de vibraciones, esté seco, no tenga moho ni plagas de insectos y esté suficientemente ventilado. El grado de humedad no debe superar el 10 %. En caso necesario, aplique una pasta niveladora adecuada para que el sustrato esté perfectamente preparado.
En el caso de los sustratos que limitan el suelo, asegúrese de que hay suficiente impermeabilización en el lugar.

3. ATERIAL DE INSTALACIÓN Y HERRAMIENTAS

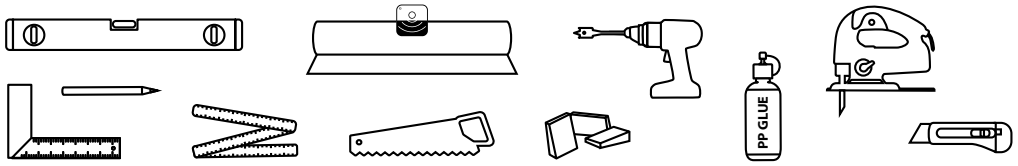

- Capa de aislamiento acústico de pisadas máx. de 1,5 mm de altura de instalación y valor CS mín. de 400 kPa, valor CC mín. de 35 kPa
- Perfiles de suelo/transición en las transiciones entre habitaciones (en caso necesario), rieles finales
- Metro plegable, cinta métrica
- Lápiz
- Ángulo
- Escuadra corrediza
- Cúter
- Sierra
- Cuña separadora (10 mm)
- Nivel de burbuja
- Regla de nivelar
- Opcional: Taladro y broca, sierra de inglete, sierra de metal, sierra de mano

4. BASE DE INSTALACIÓN/ AISLAMIENTO ACÚSTICO DE PISADAS

na base de instalación influye en importantes propiedades del revestimiento del suelo, en particular en la transmisión del sonido y la conductividad térmica, así como en la vida útil del revestimiento. El grosor máximo de la base de instalación no debe superar los 1,5 mm. Recomendamos el cumplimiento de los mayores requisitos de la MMFA (Multilayer Modular Flooring Association) con una resistencia a la compresión (valor CS) de al menos 400 kPa (= 40 t/m²). Además, la base de instalación debe tener un valor CC de 35 kPa. Recomendamos el uso de la base NeoLay.

ATENCIÓN ! En el caso de los productos con una base de aislamiento acústico integrada, no pueden utilizarse bases de instalación adicionales.

5. INSTALACIÓN SOBRE UNA CALEFACCIÓN POR SUELO RADIANTE

El revestimiento de suelo puede instalarse sin problemas sobre sistemas de calefacción por suelo radiante (de agua caliente y eléctricos) si estos están instalados de forma permanente en la solera y no superan una temperatura superficial de 29 °C. No se permite la combinación con láminas calefactoras que se colocan o instalan de forma suelta en la solera.
En la instalación sobre sistemas de calefacción por suelo radiante, la resistencia térmica total del revestimiento del suelo y el aislamiento acústico no debe superar un valor R de 0,15 m² K/W.
La capa base de aislamiento acústico que se utilice debe ser siempre adecuada para su uso en un subsuelo calentado.

En principio, el técnico en calefacción debe realizar y documentar una prueba de funcionamiento y de calentamiento de preparación según la

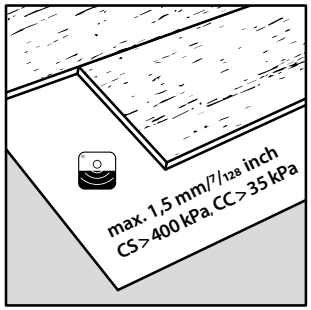

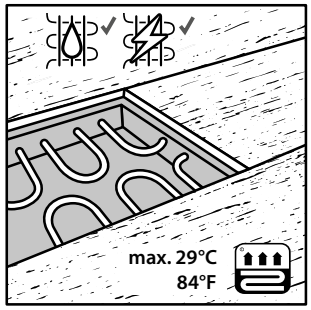

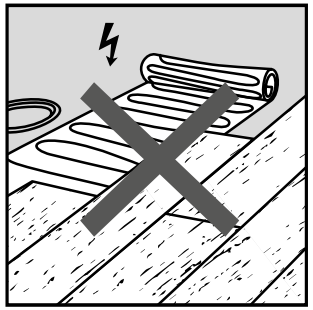

normativa antes de la instalación (puede encontrar más información técnica aquí): «Coordinación de interfaces en construcciones con calefacción por suelo radiante» en www.flaechenheizung.de).

En el caso de los sistemas de refrigeración del suelo, el valor R (resistencia térmica) debe ser inferior a 0,10 m²K/W y debe evitarse la formación de condensación mediante un sistema adecuado de control/desconexión automática.

6. INSTALACIÓN

El revestimiento del suelo está previsto para su uso en condiciones de habitabilidad. Por regla general, el revestimiento del suelo se coloca longitudinalmente a la fuente de luz principal.
En las transiciones a otras habitaciones y a todos los elementos fijos deben mantenerse juntas de dilatación de 10 mm.
Cuando los tramos de colocación sean superiores a 12 metros, habrá que dejar juntas de dilatación adicionales. Se dispondrá de juntas de dilatación adicionales de 10 mm:

- En todos los componentes ascendentes
- En los límites de la obra
- Alrededor de objetos fijos, como bloques de cocina, chimeneas, hornos y umbrales de puertas
- Entre habitaciones individuales
- En la transición entre dos revestimientos de suelo diferentes
- En habitaciones con planos complejos

ATENCIÓN! Los suelos que se coloquen de forma flotante nunca deben estar firmemente unidos al sustrato!

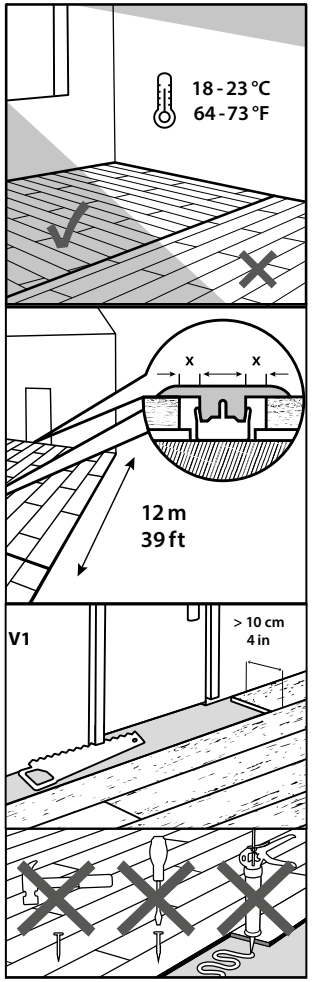

lrededor de las estufas se debe proteger el suelo frente a partículas incandescentes que pueden caer en él. Al hacerlo, se debe garantizar una distancia de 50 cm hacia adelante y de 30 cm hacia los lados de la cámara de combustión. Esta superficie deberá estar delimitada por una junta de dilatación de 10 mm respecto del resto de la superficie del suelo (consulte los consejos para la colocación de suelos bajo estufas).

Instalación en habitaciones húmedas:
El diseño de estos suelos es resistente al agua, por tanto es adecuado para uso en ambientes húmedos. No obstante, en las juntas de dilatación pueden producirse filtraciones. Por eso, en cualquier caso hay que asegurarse de que el subsuelo sea adecuado para ambientes sanitarios y húmedos, y de que sea impermeable a la humedad.
Las juntas de dilatación se rellenan colocando un cordón redondo de PE y, sobre él, un sello de silicona, para permitir el movimiento del suelo.

El diseño de este suelo está concebido para uso en ambientes con climas normales. No es adecuado para uso en exteriores e invernaderos ni para colocación en zonas de duchas, ambientes húmedos con desagües y saunas.

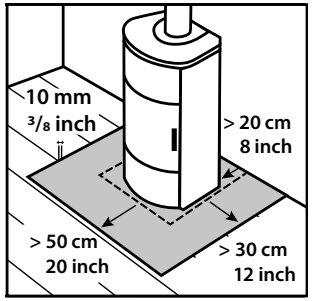

7. INSTALACIÓN PASO A PASO

CONSEJO! Comience la instalación en el lado de la habitación donde se encuentra la puerta, de modo que la instalación de la última fila termine en una pared libre.

Antes de empezar con la instalación, la habitación deberá estar perfectamente limpia y su anchura perfectamente medida. La anchura mínima de los elementos de la primera y última hilera deberá ser de al menos 10 cm. En caso de que haya que realizar cortes, acorte los elementos de la primera fila del lado de la lengüeta y los elementos de la última fila del lado de la ranura.
No es necesario utilizar un martillo para la instalación. Nunca golpee los elementos entre sí con un martillo, ya que puede dañar de forma irreparable las juntas del perfil.
Coloque en primer lugar la capa base con aislamiento acústico antes de proceder con el primer elemento. Asegúrese de que las tiras individuales se colocan a ras entre sí, pero sin que se solapen.

Instalación de la primera fila:
Al instalar el primer elemento, el extremo macho debe apuntar hacia la pared. Respete la junta de dilatación de 10 mm. La instalación siempre se hará desde la izquierda hacia la derecha. Oriente el primer elemento en consecuencia.

A continuación introduzca la parte delantera del siguiente elemento en el extremo hembra del primero con un ángulo de aproximadamente 30°. Asegúrese de que el extremo macho encaje en su totalidad en el extremo hembra del primer elemento. Enclave los dos elementos haciendo descender el segundo.

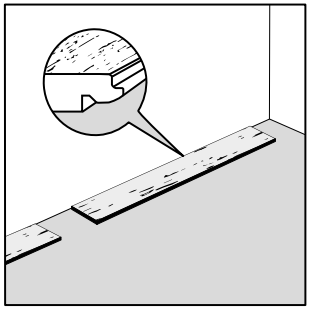

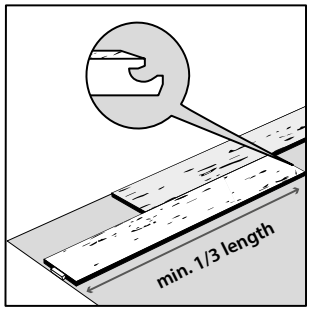

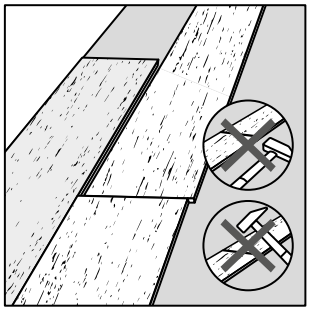

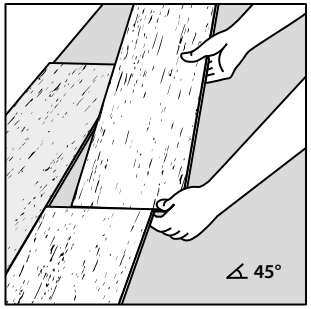

Marque la longitud necesaria de la última plancha de una hilera. Para ello, utilice un ángulo o, en caso de que no quede perpendicular a la pared formando un ángulo recto, una escuadra corrediza. Marque con una raya el elemento por la parte decorada y, a continuación, córtelo mediante un cúter dándole dos o tres pasadas. Seguidamente, rompa el elemento colocándolo sobre un borde recto (el borde de una mesa o similar y separe ambas partes empujando hacia abajo (con la parte decorada mirando hacia arriba) en el punto de corte deseado.
Coloque el elemento cortado en la fila como se ha descrito anteriormente.

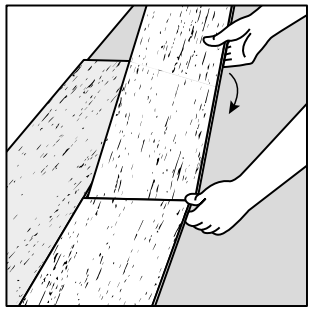

Instalación de la segunda fila y sucesivas:
Cada una de las hileras subsiguientes se debe colocar desplazada respecto de la anterior. Este desplazamiento debe ser de al menos 1/3 de la longitud de un elemento, aprox. 40 cm para las tablas y aprox. 20 cm para las baldosas. Coloque el primer elemento de la nueva fila en la ranura longitudinal de la fila delantera existente en un ángulo de inclinación de aprox. 30° y presiónelo hacia abajo. A continuación, levante ligeramente el elemento colocado por su esquina libre (lado derecho de la cabeza del elemento) con la mano izquierda, de modo que quede ligeramente «torcido» (girado) en su sentido longitudinal.

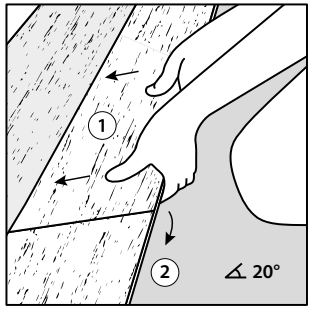

No coloque el siguiente elemento como hizo en la primera hilera, coincidiendo ambas partes longitudinales, sino aplicando una distancia entre los extremos de aproximadamente ¼ de la longitud del extremo superior. La mano izquierda queda bajo el elemento ligeramente elevado.
Ahora deslice el elemento de suelo recién colocado en posición ligeramente inclinada hacia la fila de elementos prefabricados instalada hasta que pueda colocarlo en la mejilla de la ranura inferior de la primera fila, simplemente guiando y empujando la junta de la cabeza con el pulgar.
Ahora vuelva a inclinar ligeramente los dos elementos de la segunda fila y coloque el último panel en su sitio por completo en la ranura de la primera fila. Procure mantener los brazos pegados al cuerpo, de lo contrario el elemento podría inclinarse ligeramente. A continuación, solo tiene que presionar y fijar el elemento

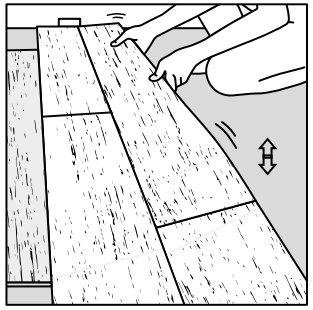

En algunos casos puede resultar de ayuda realizar un ligero movimiento hacia adelante y hacia atrás de toda la hilera (movimiento tambaleante) en el momento de dejar la parte longitudinal. Recorte el último elemento de la hilera y colóquelo como ya se ha descrito.
Las siguientes hileras serán colocadas de la misma manera.

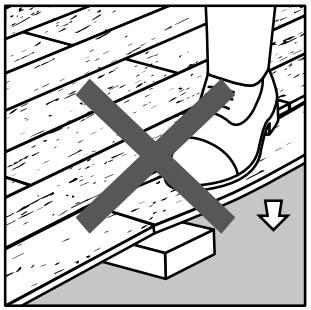

Con la ayuda de las cuñas separadoras, podrá respetar fácilmente las juntas de dilatación de 10 mm. Evite que queden huecos entre los elementos, ya que podrían resultar dañados.

ATENCIÓN! Debe mantenerse una junta de dilatación de 10 mm con respecto a las tuberías y todos los demás objetos que se eleven en la obra. Si va a instalar tablas alrededor de tuberías, corte los orificios aprox. 20 mm más grandes que el diámetro de la tubería. A continuación, corte por el centro de los agujeros y utilice un adhesivo adecuado para PP para volver a unir las piezas.

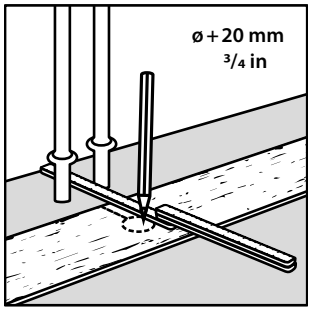

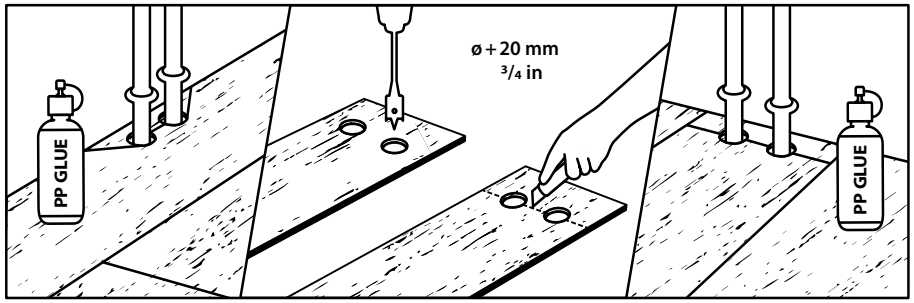

Desmontaje de los elementos:
Antes de desmontar el suelo, debe levantar toda la fila de la junta articulada por el borde largo. Seguidamente, desmonte cada uno de los elementos de uno en uno inclinando los extremos un ángulo de aprox. 30°. ¡Tenga cuidado de no levantar el punto de unión del extremo! Podría causar daños irreparables. Solo un desmontaje correcto y sin daños garantiza que el suelo se pueda instalar varias veces.

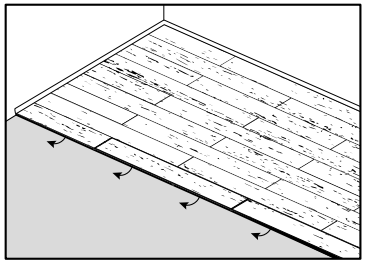

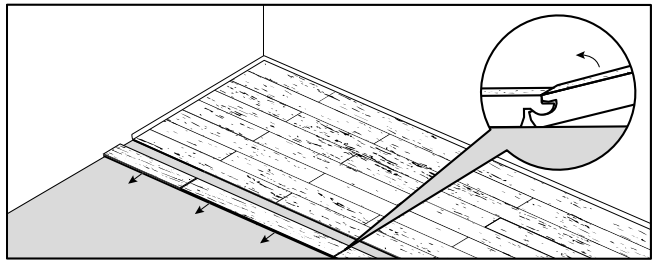

8. INDICACIONES GENERALES

Prolongación de la vida útil:
Utilizando protectores de fieltro debajo de las patas de las sillas, mesas y muebles, protegiendo y limpiando las zonas de paso (alfombras textiles, etc.) y cubriendo las zonas bajo las sillas de oficina se podrán evitar las rayaduras y prolongar la vida útil de su pavimento. Utilice siempre ruedas de silla de tipo W. No se pueden descartar las interacciones con otros materiales (por ejemplo, decoloración bajo las alfombras o moquetas) y no constituyen un motivo de reclamación. Por lo tanto, compruebe de antemano la compatibilidad de las superposiciones, si es posible.
No coloque macetas húmedas o similares directamente en el suelo, sino que utilice siempre bases adecuadas.

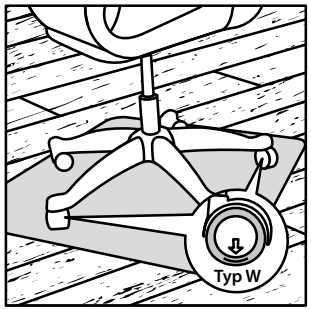

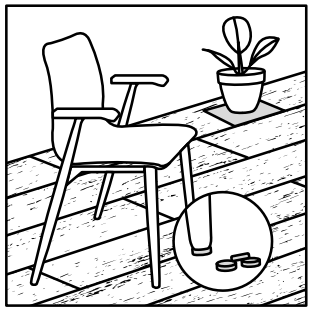

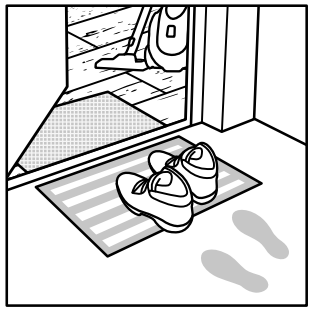

Limpieza:
El suelo se entrega listo para colocar y con la superficie sellada. Por lo tanto, el suelo no debe lijarse ni tratarse con barnices o disolventes.
No utilice productos de limpieza que contengan sustancias abrasivas o que formen una película. Se recomienda limpiar el suelo con agua limpia, a la que podrá añadir una pequeña cantidad de jabón neutro. Elimine las manchas persistentes con un limpiador de PU sin diluir utilizando un paño o una esponja que no raye. Respete las indicaciones que aparecen en las recomendaciones de limpieza y cuidados en
www.classengroup.com/de/startseite/downloads/

Eliminación:
Privado: a través de los residuos domésticos/voluminosos normales
Comercial: Clave de residuo n.º: AVV 17 02 03

9. GARANTÍA

Para conservar la garantía y los derechos asociados a ella, deberá conservar un ejemplar de estas instrucciones de colocación junto con el justificante de compra de su pavimento. También puede documentar la etiqueta del embalaje en la parte delantera o el código de producción impreso en la parte trasera. De este modo, se pueden determinar posteriormente los datos de producción en caso necesario.
Puede consultar las condiciones de la garantía en nuestra página web:
www.classengroup.com/de/startseite/downloads/

DESCARGO DE RESPONSABILIDAD

Estas líneas de procesamiento se han elaborado según nuestro leal saber y entender y con especial cuidado. La información se basa en la experiencia práctica y en nuestras propias pruebas y corresponde al estado actual de nuestros conocimientos en el momento de la publicación. Solo tienen carácter informativo y no constituyen garantía alguna de las propiedades del producto ni de su idoneidad para fines específicos. No se aceptará ninguna responsabilidad por errores de impresión o normativos ni por equivocaciones. Además, pueden producirse cambios técnicos en cualquier momento como consecuencia del desarrollo continuo de los productos que producimos y de las modificaciones de las normas y los documentos de derecho público. Sin embargo, no podemos garantizar el resultado del procesamiento en casos individuales debido al gran número de aplicaciones posibles (cuya presentación completa es imposible) y a las condiciones de almacenamiento, trata-miento y obras que escapan a nuestro control.

Con la publicación de este número, quedan invalidados todos los números anteriores. Consulte nuestro sitio web en **www.classengroup.com** para conocer las actualizaciones antes de utilizarlo.

Si tiene alguna pregunta sobre el producto o su procesamiento, póngase en contacto con nuestro servicio técnico de atención al cliente llamando al: **0800 1133313**

Si tiene alguna duda sobre la idoneidad de adhesivos de terceros, póngase en contacto con el servicio de atención al cliente del fabricante del adhesivo.

CLASSEN Holz Kontor GmbH
Werner-von-Siemens- Str. 18–20
DE 56759 Kaisersesch
www.classengroup.com
info@classen.de

Derechos de propiedad intelectual: