CLASSEN

INSTRUCCIONES DE INSTALACIÓN SUELOS LAMINADOS

SISTEMA DE INSTALACIÓN EASYCONNECT

ES / REV. 2.7 / 09.25

FEEL GOOD FLOORS

1. PREPARACIÓN/ALMACENAMIENTO

Aclimatación:
Deje que los suelos laminados CLASSEN se aclimaten antes de su instalación. Para ello, apile las cajas sin abrir transversalmente durante al menos 48 horas en la zona donde se vayan a colocar. Guarde las cajas a una distancia mínima de 30 cm de las paredes exteriores, fuentes de calor y sistemas de aire acondicionado. La temperatura debe ser de al menos 18 °C (64 °F) y la humedad relativa entre el 40 y el 60 %.

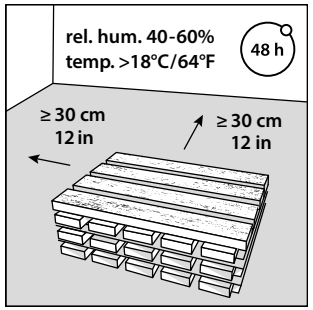

Comprobación de la mercancía:
Compruebe que la mercancía no presenta daños ni defectos evidentes antes de su instalación. Los tablones que ya estén dañados antes de la instalación no deben ser instalados.

Se recomienda instalar el suelo a la luz del día o con una buena iluminación, ya que de lo contrario se corre el riesgo de que no se detecten los defectos.

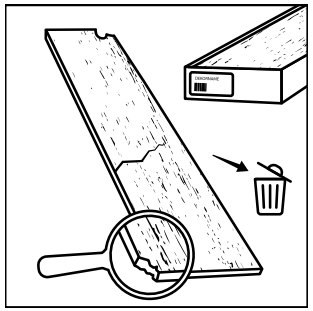

2. CARACTERÍSTICAS DEL SUBSUELO

Los revestimientos antiguos existentes, como la moqueta, el fieltro de aguja o los revestimientos de PVC, deben eliminarse por completo. El sustrato debe ser sólido y estar limpio, nivelado y seco (listo para la colocación según las normas DIN 18365, DIN 18202).
Debe comprobarse el contenido de humedad de los sustratos y no debe superar 1,8 CM-% en la solera de cemento y 0,3 CM-% en la solera de anhidrita o la solera fluida de anhidrita.
La uniformidad del subsuelo es muy importante. Deben nivelarse:
- Las diferencias de altura de más de 2 mm/m
- Tramos entre superficies contiguas

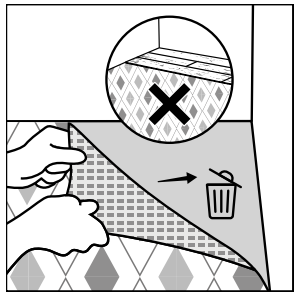

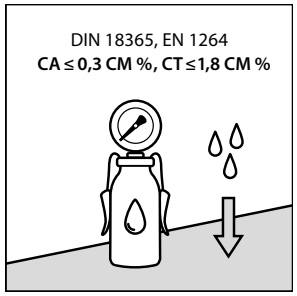

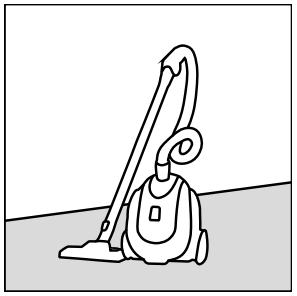

Sustratos minerales y baldosas
Al realizar la instalación sobre sustratos minerales, utilice siempre una barrera de vapor con un valor SD de al menos 75 m (véase el punto 4).
En el caso de los sustratos que limitan el suelo, asegúrese de que hay suficiente impermeabilización en el lugar.

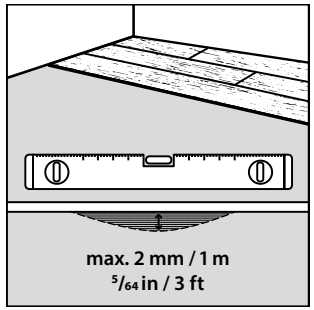

Sustratos de madera
En el caso de los sustratos de madera o de materiales de madera, hay que asegurarse de que el sustrato sea uniforme, esté exento de vibraciones, esté seco, no tenga moho ni plagas de insectos y esté suficientemente ventilado. El grado de humedad no debe superar el 10 %. El uso de una lámina de PE como barrera de vapor no está permitido en sustratos de madera (prevención de la condensación).

3. MATERIAL DE INSTALACIÓN Y HERRAMIENTAS

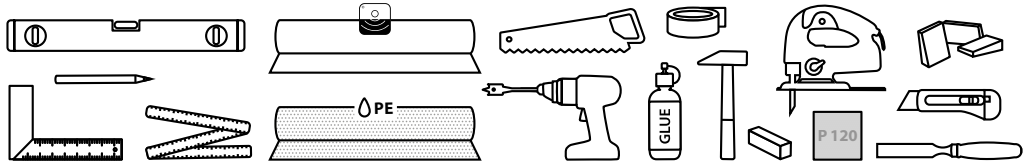

- Nivel de burbuja, regla de nivelar
- Barrera de vapor, valor SD > 75 m (lámina de PE de al menos 0,2 mm)
- Capa de aislamiento acústico de pisadas máx. 3 mm de altura de instalación y valor CS mín. 60 kPa, valor CC mín, 20 kPa, DL25 mín. 100 000 ciclos
- Perfiles de suelo/transición en las transiciones entre habitaciones (en caso necesario), rieles finales
- Metro plegable, cinta métrica
- Escuadra
- Cúter para alfombras
- Lápiz
- Cuñas separadoras de 10 mm
- Cinta adhesiva estanca a la difusión de 50 mm de ancho (cinta adhesiva de aluminio)
- Sierra
- Martillo y bloque de impacto (exclusivamente para la instalación bajo el marco de la puerta)
- Cuerda de relleno, por ejemplo, una cinta de espuma de PE, silicona
- Opcional: Taladro y broca, sierra de inglete, sierra de metal, sierra de mano, cortadora de suelo laminado

4. CAPAS BASE DE LA INSTALACIÓN

Las capas base de la instalación influyen significativamente en la vida útil del revestimiento del suelo.

1. Barrera de vapor
2. Capa de aislamiento acústico
3. Revestimiento del suelo

Barrera de vapor: es imprescindible utilizar una lámina de PE como barrera de vapor en los sustratos minerales para evitar los daños causados por la humedad ascendente. Para ello se utiliza, por ejemplo, una barrera de vapor de polietileno de 0,2 mm de espesor con un valor SD de 75 m. Los bordes de la barrera de vapor deben solaparse unos 20 cm y sellarse con cinta adhesiva resistente a la humedad. Deje que la barrera de vapor suba por la pared al menos 2 cm y recórtela después de colocar los zócalos.

Capa de aislamiento acústico: influye especialmente en la transmisión del sonido y la conductividad térmica, así como en la vida útil del revestimiento del suelo. El grosor de la capa de aislamiento acústico de pisadas no debe superar los 3 mm. Recomendamos el cumplimiento de los requisitos más exigentes de la EPLF (Asociación de Fabricantes Europeos de Suelos Laminados) con una resistencia a la compresión (valor CS) de al menos 60 kPa (= 6 t/m2).
Además, la capa de aislamiento acústico de pisadas debe tener un valor CC de 20 kPa y un valor DL25 de al menos 100 000 ciclos.

Requisito	Valor	Unidad
DL25	100.000	Ciclos
CS	60	kPa a 0,5 mm de compresión
CC	20	kPa a 0,5 mm de compresión

¡Atención! Para los productos que ya tienen integrada la capa de aislamiento acústico de pisadas, no se puede utilizar un aislamiento acústico de pisadas adicional.

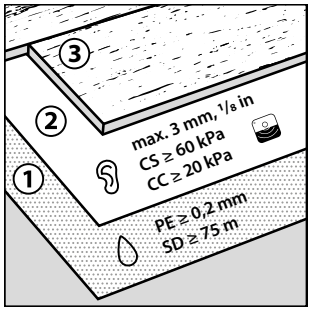

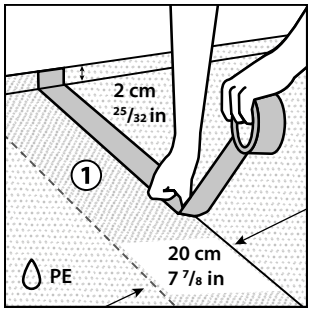

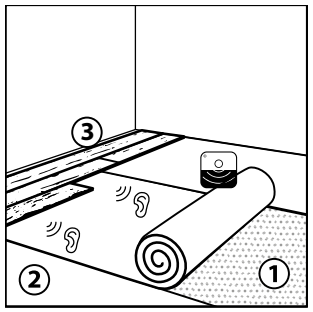

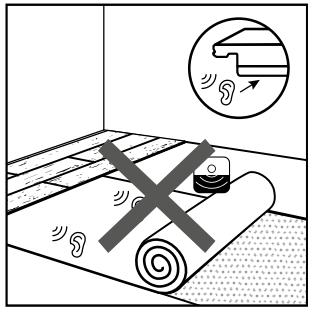

5. COLOCACIÓN EN SUELO RADIANTE

El revestimiento de suelo puede colocarse sin problemas sobre sistemas de calefacción por suelo radiante (agua caliente y eléctricos) si estos están instalados permanentemente en la solera y no superan una temperatura superficial de 29 °C.

¡Atención! No se permite la combinación con láminas calefactoras eléctricas, que se colocan/instalan de forma suelta en la solera. Los sistemas de láminas calefactoras de fabricantes individuales homologados por nosotros son una excepción.

En la instalación sobre sistemas de calefacción por suelo radiante, la resistencia térmica total del revestimiento del suelo y el aislamiento acústico a las pisadas no debe superar un valor R de 0,15 m^2K/W. Consulte las fichas técnicas para conocer el valor R del revestimiento del suelo.

La capa base de insonorización acústica a las pisadas que se utilice debe ser siempre adecuada para su uso en un subsuelo calentado.

En principio, el técnico en calefacción debe realizar y documentar una prueba de funcionamiento y de calentamiento de preparación según la normativa antes de la instalación (puede encontrar más información técnica aquí: «Coordinación de nexos en construcciones con suelo radiante» en www. flaechenheizung.de).

En el caso de los sistemas de refrigeración del suelo, el valor R (resistencia térmica) debe ser inferior a 0,10 m^2K/W y debe evitarse la formación de condensación mediante un sistema adecuado de control/desconexión automática.

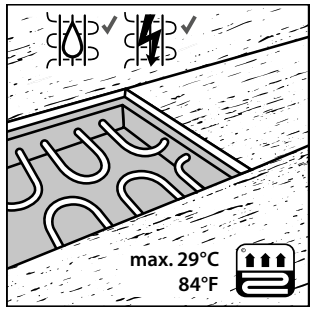

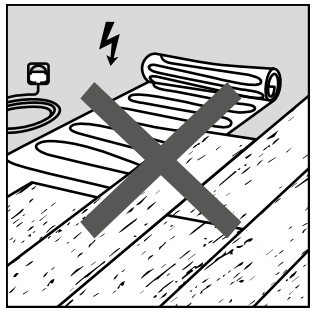

6. INSTALACIÓN

Por regla general, el revestimiento del suelo se coloca longitudinalmente a la fuente de luz principal.

El revestimiento del suelo está previsto para su uso en habitaciones interiores secas en condiciones de habitabilidad. No es adecuado para zonas exteriores y cobertizos de jardín, ni para la instalación en espacios con mayor influencia de la humedad, por ejemplo, salas húmedas y saunas.

¡Atención! ¡Los suelos que se coloquen de forma flotante nunca deben estar firmemente unidos al sustrato!

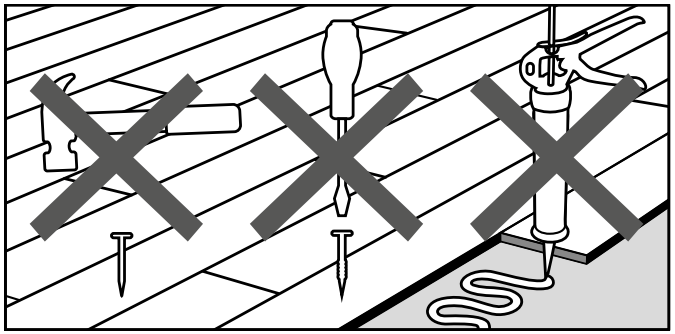

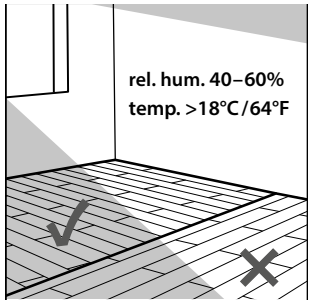

En las transiciones a otras habitaciones y a todos los elementos fijos deben mantenerse juntas de movimiento de 10 mm. En caso de que las dimensiones de la habitación sean superiores a 11 m, deberán preverse juntas de dilatación adicionales.

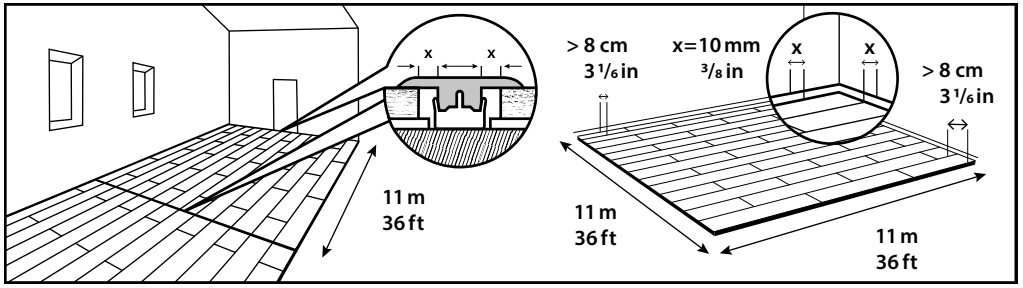

Se dispondrá de juntas de dilatación adicionales de 10 mm en:
- todos los componentes ascendentes, por ejemplo, tuberías de calefacción
- límites de la obra
- alrededor de objetos fijos, como muebles de cocina, hornos y umbrales de las puertas
- entre habitaciones individuales, por ejemplo, umbral de la puerta
- en la transición entre dos revestimientos de suelo diferentes
- en habitaciones con planos complejos
- las juntas de dilatación de la obra deben incorporarse al revestimiento de la superficie.

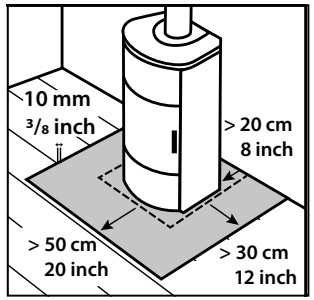

El suelo alrededor de las estufas debe estar protegido de la caída de brasas mediante una placa de protección contra chispas. Para ello, debe garantizarse una protección contra las chispas de al menos 50 cm hacia delante y de al menos 30 cm hacia cada lado de la cámara de combustión. Para no fijar el suelo laminado por la chimenea, la placa de protección contra chispas debe desacoplarse del resto de la superficie del suelo mediante una junta de dilatación de 10 mm.
Asegúrese de respetar las disposiciones legales.

7. INSTALACIÓN PASO A PASO

En primer lugar, coloque la barrera de vapor (véase el punto 4) y la base de aislamiento acústico de pisadas antes de colocar el primer elemento. Asegúrese de que las tiras individuales de la capa de aislamiento acústico de pisadas se colocan a ras entre sí, pero no se superponen.

¡CONSEJO! Fije los bordes de unión con cinta adhesiva. De esta manera, puede evitar que las tiras individuales se deslicen.

Antes de comenzar la instalación, se debe limpiar la habitación y medir el ancho de la misma. La anchura mínima de los elementos de la primera y la última fila debe ser de al menos 8 cm. En caso de que haya que realizar cortes, acorte los elementos de la primera fila del lado de la lengüeta y los elementos de la última fila del lado de la ranura.

¡CONSEJO! Inicie la instalación en el lado de la habitación donde se encuentra la puerta, de manera que la instalación de la última fila termine en una pared libre sin puertas u otros obstáculos de la obra.

La colocación debe realizarse siempre de izquierda a derecha.

Coloque las primeras tablas contra la pared como «tablas guía», siempre con el lado de perfil largo con la lengüeta hacia la pared.

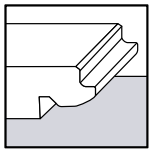

Muelle = lado de la pared

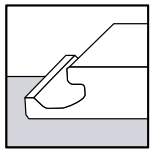

Ranura = lado de la habitación

Colocación de la primera fila:
Conecte la primera tabla con la tabla guía introduciendo la lengüeta del lado largo en la ranura del lado largo de la tabla guía con un ángulo de 20° - 30° y bajándola lentamente para que encaje. Hay que asegurarse de que la primera tabla tenga una distancia de 10 mm con respecto a la pared en el borde izquierdo. Esta distancia se denomina junta de dilatación.

Inserte la lengüeta del lado corto (borde de la cabeza) del siguiente panel en la ranura del borde de la cabeza del primer panel en un ángulo de aprox. 45°. Sin embargo, no está enrasado con el borde largo, sino a una distancia de alrededor de ¼ de la longitud del lado de la cabeza del carril guía existente. La mano izquierda permanece bajo el elemento ligeramente elevado. Deslice ahora el elemento de suelo recién colocado en posición ligeramente inclinada en la dirección de la lama guía instalada hasta que solo quede un pequeño espacio entre los dos bordes longitudinales, para lo cual solo tiene que guiar y deslizar la junta del cabezal con el pulgar. A continuación, el elemento se coloca lentamente.

Ahora vuelva a inclinar ligeramente los dos paneles de la primera fila en sentido longitudinal (aprox. 20°) e introduzca el último panel en la ranura del lado largo de la tabla de guía empujando simultáneamente el panel en la dirección de la tabla de guía hasta que ya no haya ningún desplazamiento entre el primer y el segundo panel del lado largo.

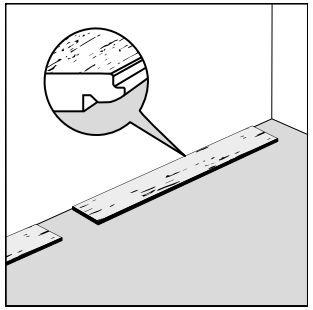

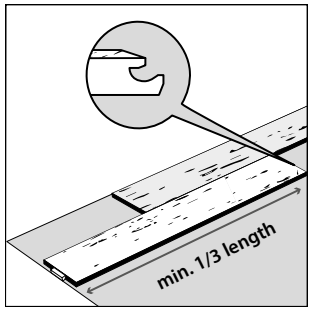

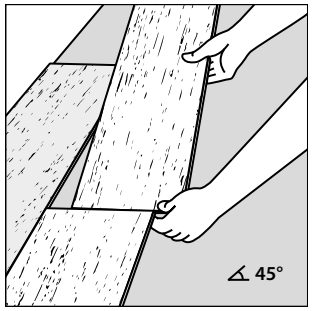

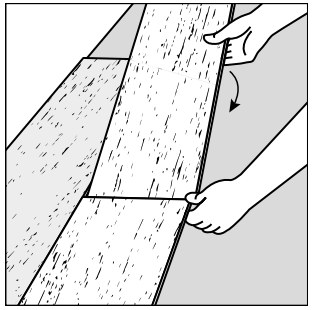

Procure mantener los brazos «pegados al cuerpo», de lo contrario el elemento podría inclinarse ligeramente. A continuación, todo lo que tiene que hacer es bajar y bloquear el panel. Si es necesario, es útil que baje el borde longitudinal moviendo toda la hilera ligeramente hacia arriba y hacia abajo (movimiento basculante).

¡ATENCIÓN! Nunca golpee los elementos entre sí con un martillo, ya que puede dañar de forma irreparable las juntas del perfil.

Continúe así hasta que la primera fila esté completamente colocada.

Corte el último tablón a medida y asegúrese de que también se mantiene una junta de dilatación de 10 mm entre el final de la fila y la pared.

Al cortar un tablón con una sierra de calar, la superficie decorativa debe quedar hacia abajo para evitar grietas en la superficie. Si utiliza una sierra de mano o de mesa, la superficie decorativa debe estar orientada hacia arriba.

Colocación de la segunda fila y sucesivas:
Utilice la pieza restante de la última tabla de cada fila para comenzar una nueva fila si la pieza restante tiene al menos 1/3 de la longitud de un elemento entero y los bordes cortos de fila a fila tienen una diferencia de al menos 1/3 de la longitud de un elemento entero. Si no es posible, utilice una tabla nueva y córtela adecuadamente.

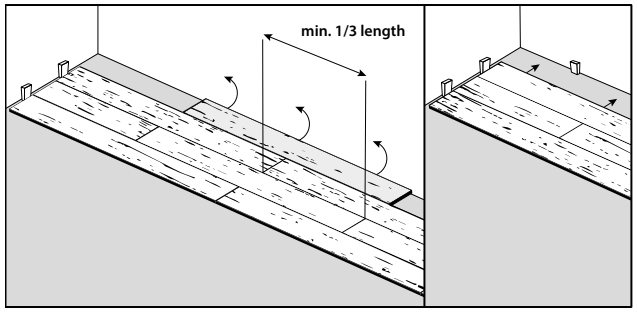

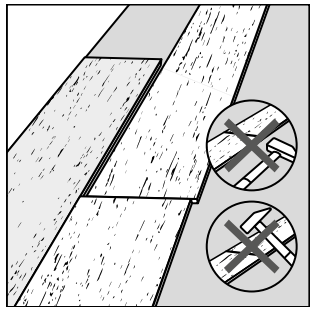

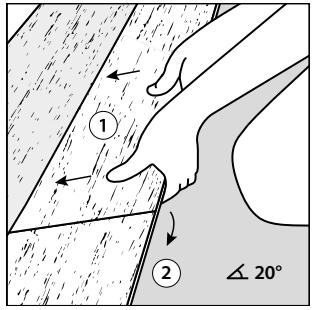

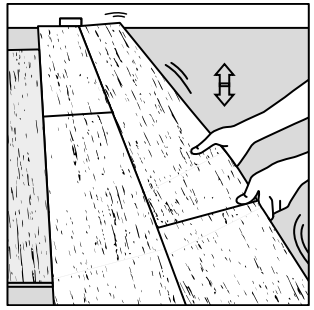

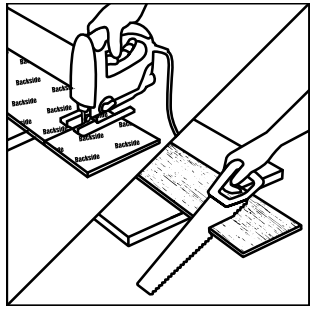

Una vez instaladas las tres primeras filas, retire las tablas guía y empuje las filas instaladas hacia la pared, teniendo cuidado de mantener una junta de dilatación de 10 mm con las paredes.

Si fuera necesario, la primera fila puede adaptarse ahora al contorno de la pared.

¡ATENCIÓN! Debe mantenerse una junta de dilatación de 10 mm con respecto a las tuberías y todos los demás objetos que se eleven en la obra. Al instalar los tablones alrededor de las tuberías, corte los agujeros unos 20 mm más grandes que el diámetro de la tubería. A continuación, corte por el centro de los agujeros y utilice pegamento para unir las piezas.

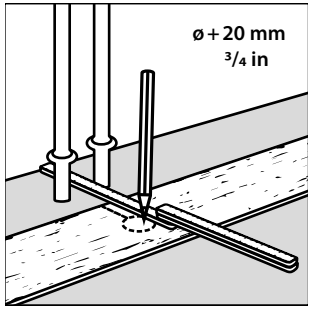

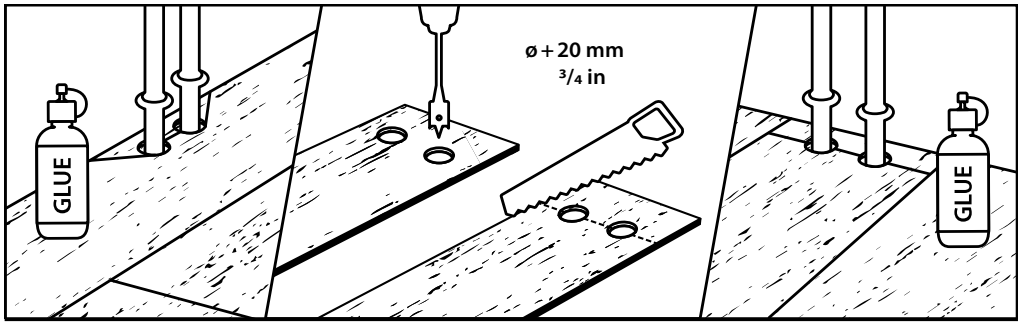

Instalación en la zona de las puertas:
Acorte los marcos de las puertas para que los tablones encajen por debajo (variante de instalación V1) o mantenga una distancia de dilatación de 10 mm entre el marco de la puerta y el suelo laminado (variante de instalación V2).

Para ambas variantes, tenga en cuenta que la anchura mínima de la tabla es de 8 cm y que la tabla se añade junto al hueco y al marco de la puerta.

(V1) Retire la pieza superior de la cara inferior de la ranura en el borde corto de la tabla previamente colocada para que la lengüeta pueda deslizarse en la ranura sin obstáculos. Con papel de lija (grano 120), lije a lo largo de la lengüeta inferior del borde largo de la tabla que se va a instalar 5 - 6 veces para que se pueda empujar la tabla por debajo del marco de la puerta más fácilmente.

Una el lado largo de la lengüeta de la tabla a la fila previamente colocada. Ponga un poco de cola para madera en la cara de la ranura inferior y empuje la tabla a su lugar golpeándola con cuidado hasta que quede unida a la tabla previamente colocada. Utilice siempre un bloque de impacto para ello y golpee siempre contra el bloque de impacto y nunca directamente sobre el perfil.

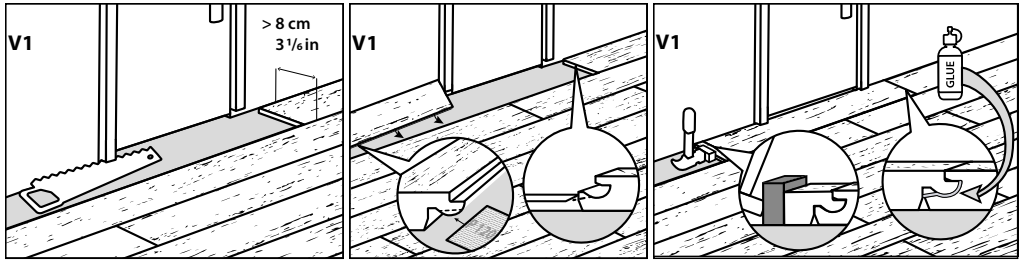

(V2) Mida la profundidad y la anchura de cada marco de puerta y añada 10 mm a ambos lados y a la profundidad. Realice los recortes correspondientes en el tablón.

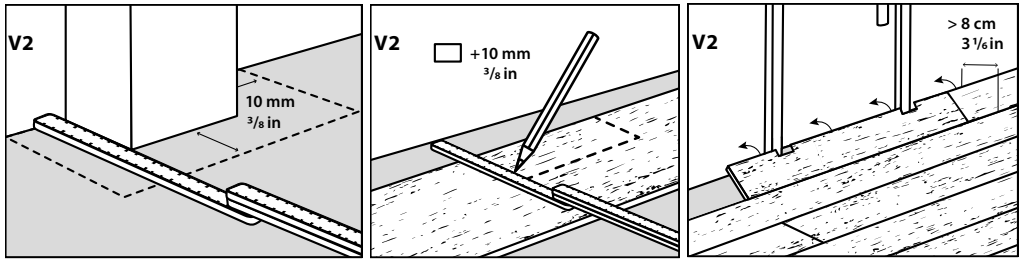

Retire todas las cuñas separadoras cuando el revestimiento de suelo esté terminado.

Desinstalación de los elementos:
Antes de desmontar el suelo, primero hay que doblar toda la fila en forma de ángulo y sacarla de la junta por el borde largo. Solo entonces separe los elementos individuales entre sí doblando los elementos en dirección contraria a la instalación, de derecha a izquierda unos 30° - 45° y desmontándolos a continuación.

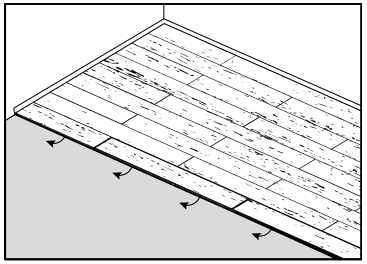

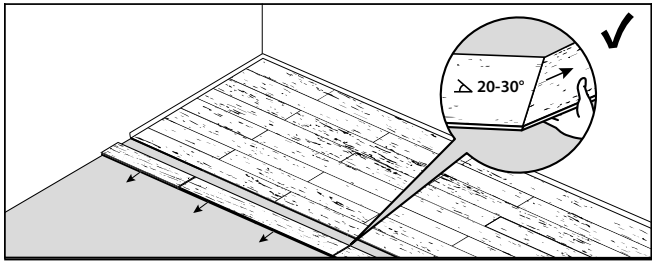

Solo un desmontaje correcto y sin daños garantiza que el suelo se pueda instalar varias veces.

8. INDICACIONES GENERALES

Mantenimiento del valor:
El uso de tacos de fieltro bajo las patas de las sillas, mesas y muebles, de zonas antisuciedad y limpias adecuadas (alfombras textiles, etc.), que deben sustituirse en caso necesario, y de almohadillas para sillas de oficina puede evitar los arañazos y prolongar la vida útil de su revestimiento de suelo. Utilice siempre ruedas de silla del tipo W (blandas). No se pueden descartar las interacciones con otros materiales (por ejemplo, decoloración bajo las alfombras o moquetas) y no constituyen un motivo de reclamación. Por lo tanto, compruebe de antemano la compatibilidad de las superposiciones, si es posible.

No coloque macetas húmedas o similares directamente en el suelo, sino que utilice siempre bases adecuadas.

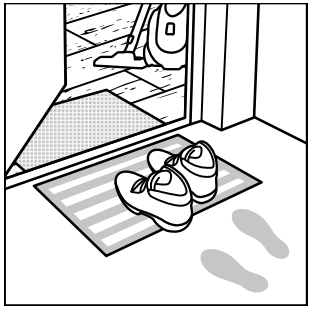

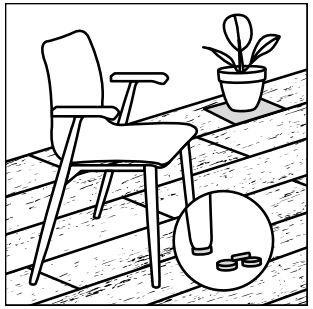

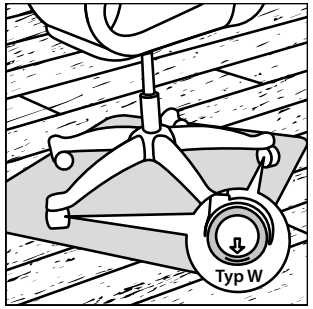

Limpieza:
Los suelos laminados Classen con sistema de instalación EasyConnect se suministran listos para su uso y sellados en superficie. Por lo tanto, el suelo no debe lijarse ni tratarse con barnices o disolventes.
No utilice productos de limpieza que contengan sustancias abrasivas o que formen una película.
Se recomienda limpiar el suelo con una aspiradora (boquilla para suelos duros) o humedecerlo con agua limpia, añadiendo una pequeña cantidad de producto de limpieza para laminados si es necesario.
Las manchas persistentes pueden eliminarse con un producto de limpieza sin diluir junto con un paño o un estropajo antiarañazos. Observe las indicaciones de las instrucciones de limpieza y cuidado de los suelos laminados en **www.classengroup.com/downloads**
Friegue de inmediato los líquidos derramados. Retire siempre el agua lo antes posible.
No utilice pulimentos, ceras o productos de limpieza abrasivos.

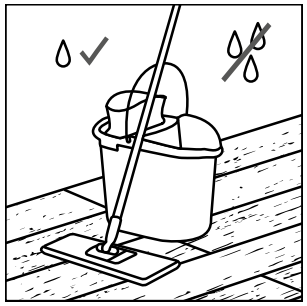

Eliminación:
Privado: a través de los residuos domésticos/voluminosos normales
Comercial: código de residuos de la UE: AW 170201

9. GARANTÍA

Para proteger sus derechos de garantía, asegúrese de conservar la factura de compra de su suelo. También es útil tener documentada una copia de estas instrucciones de instalación, una etiqueta de embalaje y el código de producción impreso en el reverso. De este modo, se pueden determinar posteriormente los datos de producción en caso necesario.
Encontrará la declaración de garantía en
www.classengroup.com/downloads

DESCARGO DE RESPONSABILIDAD

Estas líneas de procesamiento se han elaborado según nuestro leal saber y entender y con especial cuidado. La información se basa en la experiencia práctica y en nuestras propias pruebas y corresponde al estado actual de nuestros conocimientos en el momento de la publicación. Solo tienen carácter informativo y no constituyen garantía alguna de las propiedades del producto ni de su idoneidad para fines específicos. No se aceptará ninguna responsabilidad por errores de impresión o normativos ni por equivocaciones. Además, pueden producirse cambios técnicos en cualquier momento como consecuencia del desarrollo continuo de los productos que producimos y de las modificaciones de las normas y los documentos de derecho público. Sin embargo, no podemos garantizar el resultado del procesamiento en casos individuales debido al gran número de aplicaciones posibles (cuya presentación completa es imposible) y a las condiciones de almacenamiento, tratamiento y obras que escapan a nuestro control.

Con la publicación de este número, quedan invalidados todos los números anteriores. Consulte nuestro sitio web en **www.classengroup.com** para conocer las actualizaciones antes de utilizarlo.

Si tiene alguna pregunta sobre el producto o su procesamiento, póngase en contacto con nuestro servicio técnico de atención al cliente llamando al: **0800 1133313**

CLASSEN®

CLASSEN Holz Kontor GmbH
Werner-von-Siemens- Str. 18–20
DE 56759 Kaisersesch
www.classengroup.com
info@classen.de

Derechos de propiedad intelectual: