Montageanleitung

‘Der Bücherwurm‘ Bücherregal 91cm

BR2.1

Wichtiger Aufbauhinweis bevor du beginnst!

Dieses Paket enthält Möbelteile für das Bücherregal in 91cm Höhe, die auch Teil des Regals in 180cm Höhe sein können.
Bitte beachte daher folgende Optionen, bevor du mit dem Aufbau startest.

A

Du hast das Bücherregal in 180cm Höhe bestellt

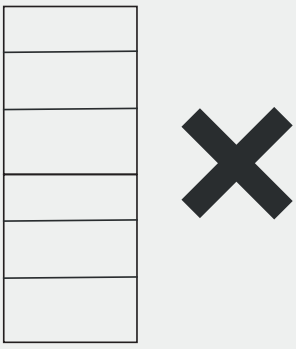

Dies ist nur 1 von 2 Paketen deines Regals. **Ignoriere diese Anleitung** und nutze stattdessen die Anleitung im zweiten Paket.

B

Du hast das Bücherregal in 91cm Höhe bestellt

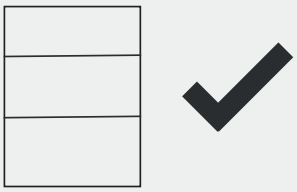

Du kannst direkt loslegen und die Montage direkt mit diesem Paket und der beiliegenden Anleitung beginnen.

mokebo

Wir von mokebo sind eine Möbelmarke aus Köln und stehen für funktionale & erschwingliche Einrichtungsbasics mit zeitlosen Designs.

Erster Schritt:

Alles vollständig & heile?
Hilfe oder Ersatzteile benötigt?
Melde dich vor dem Aufbau bei uns!

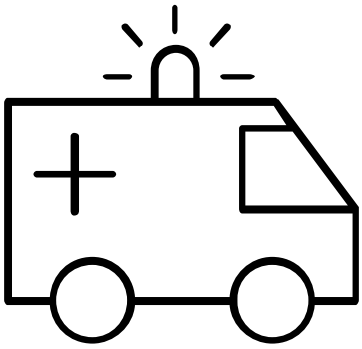

Falls mit deiner Möbellieferung etwas schief gelaufen ist, z.B. in Form von fehlenden Komponenten oder (Transport-)Beschädigungen, steht dir unser Support-Team mit zügiger Hilfe zur Seite. Sende uns dafür die Teilenummer (siehe Abb. nächste Seite) des fehlenden/beschädigten Elementes gemäß dieser Aufbauanleitung zu und hänge im Schadensfall Fotos der Mängel an.

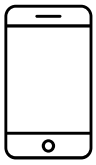

Foto machen

Teilenummer notieren
(gem. nächste Seite)

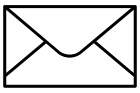

Mail/Whatsapp schreiben

hello@mokebo.de oder WhatsApp an **+49151/25723990**

Wir werden uns dann schnellstmöglich um dein Anliegen kümmern und alles geben um deine Situation & Erfahrung zu verbessern. Danke für deine Mithilfe!

Montageanleitung
Basiqs 51

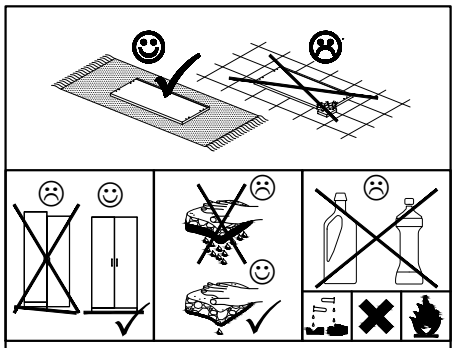

DE - Sicherheitsvorschriften
Beachten Sie bitte unbedingt die angegebenen Aufbauvorschriften.

EN - Caution
Follow carefully the assembling instructions described in the directions.

FR - Sécurité
Respecter les instructions de montage décrites dans la notice.

NL - Veiligheid
De in de Gebruiksaanwijzing beschreven Instructies respecteren.

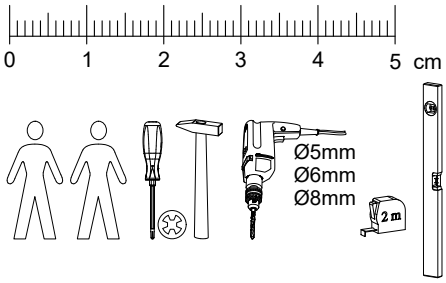

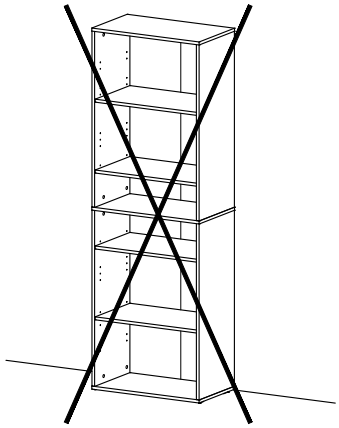

Diese Montageanleitung nicht für den Hochschrank benutzen!

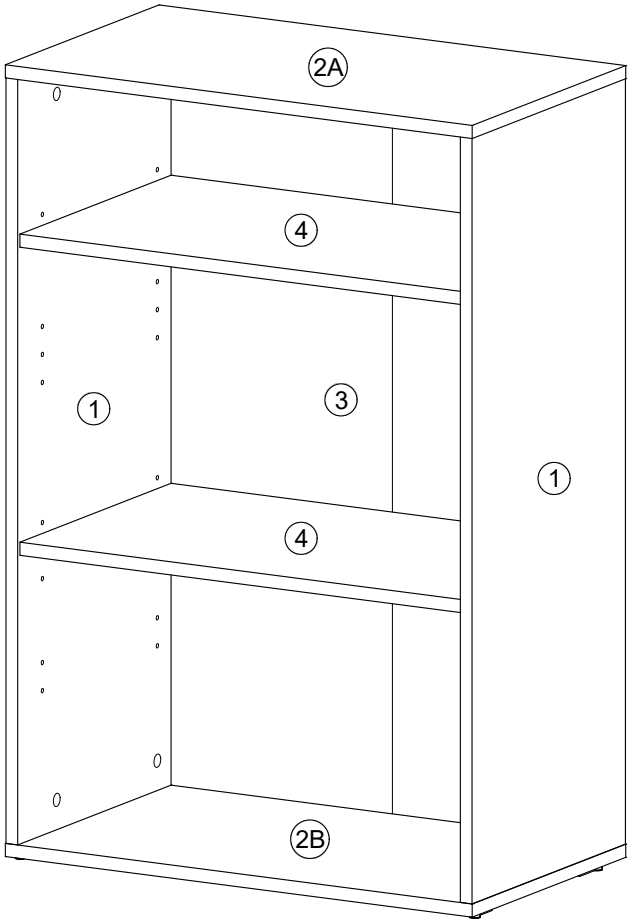

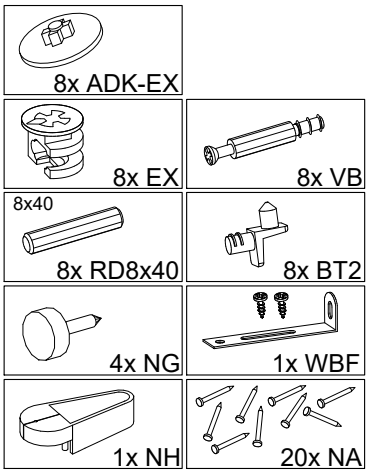

Fragen zu Produkt oder Aufbau? Email: hello@mokebo.de WhatsApp: +49 (0) 151 257 239 90

P1/1
P1/2

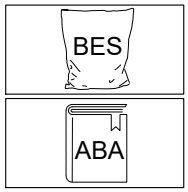

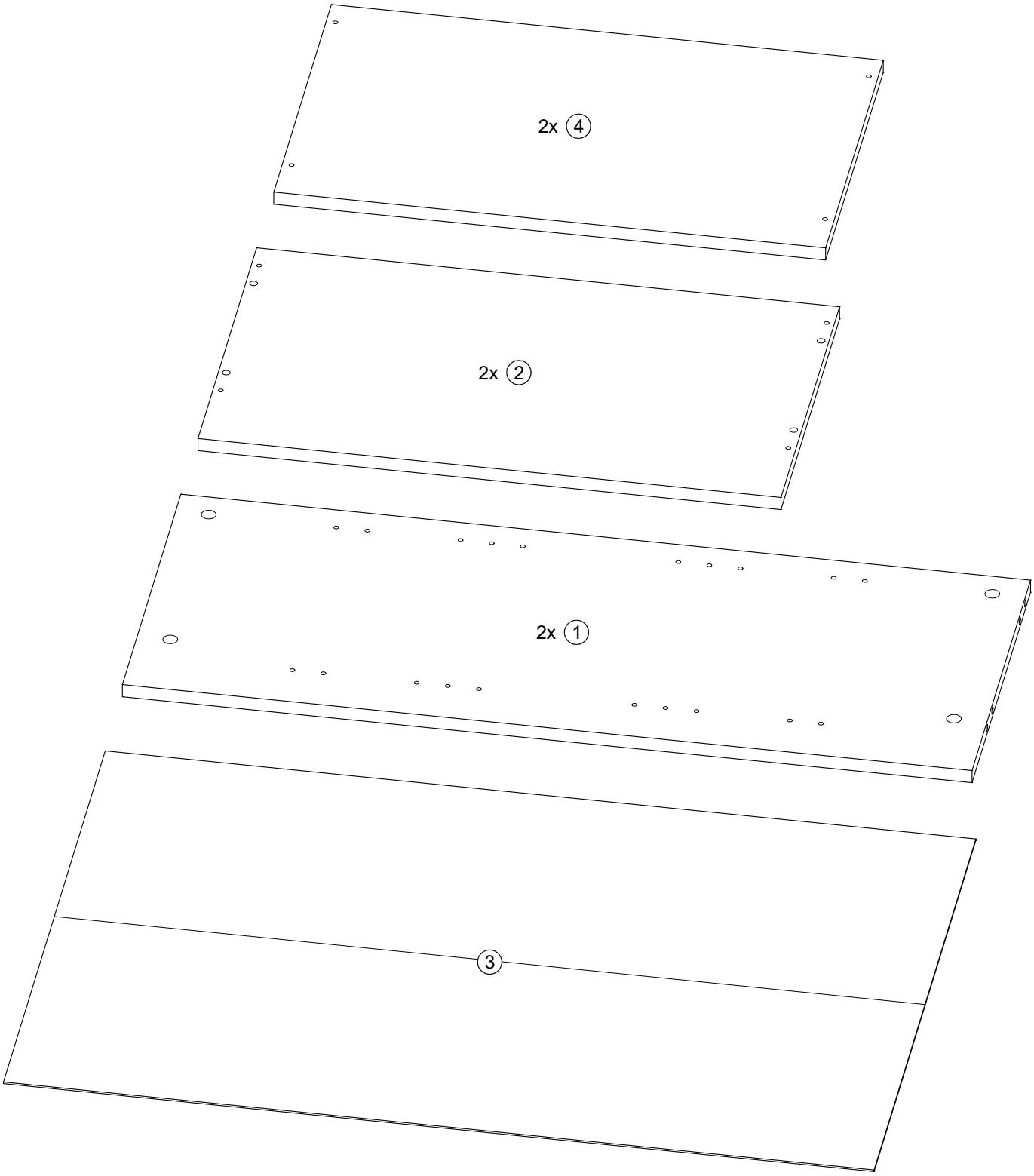

Fragen zu Produkt oder Aufbau? Email: hello@mokebo.de WhatsApp: +49 (0) 151 257 239 90

A

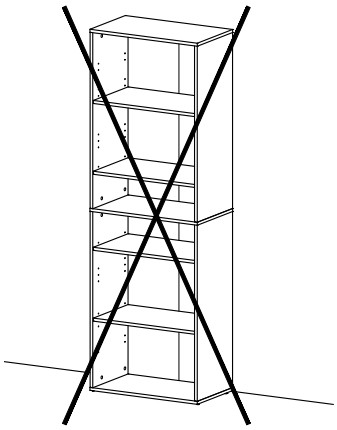

Diese Montageanleitung nicht für den Hochschrank benutzen!

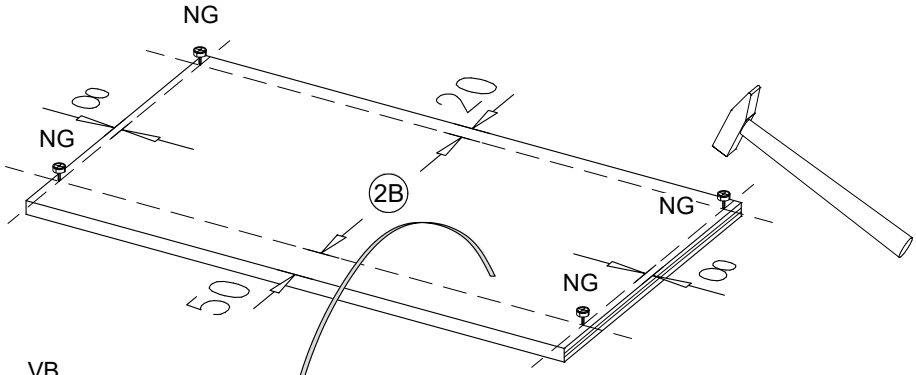

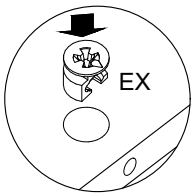

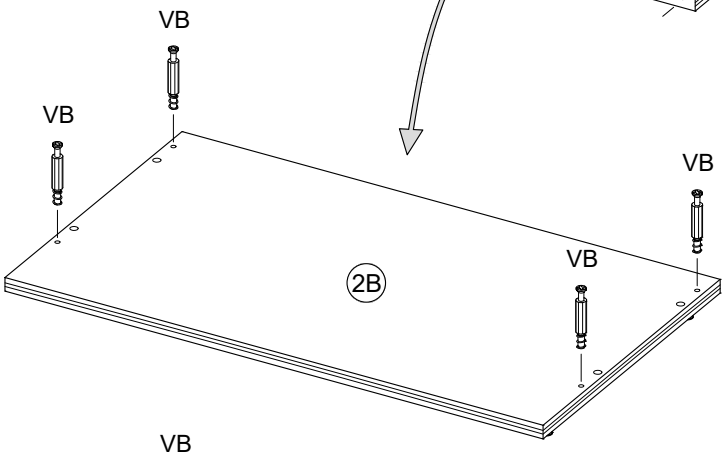

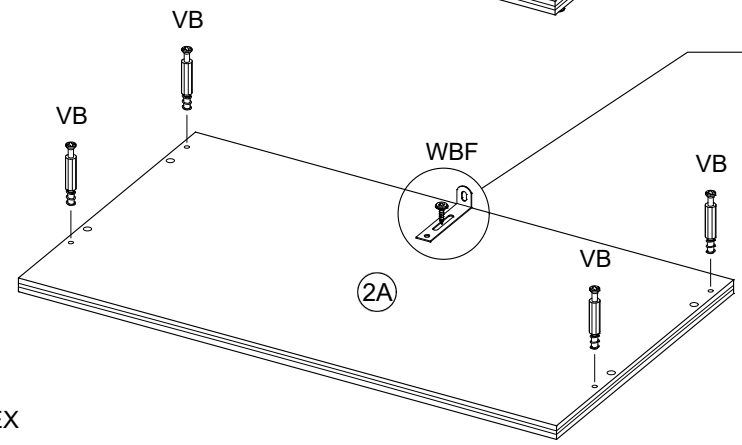

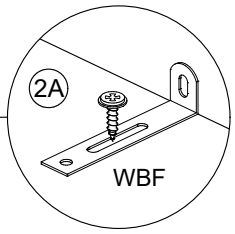

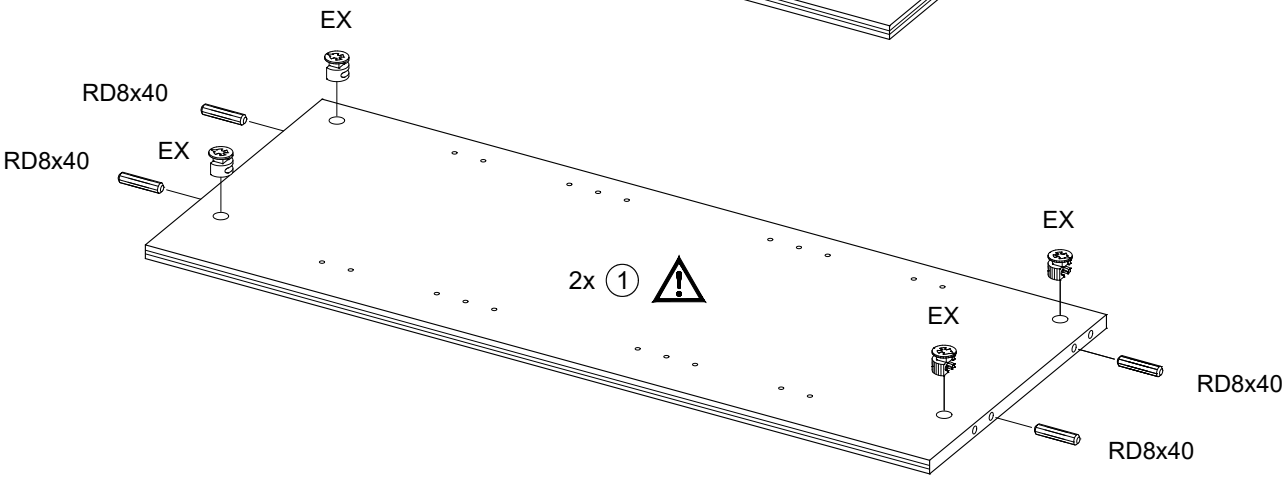

Fragen zu Produkt oder Aufbau? Email: hello@mokebo.de WhatsApp: +49 (0) 151 257 239 90

B

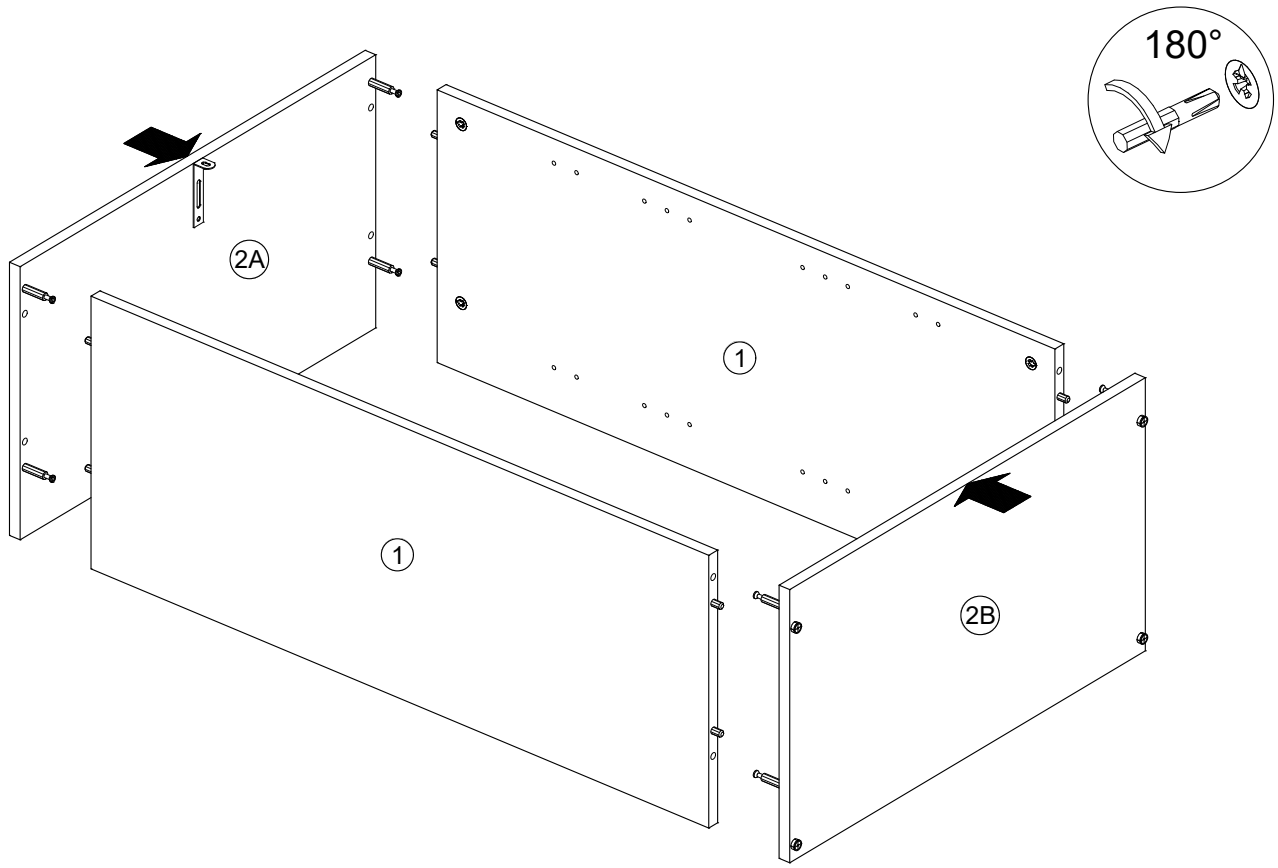

C

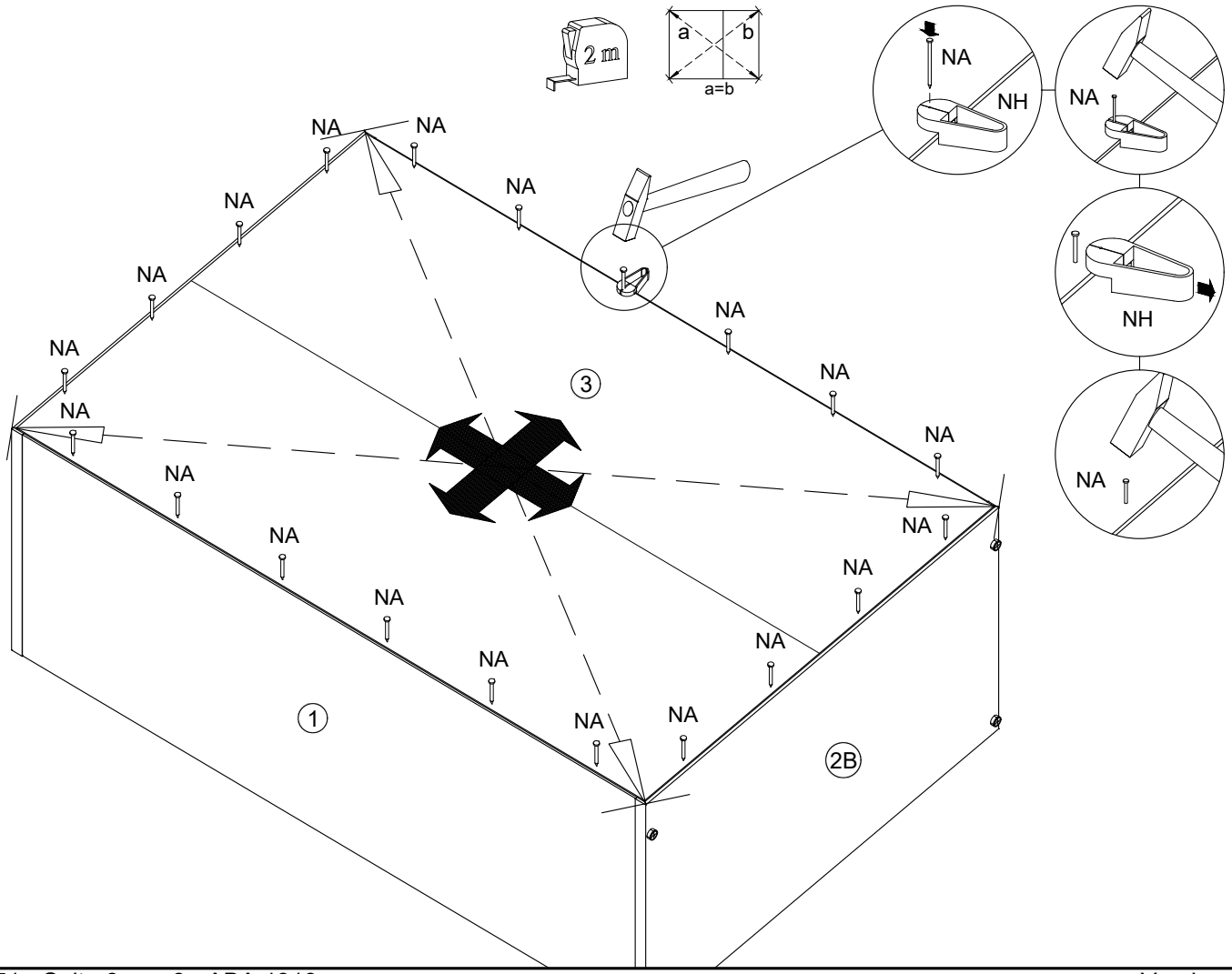

D

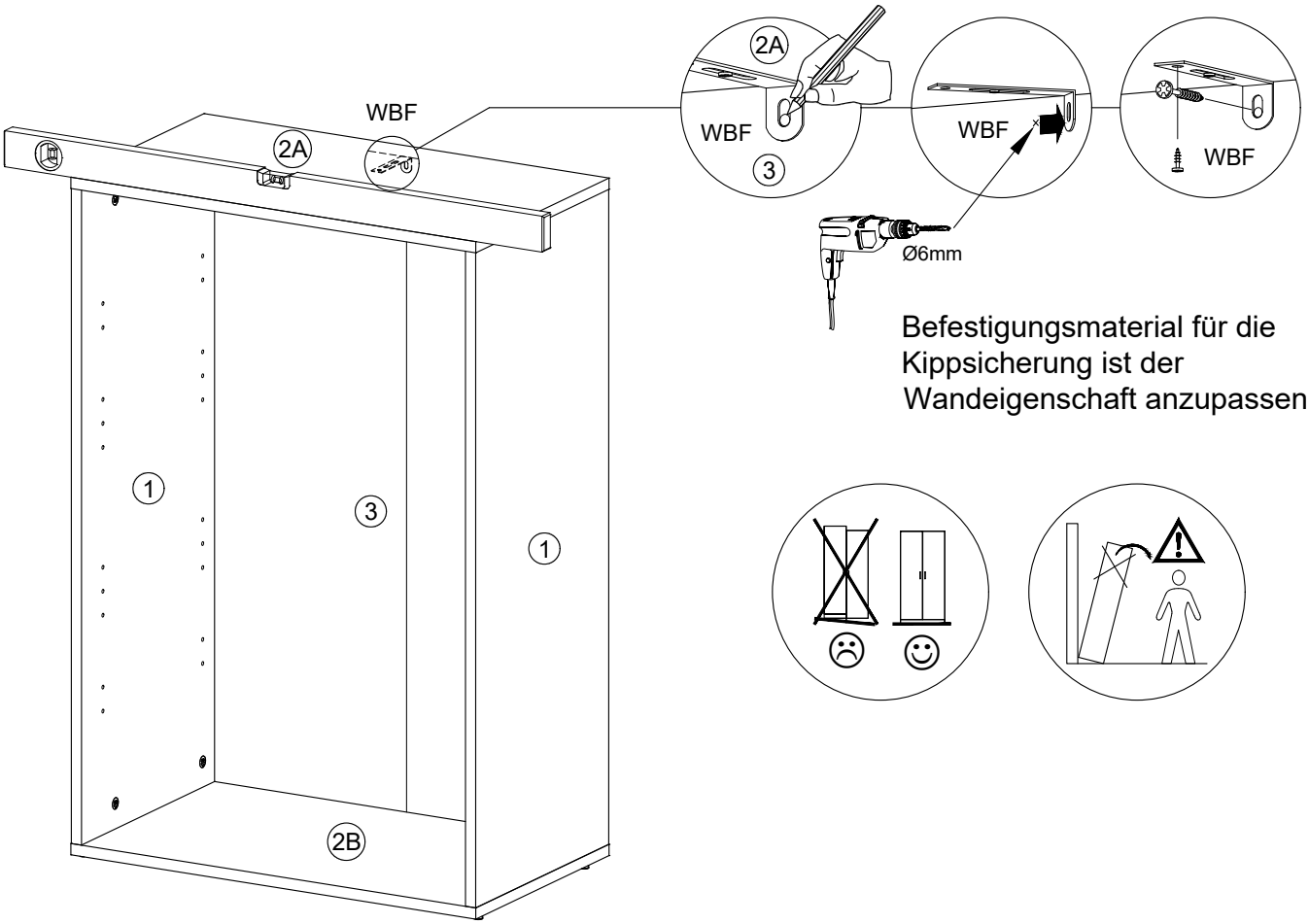

Befestigungsmaterial für die Kippsicherung ist der Wandeigenschaft anzupassen!

E

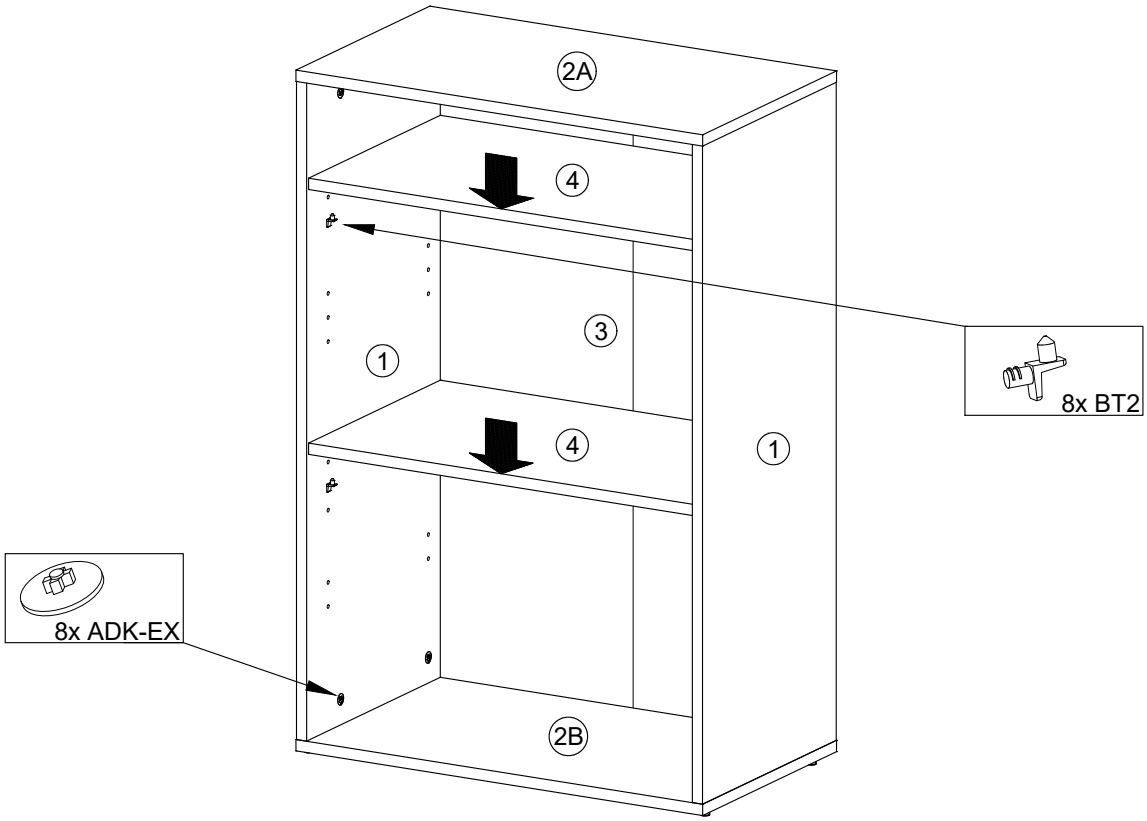

Letzter Schritt:

Wunden lecken? Füße hochlegen?

Oder beides? Wenn dir unsere Möbel gefallen oder wir etwas verbessern können, lass' es uns wissen und bewerte dein neues Möbelstück über ..

feedback.mokebo.de

Schnell geliefert? Tolles Produkt? Top Service?
#zeitauszupacken #mokebo
#ehrlichesfeedbackbitte

mokebo **funktional.** **zeitlos.** **erschwinglich.**

mokebo®

Eine Marke, drei Versprechen.

Umweltschonende Lieferung

Unser Versprechen: 100% klimaneutraler Versand. Kein Überseetransport, kein Zwischenlager. Direkt vom Produktionsband zu dir nach Haus.

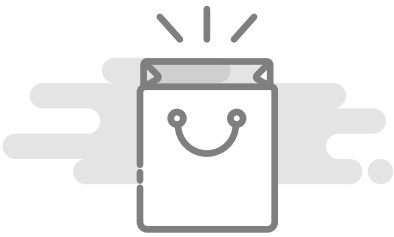

Bewusste Produkte

Unser Ziel: Wir verarbeiten nachhaltige & bewusst gewählte Materialien um euch stets das beste Produkt zu erschwinglichen Preisen zu bieten.

Kundenorientierter Service

Unser Support: Immer schnell für dich da, per WhatsApp, Email uvm. Unser Versand: Kostenfrei in wenigen Werktagen bis in deine Wohnung.

Fragen zu Produkt oder Aufbau? Email: **hello@mokebo.de** WhatsApp: **+49 (0) 151 257 239 90**