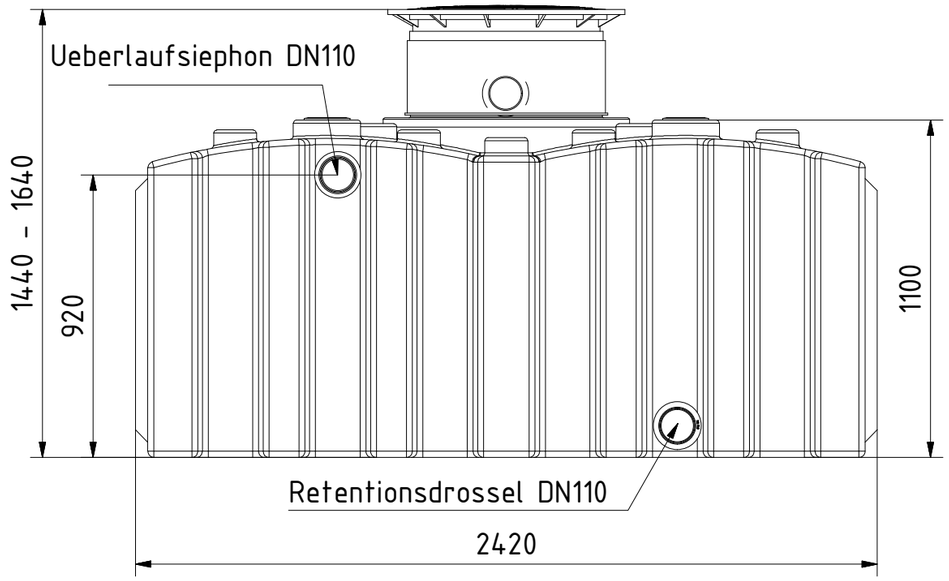

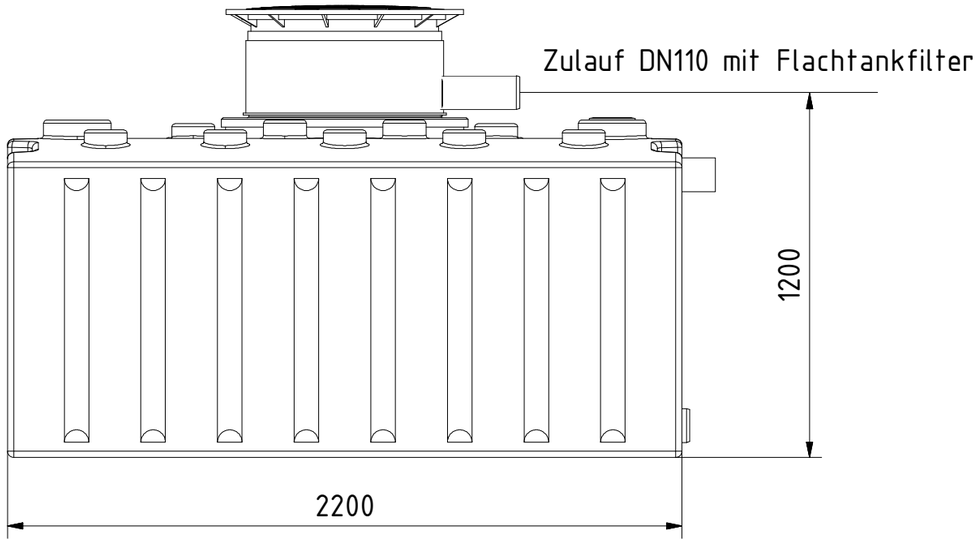

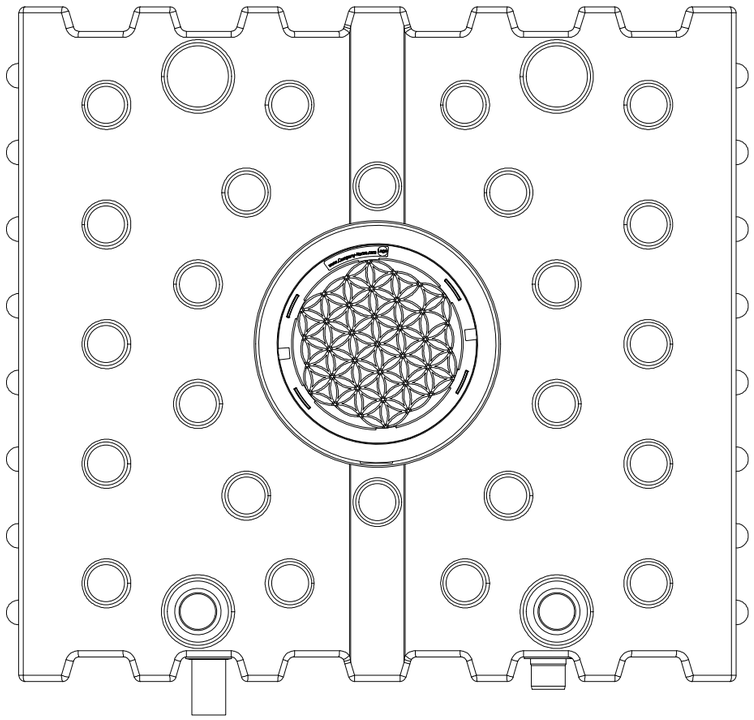

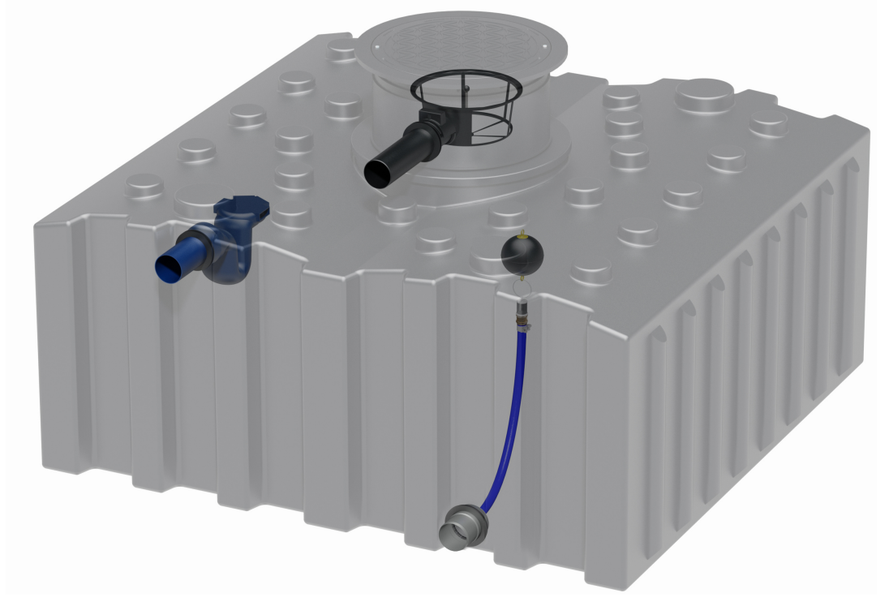

FLORANTIA®

all dimensions in mm
alle Angaben in mm
Toleranz +-3%

creator
date 05.05.2021

scale
Maßstab

weight
Masse 210 Kg

material
Material

All tank-connections are displayed as example. They are not pre-installed and have to be adapted in place.

Alle Tankverbindungen sind beispielhaft dargestellt. Sie sind nicht vorinstalliert und müssen vor Ort angepasst werden.

* Additional equipment required

Technical developments and changes in individual items, as well as errors, misprint and price alterations reserved. Photos
and drawings are nonbinding. Depending on the technology, minor dimensions, weight and color variations may occur.

optionales Zubehör erforderlich

Technische Weiterentwicklungen und Änderungen der einzelnen Artikel, sowie Irrtümer, Druckfehler und Preisänderungen
vorbehalten. Fotos und Zeichnungen sind unverbindlich. Technologisch bedingt können geringfügige Maß-, Gewichts- und
Farbabweichungen auftreten.

Retentionsflachtank 5.000 l standard

art nr.
Artikel Nr. FRF5000S1

sheet
Blatt /