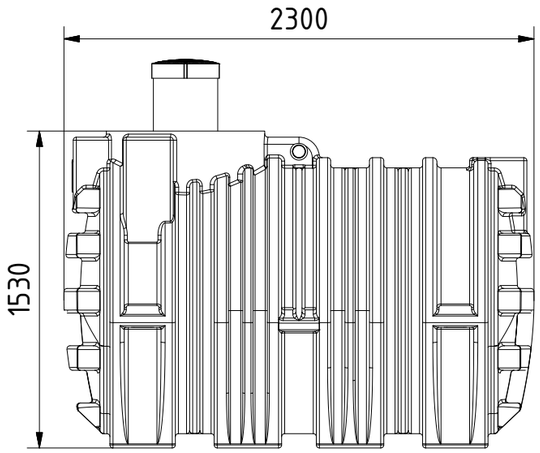

righthand view
Ansicht von rechts

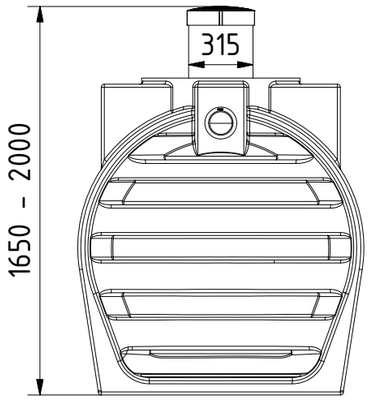

front view
Ansicht von vorn

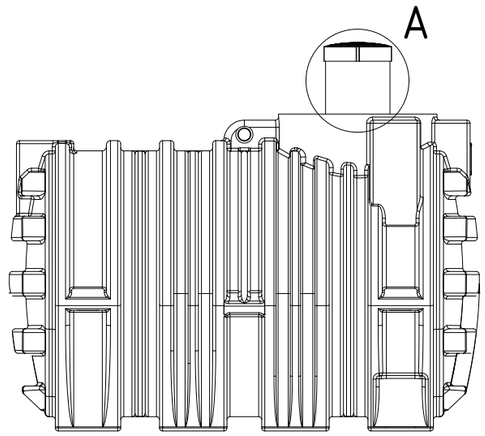

lefthand view
Ansicht von links

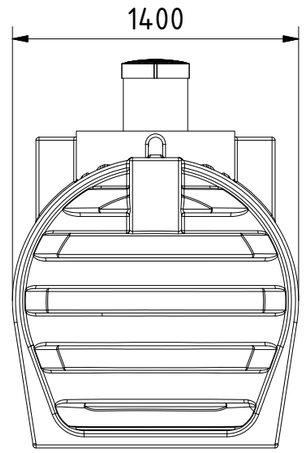

rear view
Ansicht von hinten

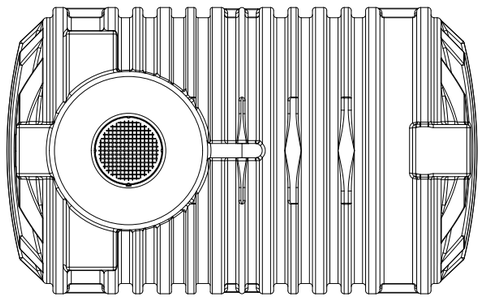

top view
Ansicht von oben

DN300

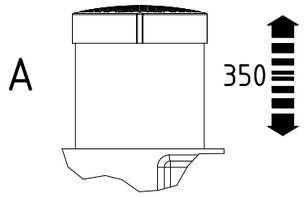

inspection duct
Inspektionsschacht 1:15

* Additional equipment required
Technical developments and changes in individual items, as well as errors, misprint and price alterations reserved. Photos and drawings are nonbinding. Depending on the technology, minor dimensions, weight and color variations may occur.
* optionales Zubehör erforderlich
Technische Weiterentwicklungen und Änderungen der einzelnen Artikel, sowie Irrtümer, Druckfehler und Preisänderungen vorbehalten. Fotos und Zeichnungen sind unverbindlich. Technologisch bedingt können geringfügige Maß-, Gewichts- und Farbabweichungen auftreten.

FLORANTIA®				all dimensions in mm alle Angaben in mm	scale Maßstab 1:30	weight Masse 205 kg
					permission Zulassung DIBT Z-40.24-140	material Material LLD-Polyethylen
				Datum	Name	Abwassersammeltank GET 3.0 AW3
				Bearb. 21.04.2021		
				Gepr.		
				Freig.		
						G0003612
						sheet Blatt 1 / 1
Status	Änderungen	Datum	Name			