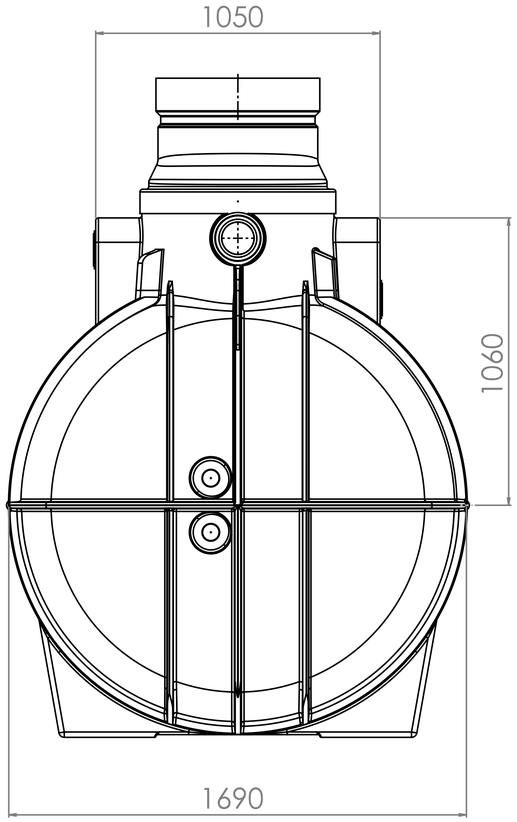

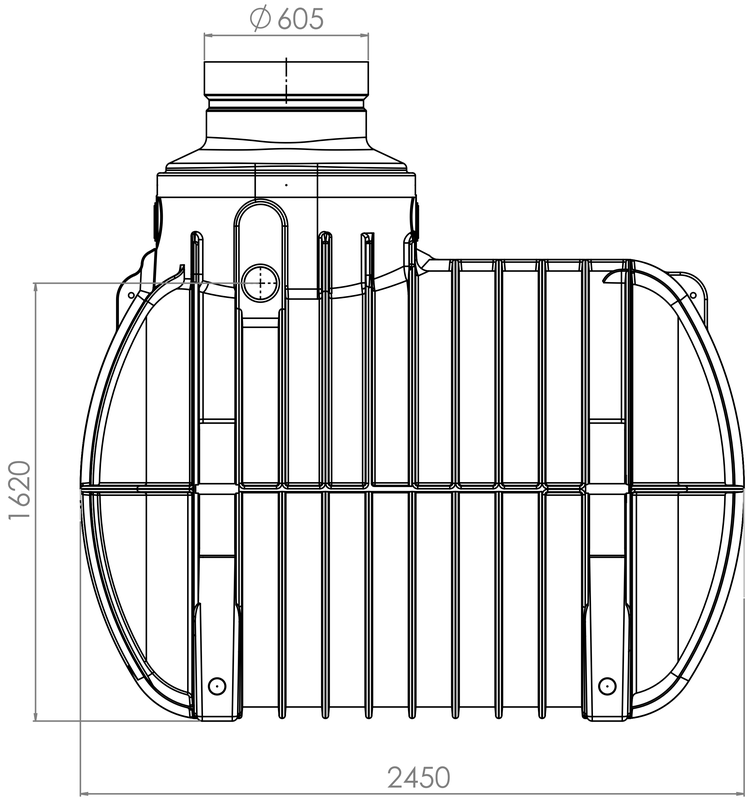

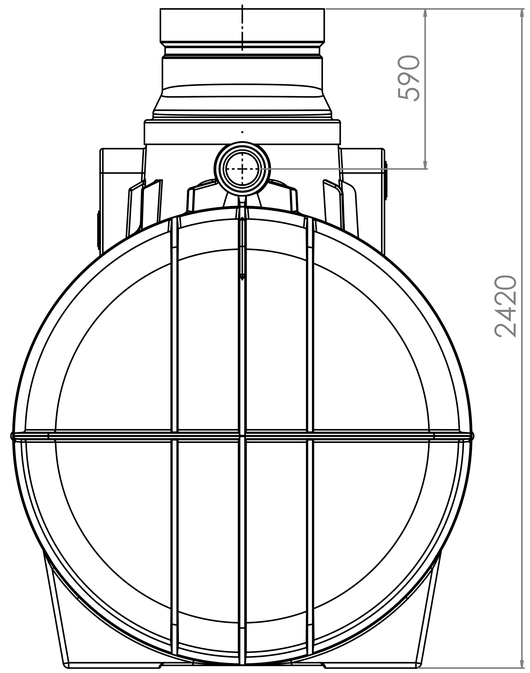

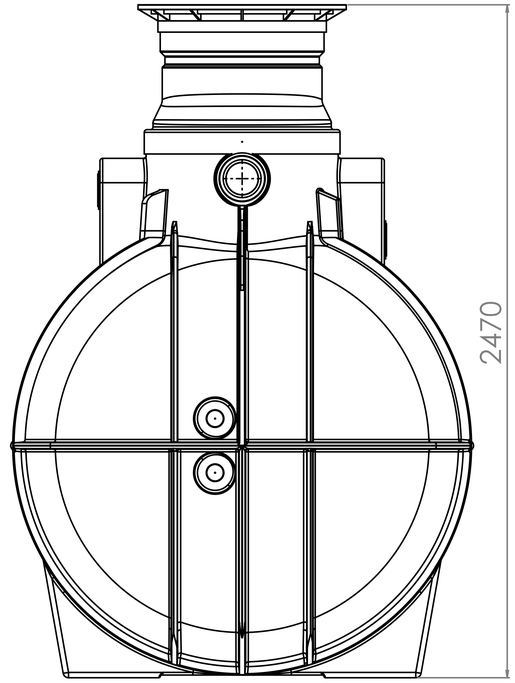

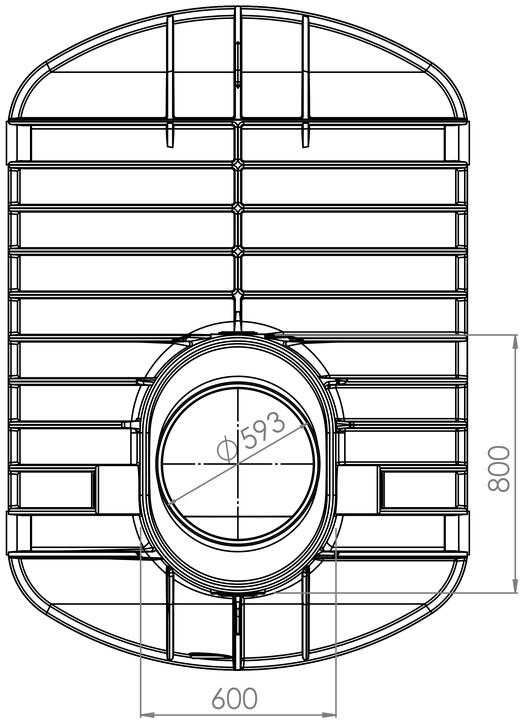

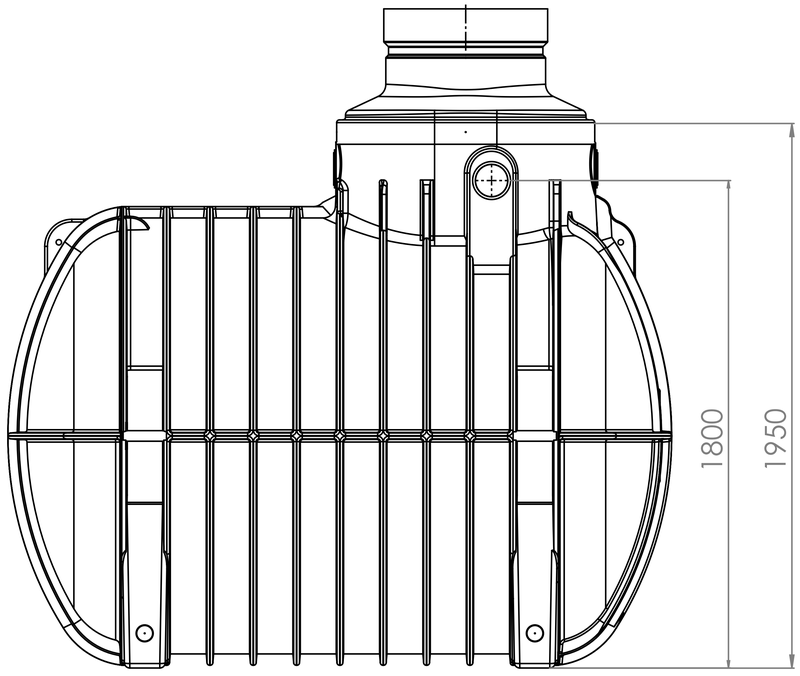

BRAUN GMBH

				Datum	Name
			Bearb.		
			Gepr.		
			Norm		
Zust.	Änderung	Datum	Name	Zeichnung-Nr.	Blatt