Aufbauanleitung Pergola
Florenz // Manuell

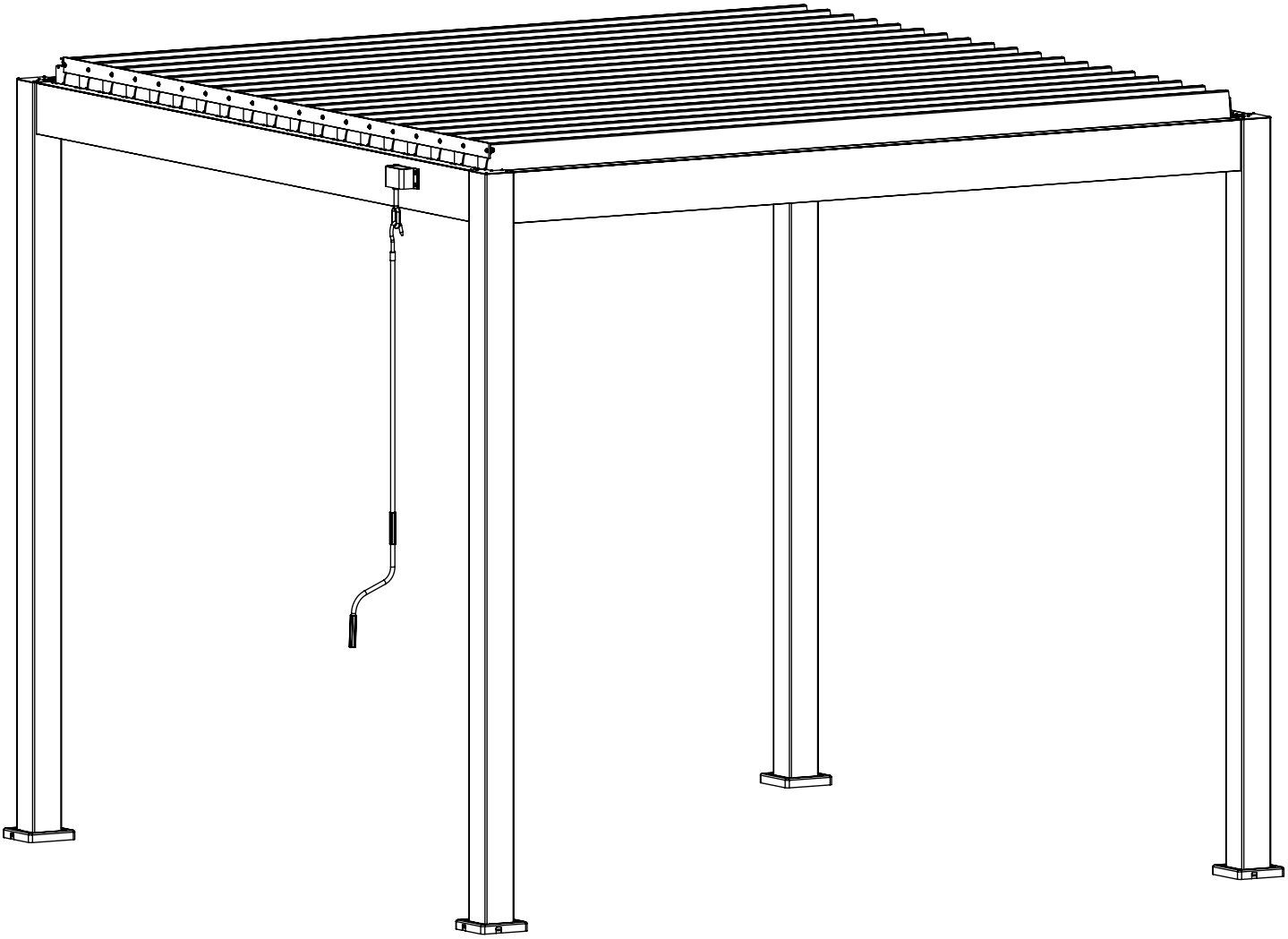

ACHTUNG: Edelstahlschrauben vor dem Reindrehen, unbedingt fetten und den Drehmoment Ihrer Werkzeuge unbedingt prüfen. Edelstahlschrauben brechen auf Grund der Beschaffenheit des Materials deutlich schneller als Stahlschrauben.

Montageanleitung

Wir bedanken uns ganz herzlich, dass Sie sich für den Kauf einer DreamGarden Pergola entschieden haben.

Mit dieser Anleitung, möchten wir Ihnen die Montage Ihrer Pergola erleichtern. Wenn Sie Anregungen zu der Anleitung haben, so können Sie diese uns gerne übermitteln.

Bitte lesen Sie sich die Montageanleitung sorgfältig durch und befolgen Sie die aufgeführten Schritte genau.

Hinweise

Bitte beachten Sie, dass die Pergola nur als diese gedacht ist. Bei unsachgemäßer Benutzung oder Zweckentfremdung, haftet der Hersteller nicht für Schäden.

Bitte befolgen Sie die einzelnen Schritte dieser Anleitung, um Schäden zu vermeiden. Bei unsachgemäßer Montage entfällt die Gewährleistung.

Bitte überprüfen Sie vor der Montage, ob alle benötigten Werkzeuge sowie Montagezubehör vorhanden sind.

Achtung! Der Lieferumfang enthält nur das angegebene Montagezubehör. Das zusätzliche Montagezubehör muss von Ihnen beschafft werden.

Wenden Sie sich an unseren Kundenservice, falls ein Teil fehlt oder beschädigt ist.

Montagehinweise

Abmessung

Stellen Sie vor der Montage Ihrer Pergola sicher, dass die von Ihnen ausgewählte Fläche für die Montage des Produktes ausreicht. Beachten Sie die Anweisungen oder wenden Sie sich an uns.

Fundament

Achten Sie bei Ihren Vorbereitungen darauf, dass das Fundament das Gewicht der Pergola (je nach Größe zwischen130,5 bis 237 kg/m²) tragen kann. Das Gewicht der Pergola variiert je nach Größe.

Vergewissern Sie sich mit einer Wasserwaage, dass das Fundament waagerecht angelegt wurde.

Montage

Tragen Sie während der Montage reißfeste Arbeitsschutzkleidung, um Verletzungen vorzubeugen.

Räumen Sie Ihren Arbeitsbereich frei, achten Sie darauf, dass Ihnen nichts im Weg liegt.

Kontrollieren Sie vor der Montage alle mitgelieferten Komponenten auf Beschädigungen und Defekte. Montieren Sie keine beschädigten Komponenten, da diese sonst nicht mehr reklamiert werden können.

Achten Sie auf Ihre Sicherheit während Sie in größerer Höhe arbeiten. Beginnen Sie erst mit der Montage, wenn Ihre Absturzsicherheit gewährleistet ist.

Die Montage von Komponenten anderer Hersteller mit den Produkten von DreamGarden, kann durch die nicht exakte Passgenauigkeit zu Beschädigungen oder Fehlfunktionen führen.

Pflege

Bitte reinigen Sie die Pergola in regelmäßigen Abständen, um Schäden an dem Produkt zu vermeiden.

Entsorgung

Entsorgen Sie das Produkt, sowie die Verpackungsmaterialien nach den in Ihrem Land geltenden Richtlinien.

Benötigtes Werkzeug

Maßband

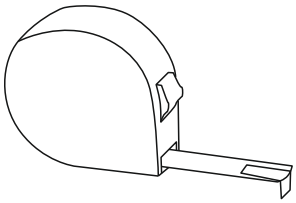

Teppichmesser/Cutter

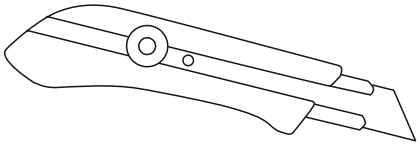

Wasserwaage

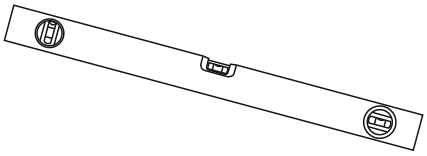

Schlagschrauber

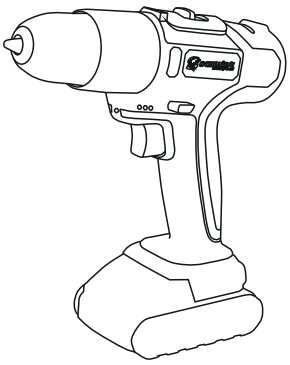

Fugenpistole mit Silikondichtung

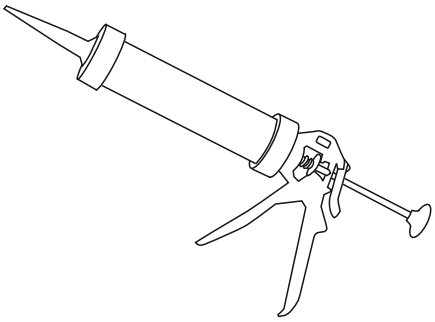

Klappbock

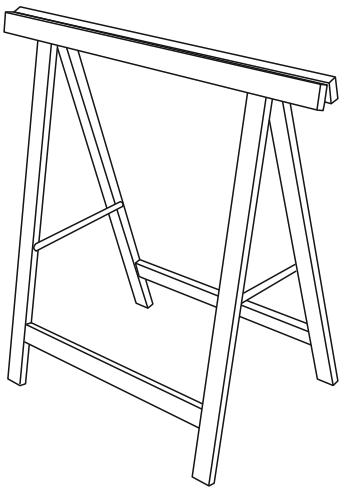

Leiter

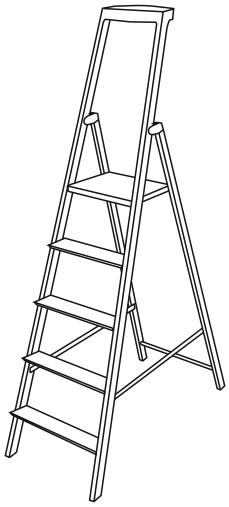

Bohraufsätze

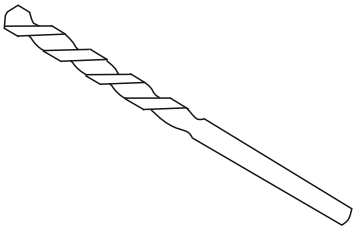

Pergola Komponenten

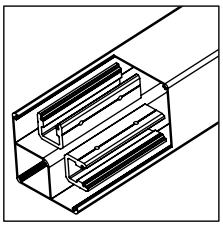

Pfosten A, B, C, D

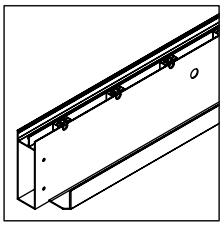

Träger A
(inkl. Öffnungen für Montage einer Handkurbel)

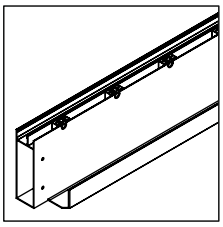

Träger B

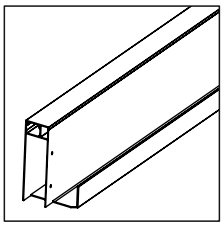

Träger C & D

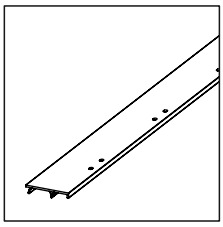

Fassungsabdeckung

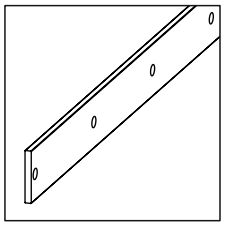

Lamellen-Verbindungs-element

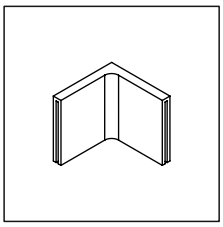

Rinnendichtung

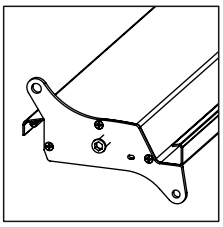

Steuerungslamelle A

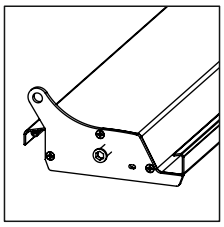

Lamellen B

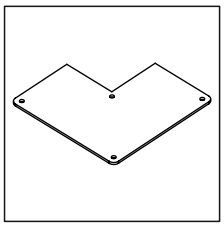

Pfostenabdeckung

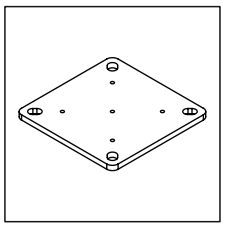

Montageplatte

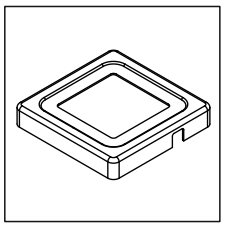

Montageplatten-Abdeckung

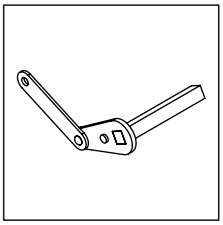

Getriebeeinsazt

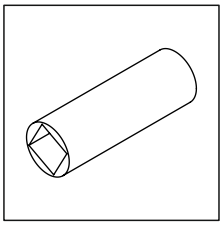

Getriebehülse

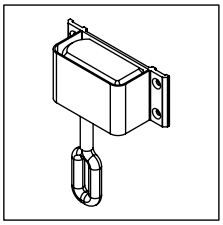

Getriebeeinheit

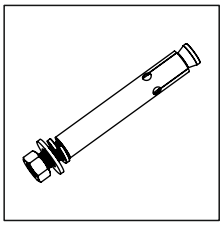

304 M10x100 Spreizbolzen

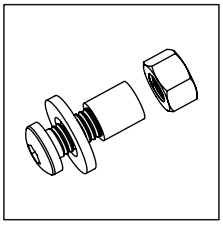

Handkurbel-Verbindungs-schraube

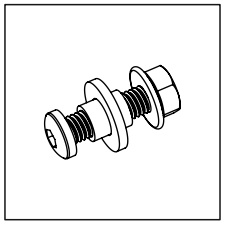

Lamellen-Verbindungs-schraube

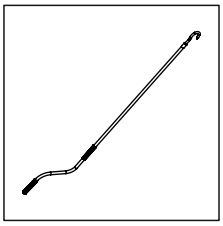

Handkurbel

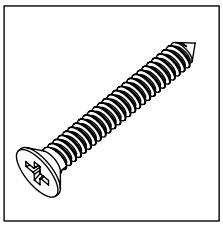

A. ST4.2x30 Phillips-Senkkopf-Blechschraube

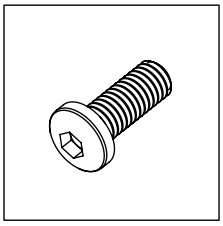

B. M6x16-Innensechs-kantschrauben

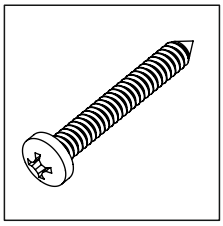

C. ST4.2x30 Phillips-Blechschrauben

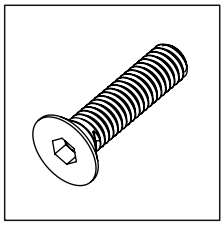

D. M6x25 Sechskant-Senkkopfschrauben

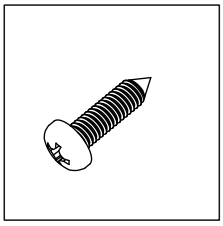

E. ST4,2x16-Kreuzschlitz-schraube

Vorbereitungen

1. Überprüfen Sie die gelieferten Pakete auf äußerliche Beschädigungen. Öffnen Sie alle Pakete und prüfen Sie, ob Sie alles vollständig erhalten haben. Bitte achten Sie darauf, dass beim Aufschneiden der Folie mit dem Cuttermesser, die Oberfläche der Profile nicht beschädigt wird.

2. Bereiten Sie nun das Fundament für Ihre Pergola vor, falls Sie noch kein geeignetes Fundament besitzen (Traglast unterscheidet sich je. nach Ausführung).

Messen Sie nun die genaue Größe der gewünschten Fundamentfläche und vergleichen Sie diese mit dem Maß der Pergola. Stützen sollen auf einer ebenen Betonplatte oder auf die Höhe abgestimmte Einzelfundamente montiert werden. Bitte beachten Sie dabei, dass die gesamte Konstruktion an allen Seiten in der Waage bleibt.

3. Bestimmen Sie die Ablaufrichtung des Regenabflusses indem sie die Pfostenkappen auf die Pfosten mit der Ablauföffnung in die von Ihnen gewünschte Richtung setzen. Die Ablauföffnungen sind versetzt zu dem Ablauf im Pfosten positioniert um einen gleichmäßigen Wasserablauf zu gewährleisten und sowohl optische Unregelmäßigkeiten als auch Bodenauswaschungen zu vermeiden. Der Wasserablauf in der Kappe wird somit auf die gesamte Fläche verteilt, um diesen Effekt zu erzielen. Siehe Abb. 1.

Hinweis: Edelstahlschrauben vor der Montage einfetten.

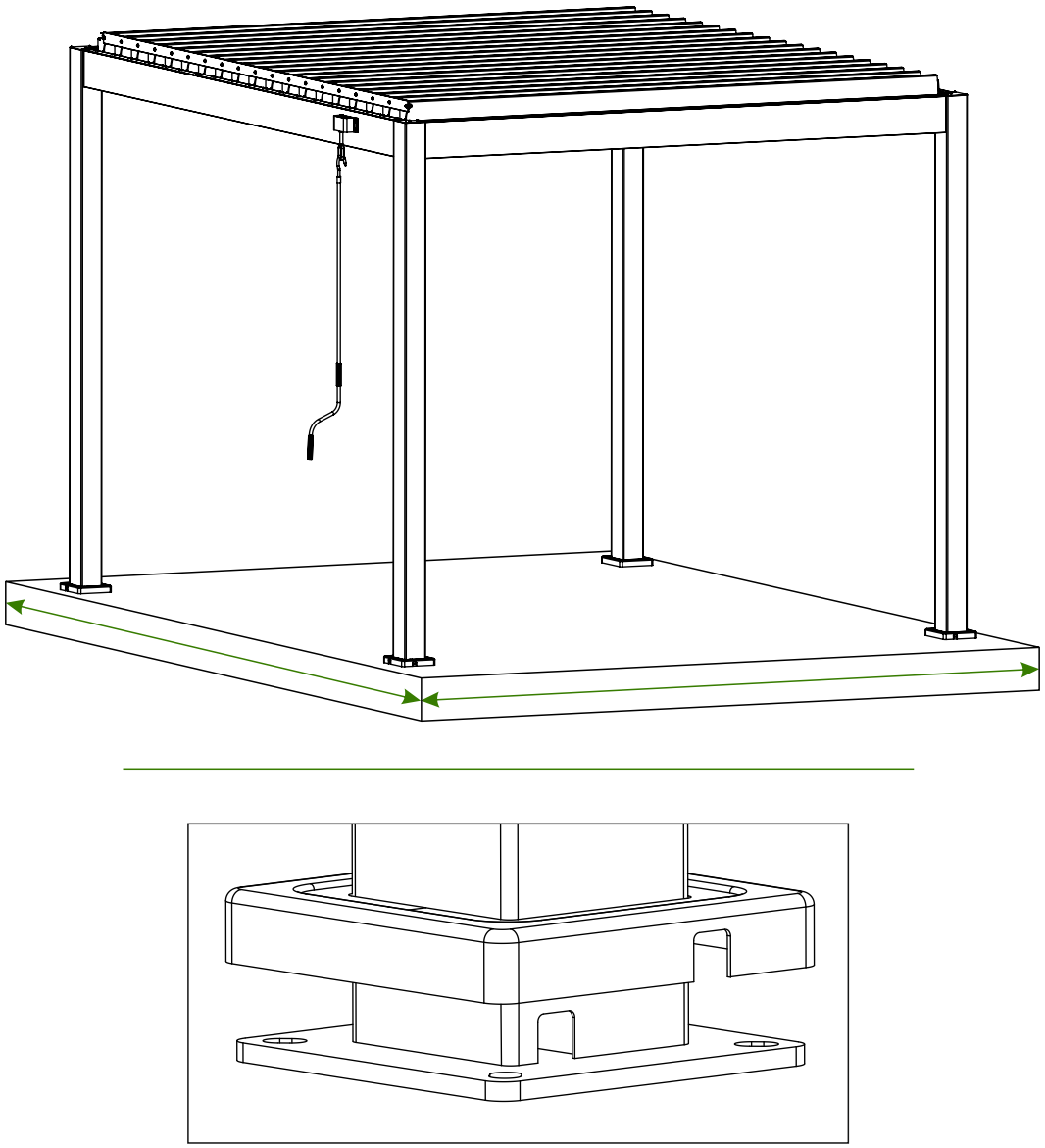

Abb. 1

Montage

1.1. Identifizieren Sie Pfosten A, B, C und D anhand und beginnen Sie mit der Montage der Pfosten.

1.2. Bevor die Pfosten-Montageplatte verschraubt wird, schieben Sie die Abdeckung der Montageplatte auf den Pfosten. Befestigen Sie die Grundplatte und den Pfosten mit ST 4,2x30 Phillips-Senkkopf-Schneid-schrauben. Wiederholen Sie den Vorgang für Pfosten B, C und D Siehe Abb. 2.

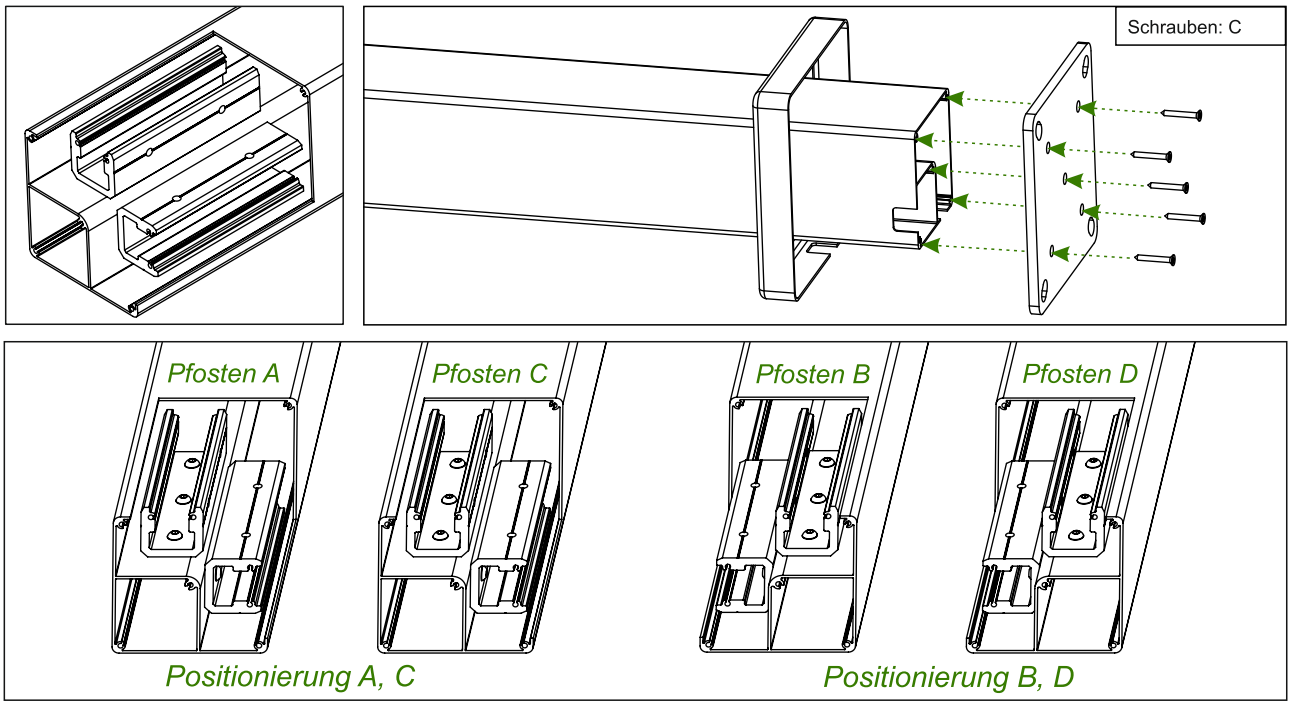

Abb.2

2.1 Als nächsten Identifizieren Sie die mitgelieferten Träger. Es sind 2 Träger mit Lamellenfassung vorhanden, eins davon ist für die Montage der Steuereinheit vorgesehen.
Träger A: Mit Lamellenfassungen und vorbereitet für die Steuereinheit
Träger B: Mit Lamellenfassungen
Träger C/D: Seitenträger
Bitte beachten Sie folgende Zeichnung und berücksichtigen Sie dabei die Richtung der Lamellenöffnung. Siehe Abb. 3.

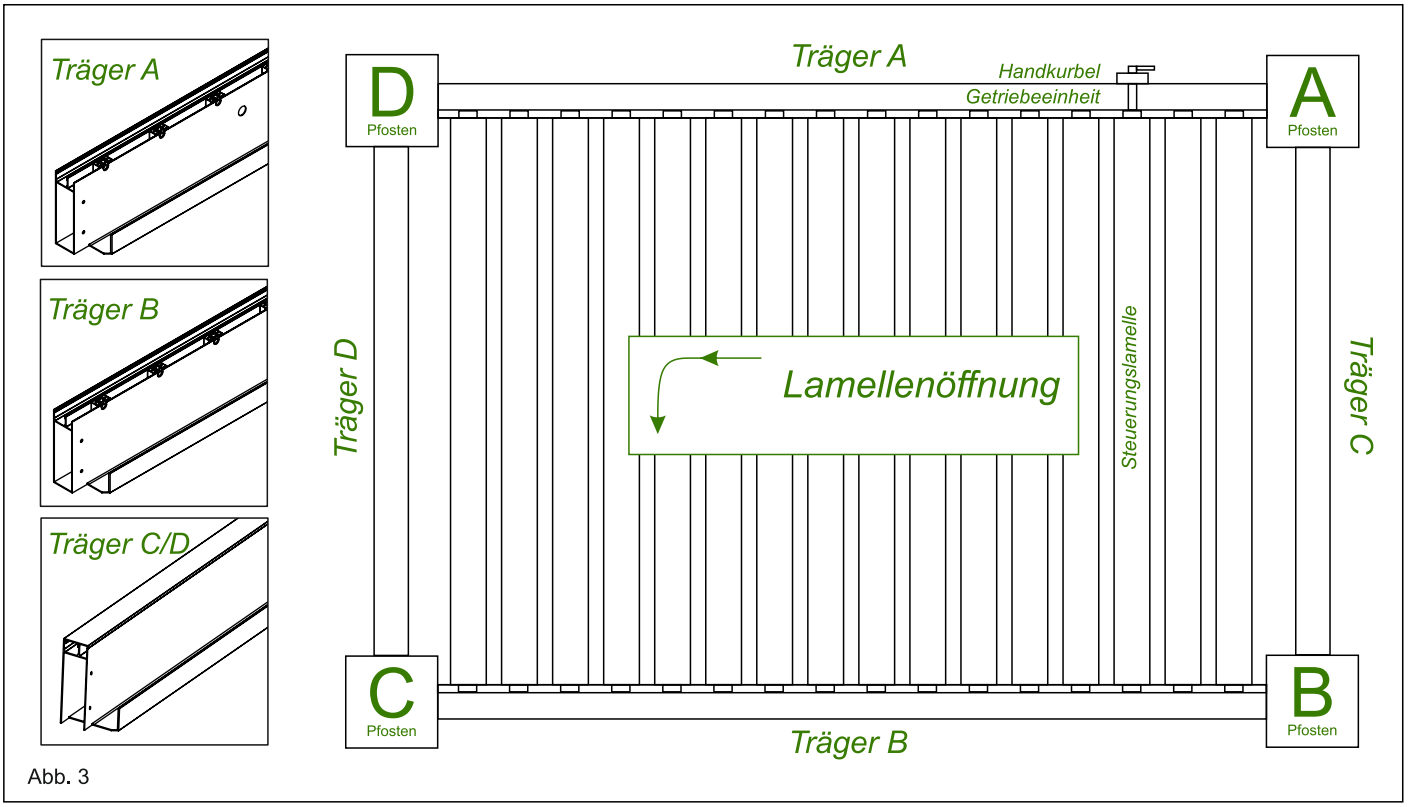

Abb. 3

3. Trägerrahmen Montage (Träger A und B)
3.1. Verbinden Sie als erstes den Träger A mit dem Pfosten A zusammen. Rasten Sie den Träger in die U-Profilnut des Pfostens A ein. Befestigen Sie den Träger mit dem Pfosten, mit zwei (B) M6x16-Innensechskantschrauben zusammen. Auf der anderen Seite des Trägers A befestigen Sie den Pfosten D ebenfalls mit 2 Schrauben. Siehe Abb. 4. Somit haben Sie ein Rahmen mit der Steuereinheit-Seite. Siehe Abb. 5.

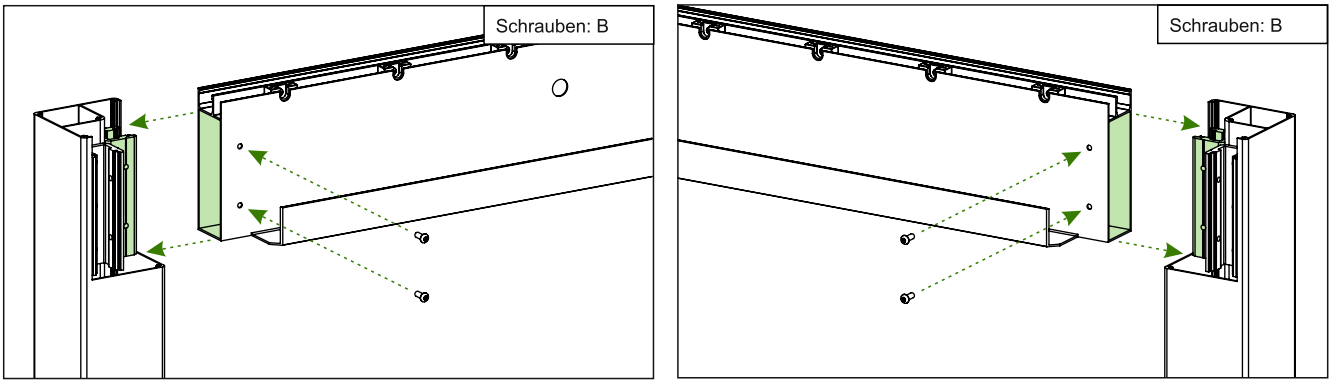

Abb. 4

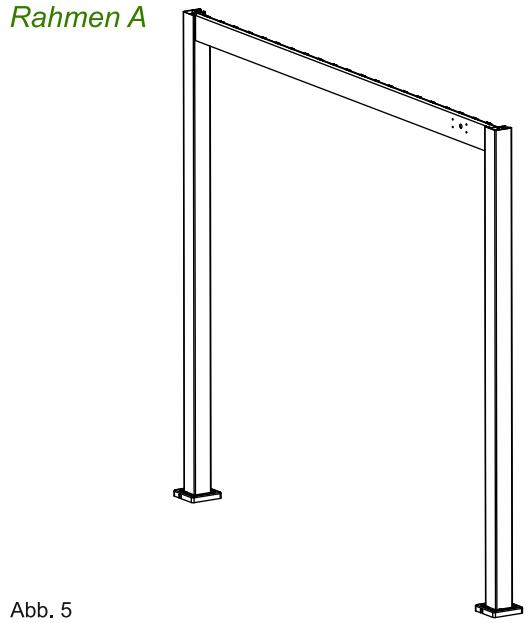

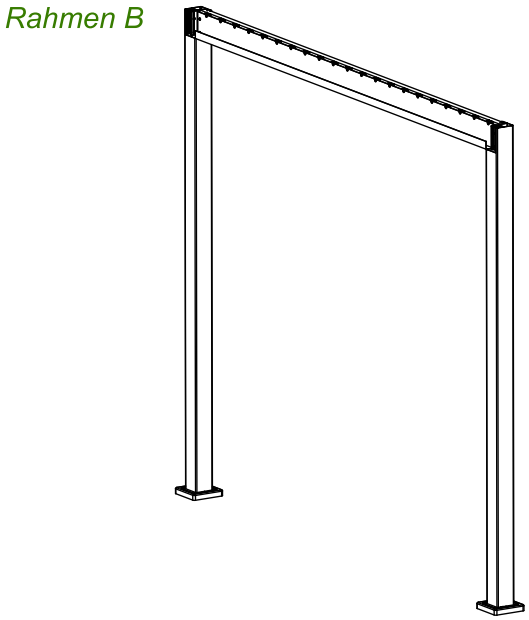

Abb. 5

3.2. Träger D ist für die Montage mit den Pfosten B und C vorgesehen. Befestigen die beiden Pfosten an dem Träger und beachten Sie dabei die Abb. 7, um die Vormontage des zweiten Rahmens abzuschließen. Siehe Abb. 6.

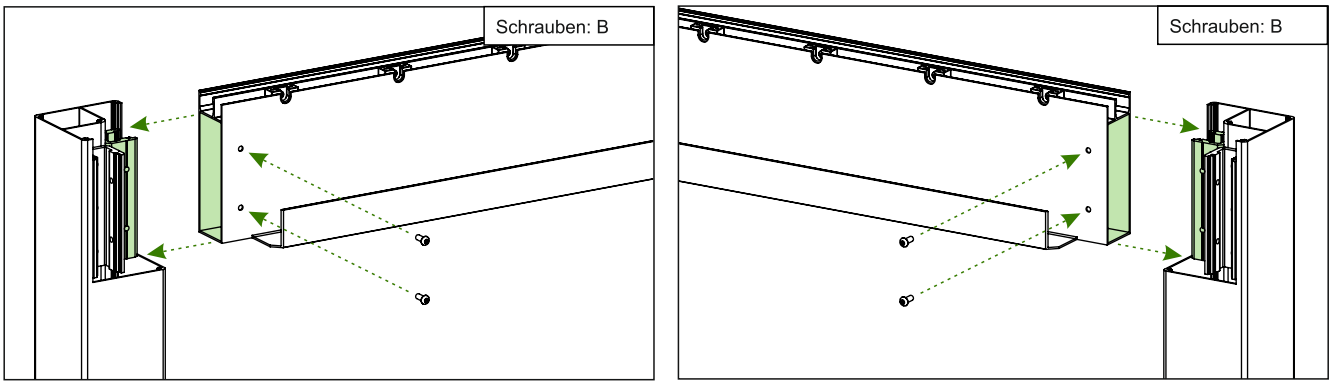

Abb. 6

4. Befestigung der Pfosten

4.1. Montieren Sie einen Rahmen (A oder B je nach Ihrem Bauvorhaben) mit den mitgelieferten Spreizbolzenankern an der gewünschten Position (Fundament). Beachten Sie, dass vorerst nur einen Rahmen mit den Fundamenten verschrauben. Wichtig: Lamellenfassungen müssen hierbei nach Innen zeigen.

4.2. Montieren Sie als nächstes den Träger D zuerst an dem Rahmen, der bereits mit den Fundamenten verschraubt ist und danach mit dem Rahmen, der noch nicht mit den verschraubt ist, mit jeweils zwei (B) M6x16-Innensechskant-schrauben.

4.3. Danach montieren Sie den Träger A und verbinden Sie diesen auch mittels jeweils zwei (B) M6x16-Innensechs-kantschrauben mit den beiden Pfosten. Siehe Abb. 7.

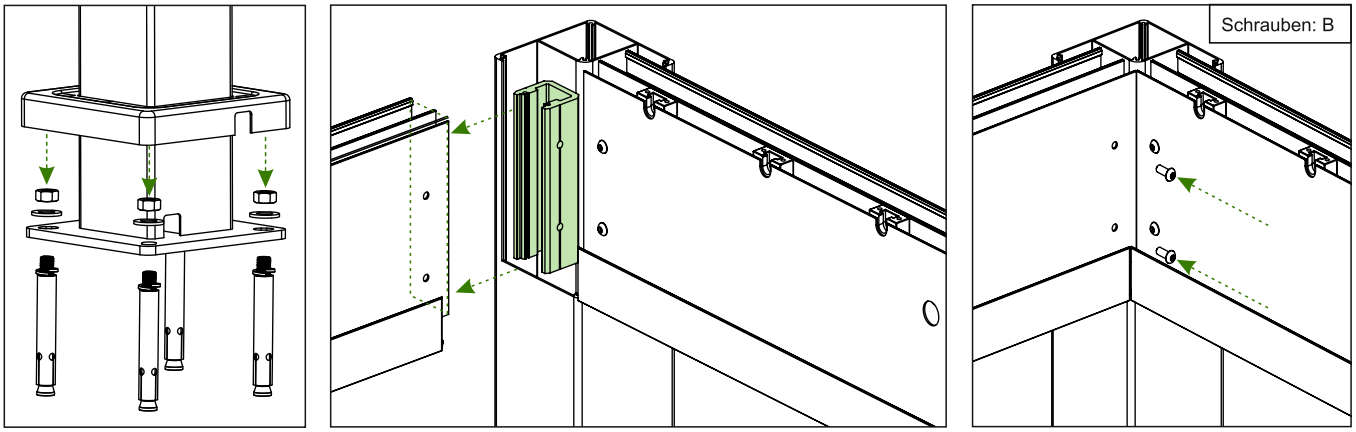

Abb. 7

4.4.Messen Sie den Abstand von dem Pfostenaußenrand bis Pfostenaußenrand (diagonal zwischen den Pfosten) und halten Sie diesen ein. Danach befestigen Sie die beiden anderen Pfosten an Ihren Fundamenten. Siehe Abb. 8.

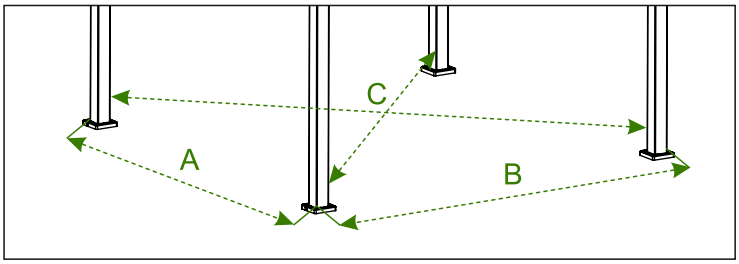

Maße	A	B	C
3x3	3005	3005	3942
3x4	3005	3905	4623
3x5	3005	4955	5497
3x6	3005	5855	6289
4x4	3905	3905	5215
4x5	3905	4955	6004
4x6	3905	5855	6737

Abb. 8

4.5. Rasten Sie den C- und D-Träger zusammen mit Rahmen A in die U-Profilnut des Rahmens B ein und befestigen Sie ihn dann mit M 6x16-Innensechskantschrauben. Siehe Abb. 9.

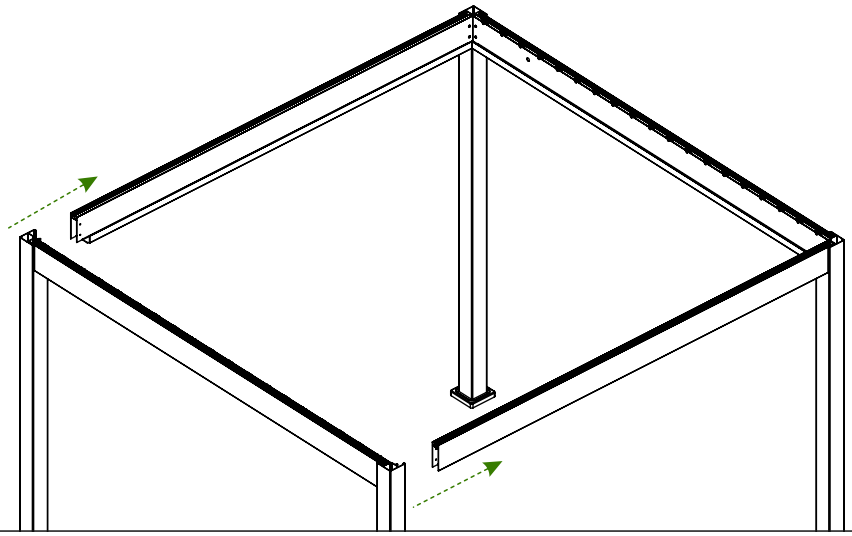

Abb. 9

5. Abdichten der Kunststoffkappen
5.1. Schieben Sie die Rinnendichtungen über die Rinennecken und dichten Sie die Innenseite der Rinnendichtung mit Silikondichtmittel ab. Siehe Abb. 10, 11.

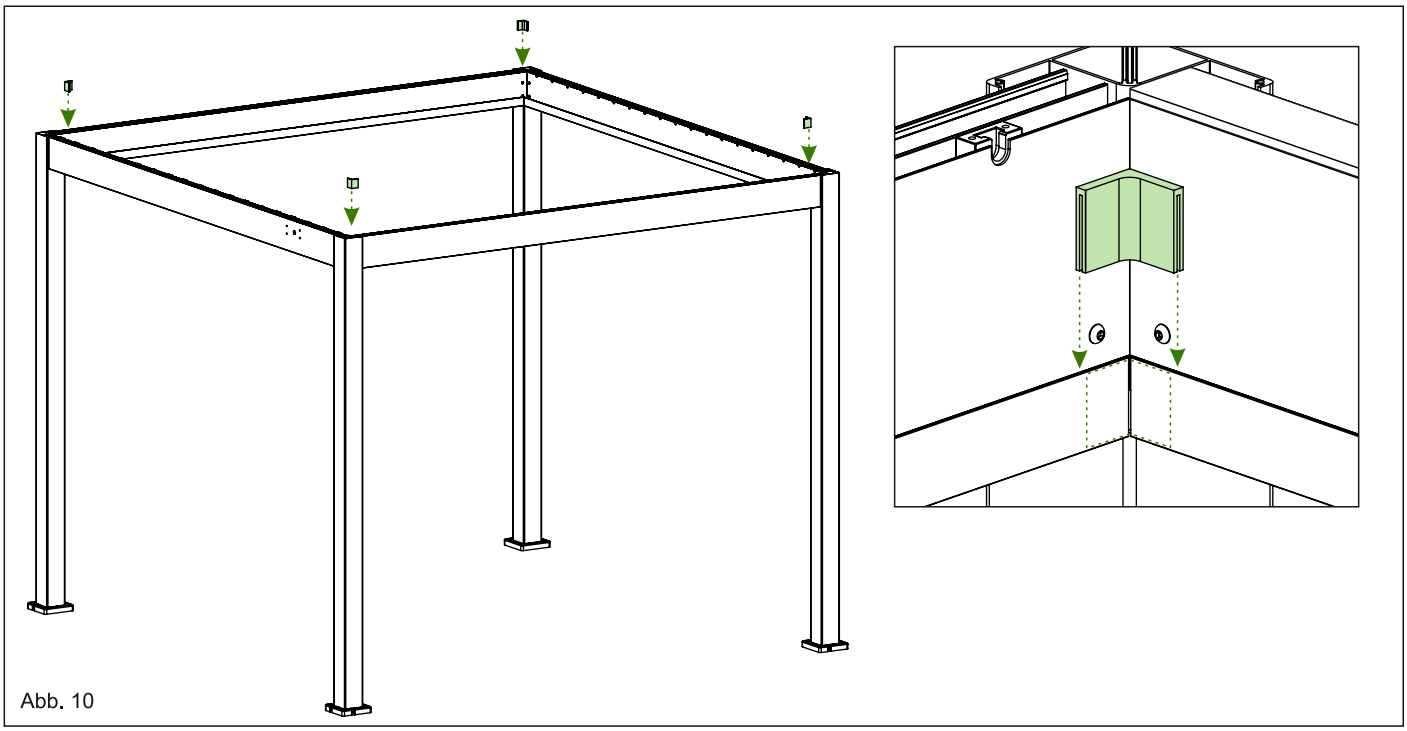

Abb. 10

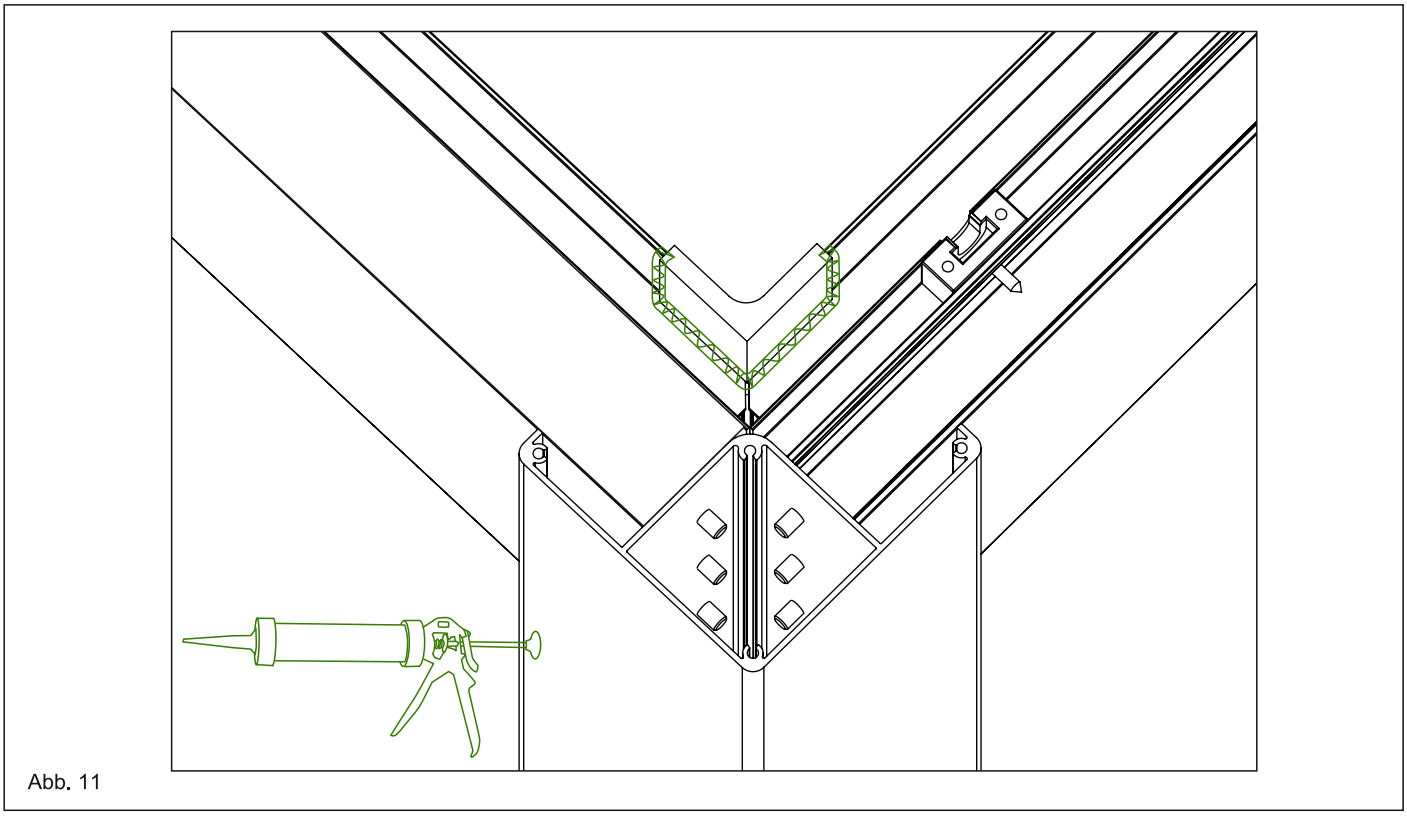

Abb. 11

6. Anbringung der Getriebeeinheit sowie Lamellen

6.1. Befestigen Sie das Kurbelgetriebe mit (D) M 6x25 Sechskant-Senkkopfschrauben in den dafür vorgesehenen Löchern an der Außenseite des Trägers A. Siehe Abb. 12.

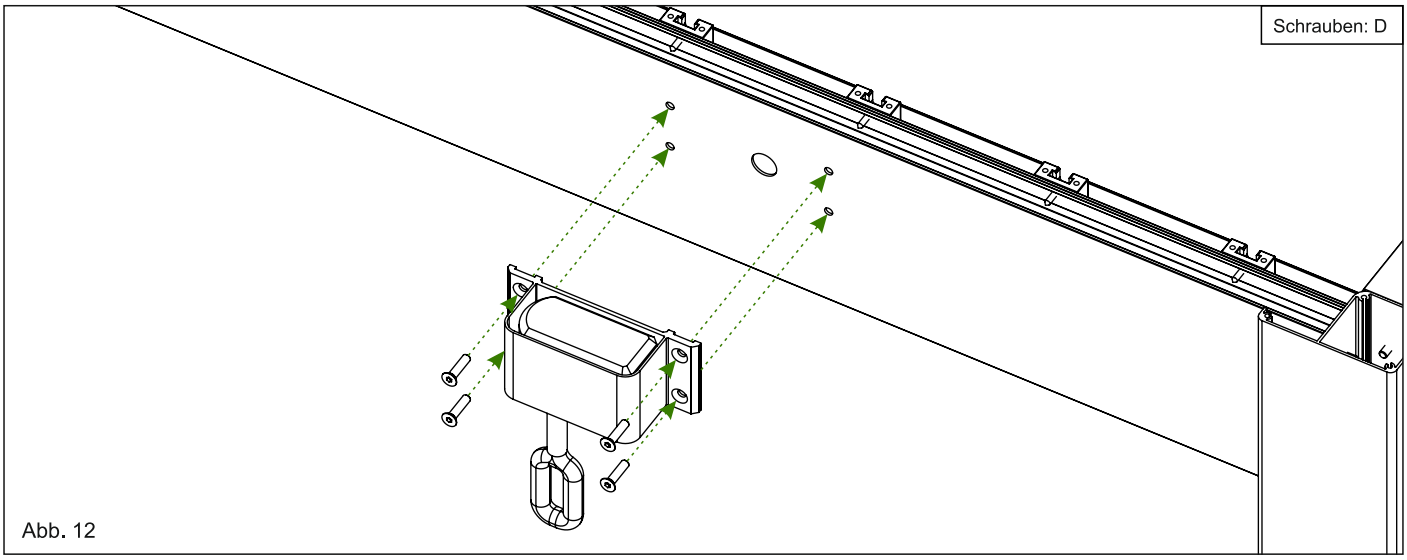

Abb. 12

6.2. Führen Sie den Getriebeeinsatz sowie Getriebehülse durch das Loch für die Handkurbel am Träger. Siehe Abb. 13.

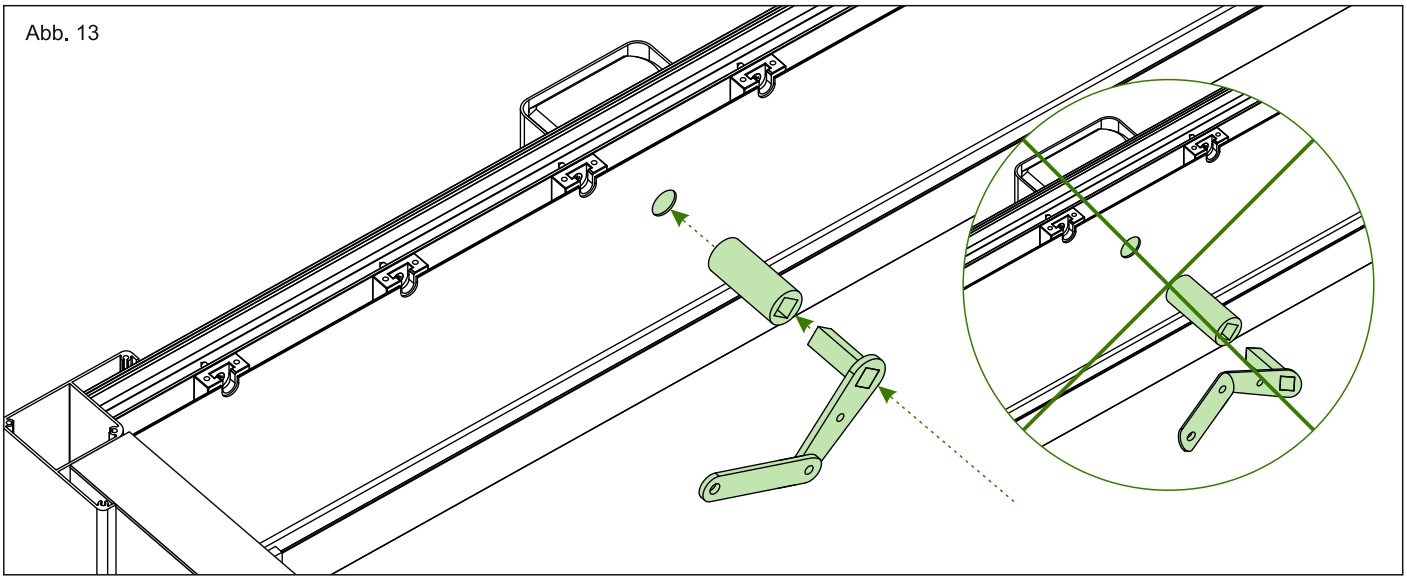

Abb. 13

6.3. Bitte beachten Sie beim Einsetzen der Lamellen die richtige Reihenfolge.
Bei Pergolen mit den Maßen 3x3m, 3x4m und 4x4m wird die Steuerungslamelle A hierbei als erstes an der Handkurbel befestigt (Steckplatz Nr.3 siehe *Tabelle 1). Bei Pergolen mit den Maßen 3x5m, 4x5m, 3x6m und 4x6m, werden jeweils zwei Steuerungslamellen an beiden Enden (jeweils Steckplatz Nr.3 vom Pfosten siehe **Tabelle 2) der Pergola befestigt.

*

1	2	3	4	5	6	7	8	9	10	11	12	13	14	15	16	17	18	19	20	21	22	23	24	25	26	27	28	29
		■																										

**

1	2	3	4	5	6	7	8	9	10	11	12	13	14	15	16	17	18	19	20	21	22	23	24	25	26	27	28	29	30	31	32	33	34	35	36	37	38	39	40	41	42	43	44
		■																																								■	

6.4. Setzen Sie die Steuerungslamelle in den dafür vorbestimmten Kunststoffsockel ein. Schrauben Sie als nächste die Lamelle an das Verbindungsstück, verwenden Sie hierbei die M 6x16 Linsenkopfschraube, Unterlegscheibe, Edelstahlring und Sicherungsmutter, um die Handkurbel und die Lamelle zu verbinden. Siehe Abb.14.

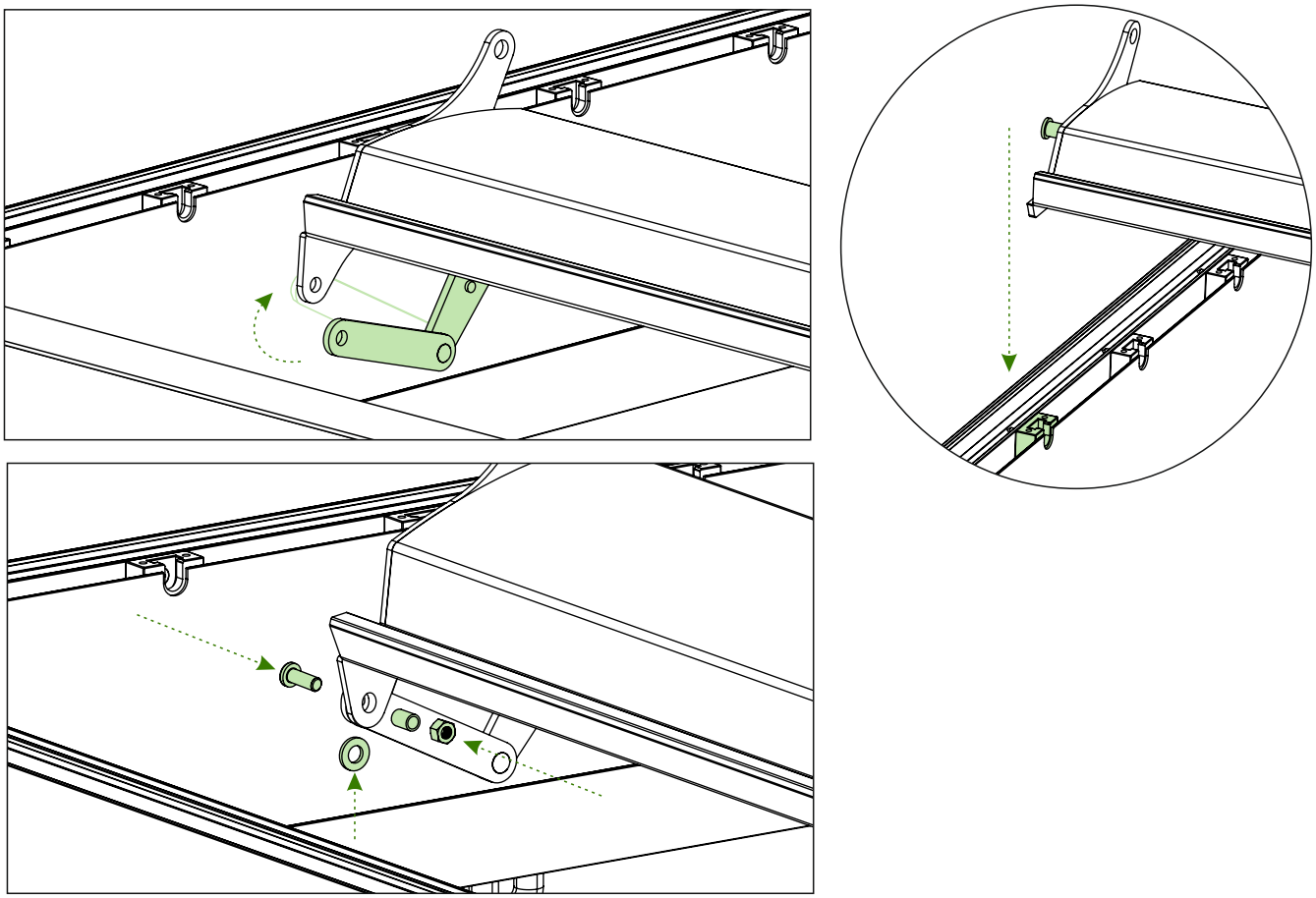

Abb. 14

6.5. Nun können Sie die restlichen Standard-Lamellen in die dafür vorgesehene Kunststoffsockel einsetzen. Siehe Abb. 15.

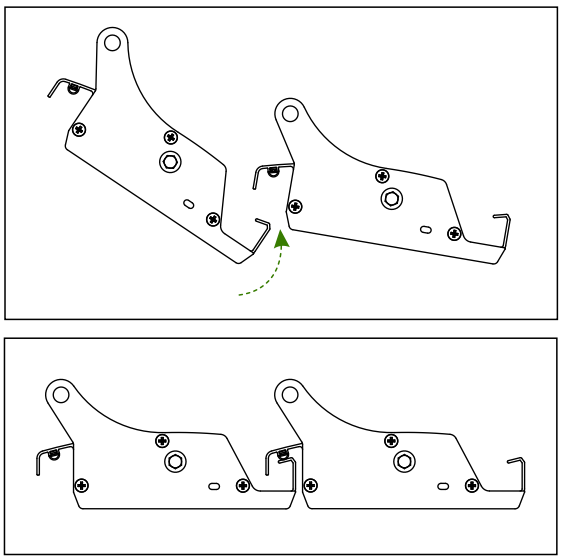

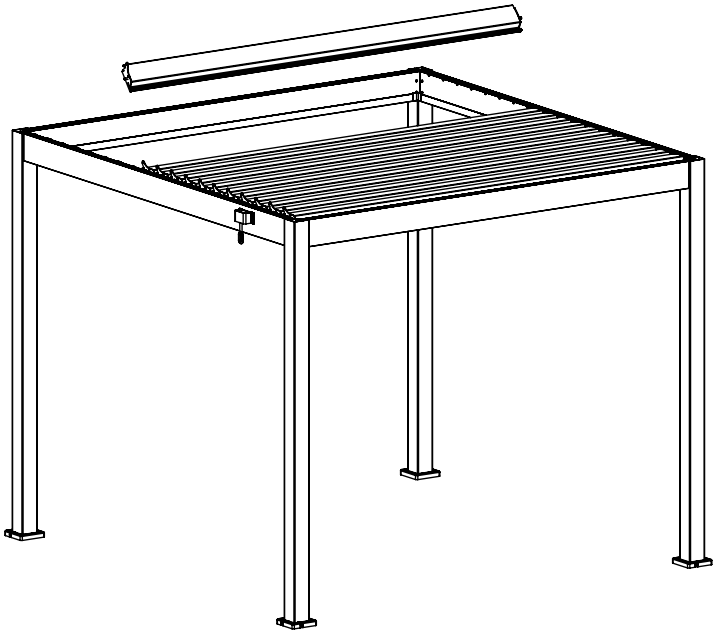

Abb. 15

7. Anbringung der Fassungsabdeckungen
7.1. Zur Befestigung der Fassungsabdeckung verwenden Sie (E) ST 4,2x16 Kreuzschlitzschrauben mit selbstschneidendem Kopf, um die Kunststoffsockel der Lamellen abzudecken. Wiederholen Sie den Vorgang auf beiden Seiten der Kunststoffsockel der Lamellen. Siehe Abb. 16.

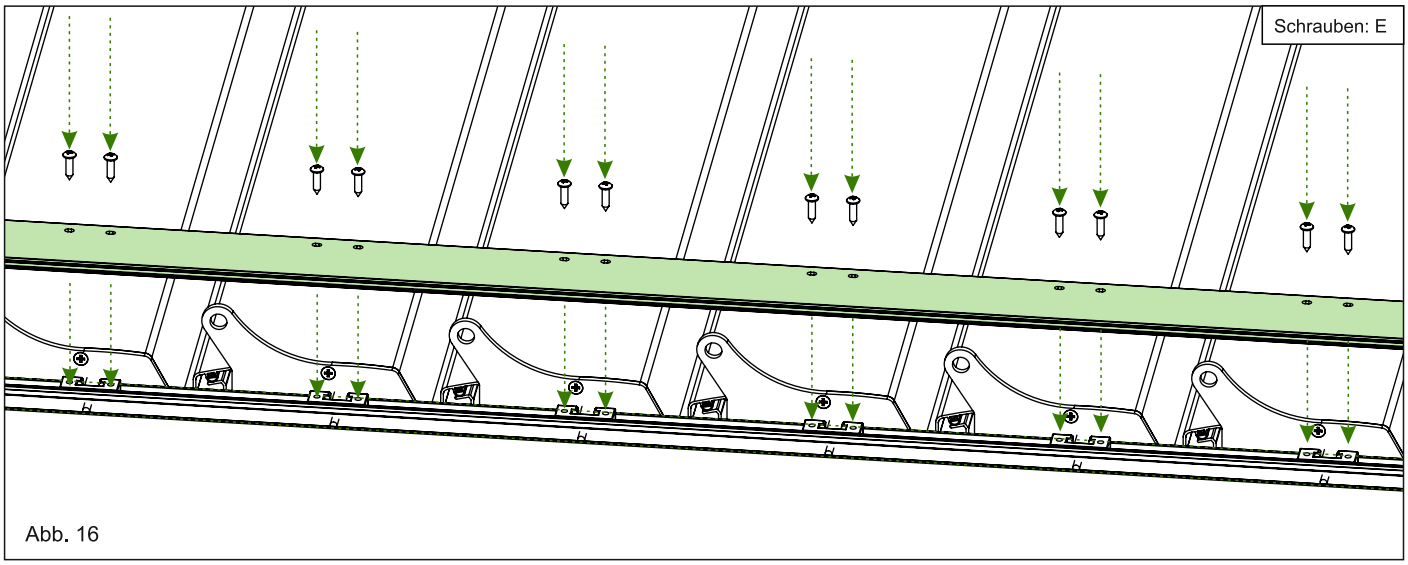

Abb. 16

8. Anbringung der Pfostenabdeckung
8.1. Jede Pfostenabdeckung wird mit 4 Stück (E) ST 4,2x16 Kreuzschlitzschrauben mit selbstschneidendem Gewinde am Pfosten befestigt. Siehe Abb. 17.

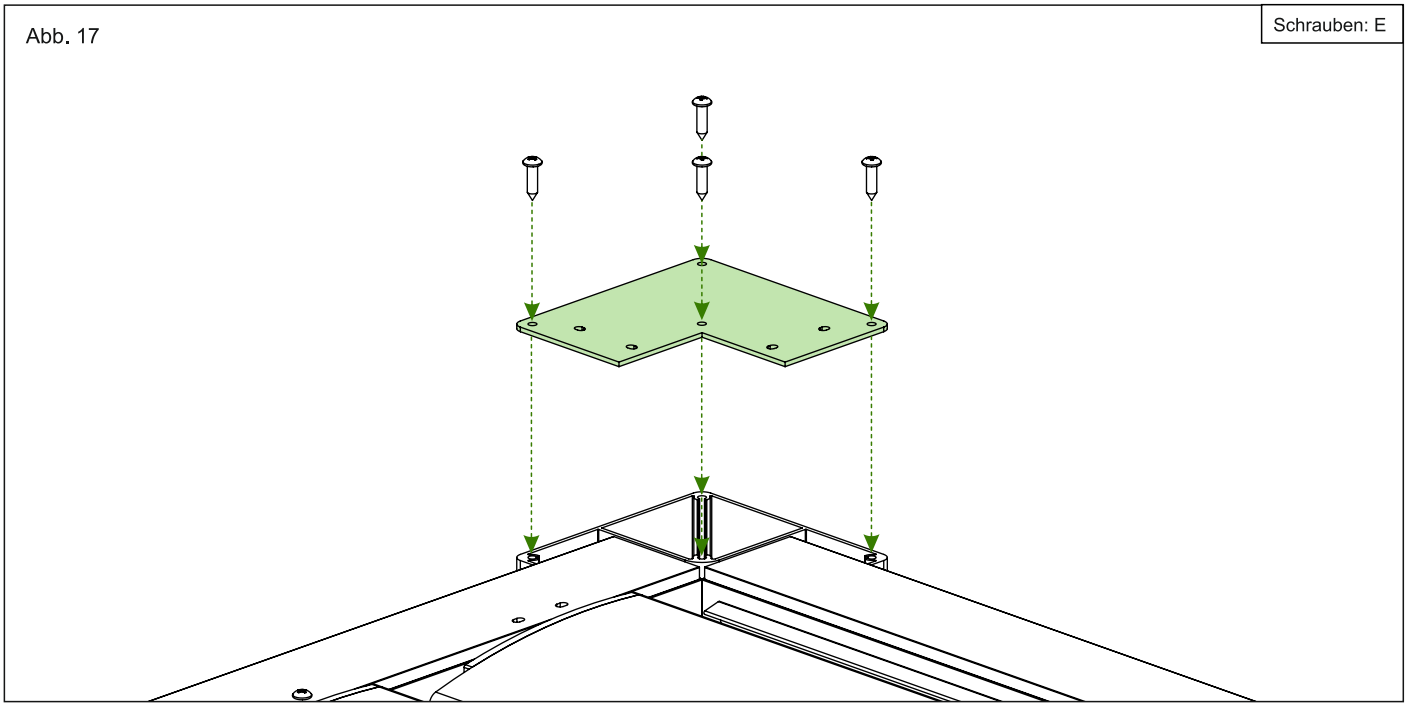

Abb. 17

9. Installieren Sie das Lamellen-Verbindungselement.
9.1. Verwenden Sie eine Unterlegscheibe zwischen der Verbindungselement und der Endkappe der Lamellen. Montieren Sie das Verbindungselement auf der Seite der Handkurbel und befestigen Sie es mit den Verbindungselement Schrauben. Siehe Abb. 18.

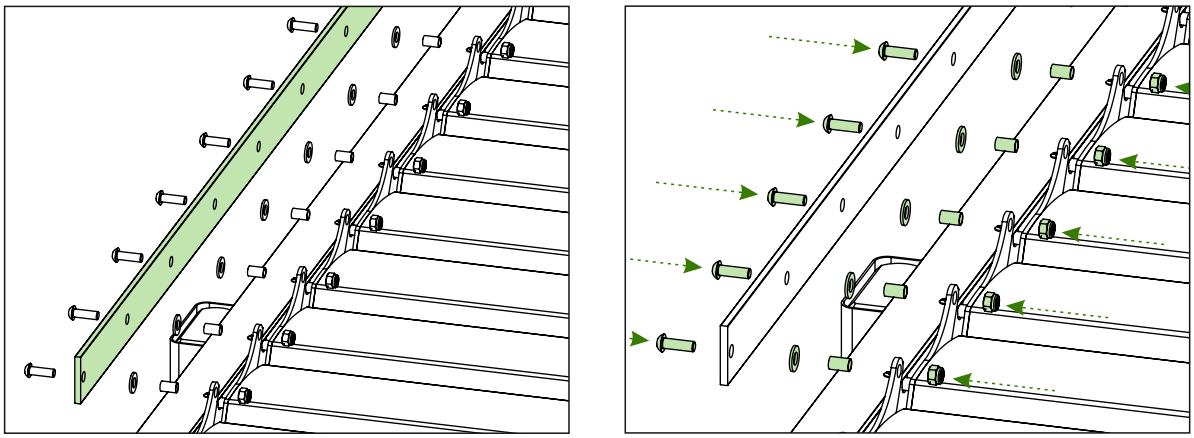

Abb. 18

10. Handkurbel
10.1. Befestigen Sie zum Schluss die Handkurbel an der manuellen Bedienungseinheit. Siehe Abb. 19.

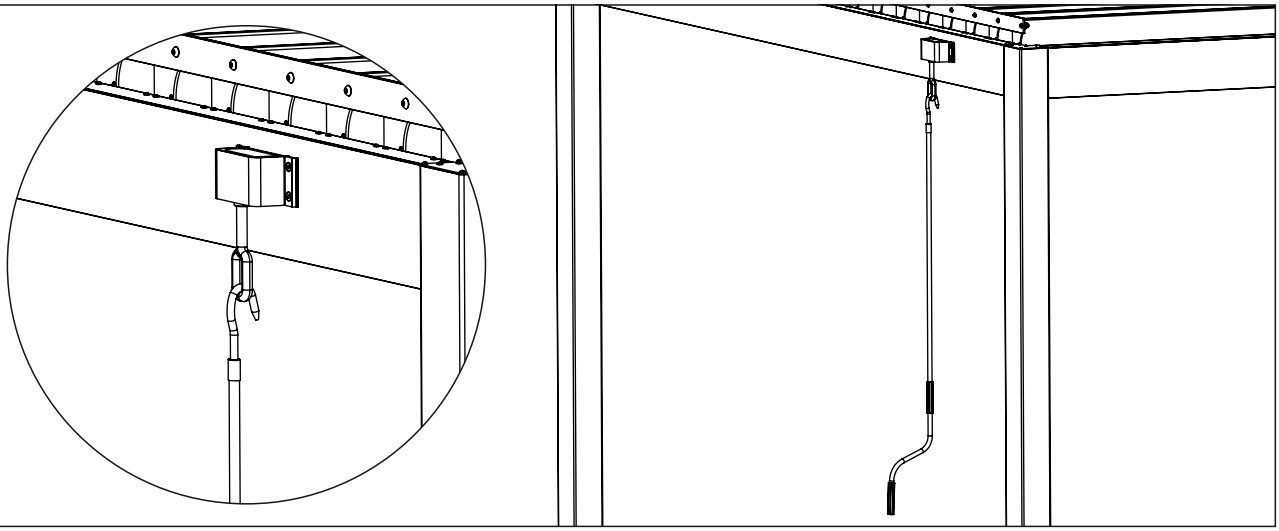

Abb. 19

11. Befestigen der restlichen Pfosten
11.1. Verschrauben Sie zum Schluss die restlichen Pfosten.

Pergola Florenz Maßen

3 x 3 m

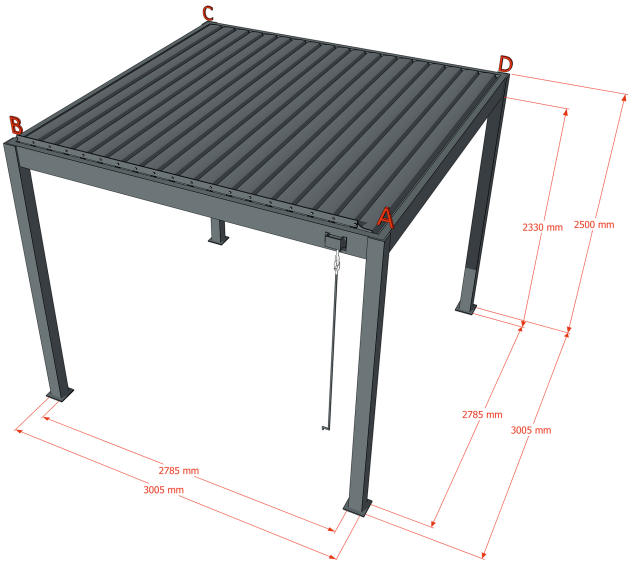

3 x 4 m

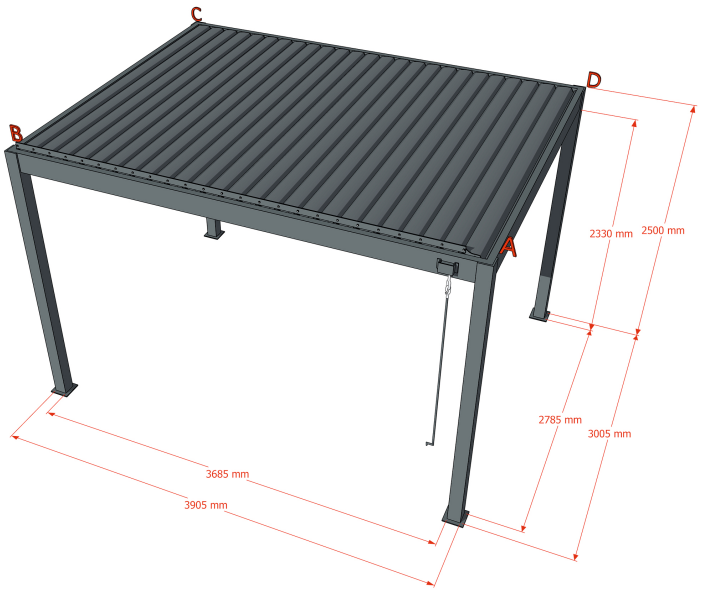

3 x 5 m

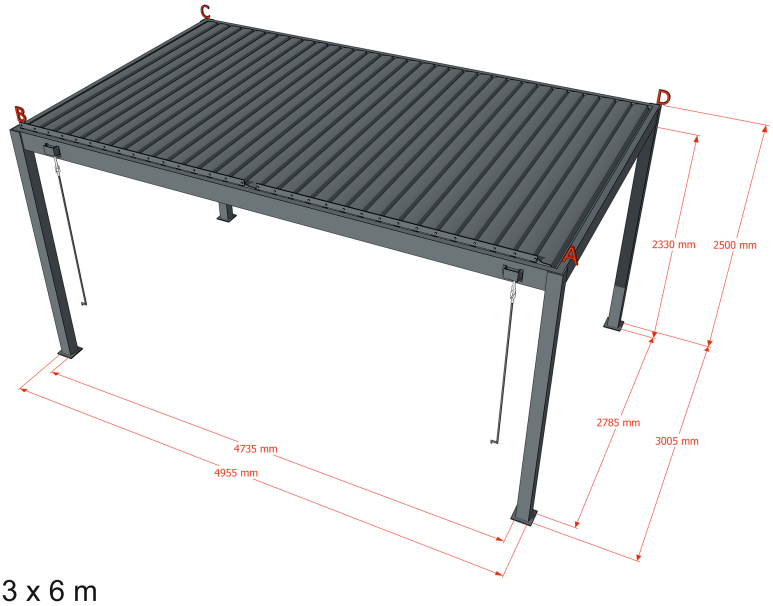

3 x 6 m

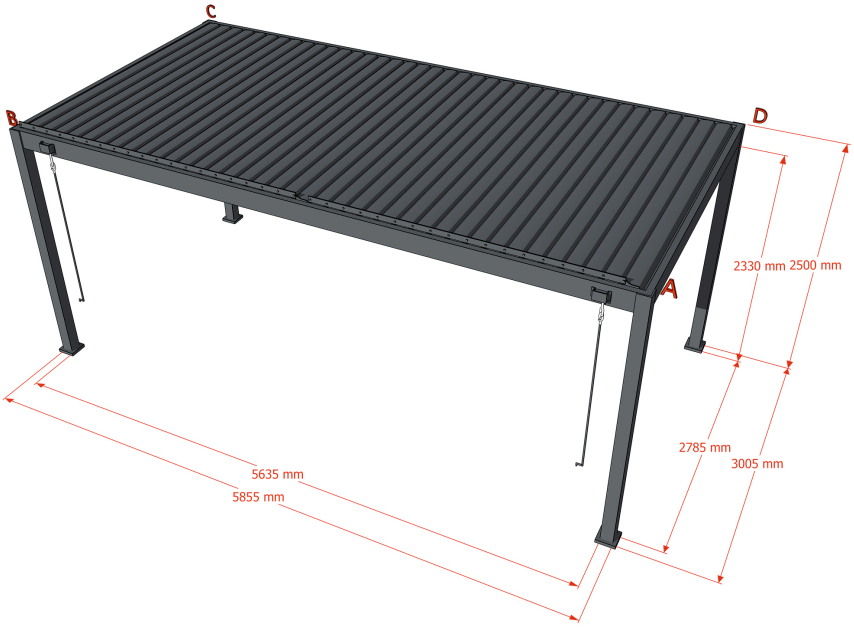

Pergola Florenz Maßen

4 x 4 m

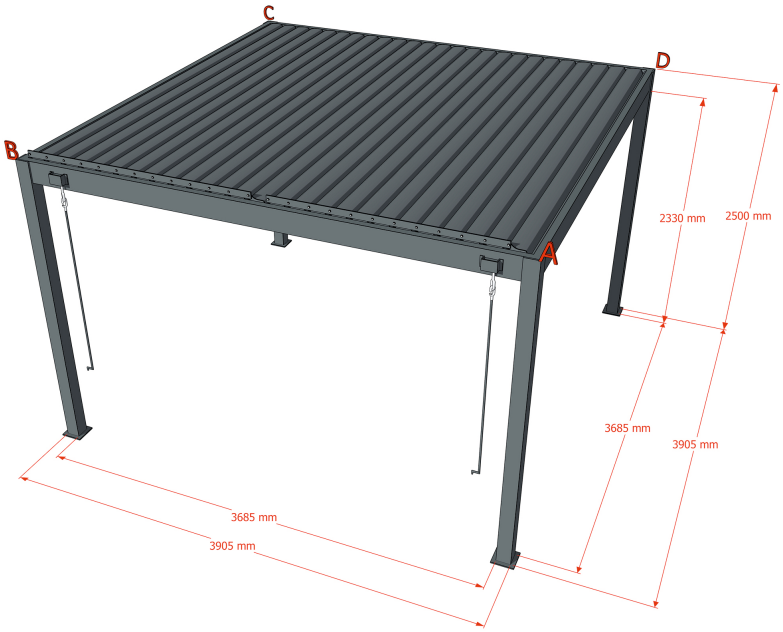

4 x 5 m

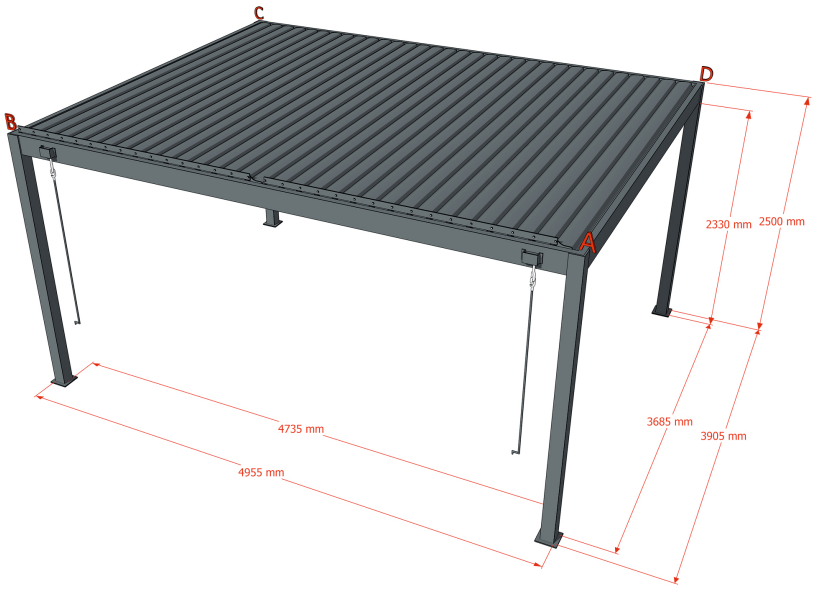

4 x 6 m

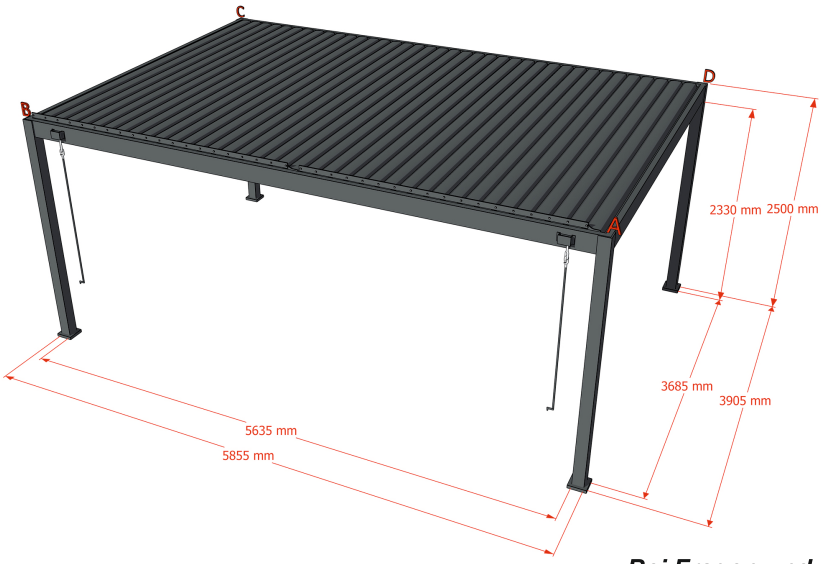

Bei Fragen und weiteren Wünschen, steht Ihnen unser Kundenservice gerne zur Verfügung.

Wir wünschen Ihnen viel Spaß mit Ihrer Pergola!

weitere Produkte von
DreamGarden

DreamGarden GmbH
+49 (0)2451-99488-99 | info@dreamgarden-shop.de
Lise-Meitner-Str. 5 | 52511 Geilenkirchen | Germany