MONTAGE- UND BEDIENUNGSANLEITUNG

AUSSENDUSCHE HAWAII
ART.NR. 20136

four and more
design your home

TEILELISTE

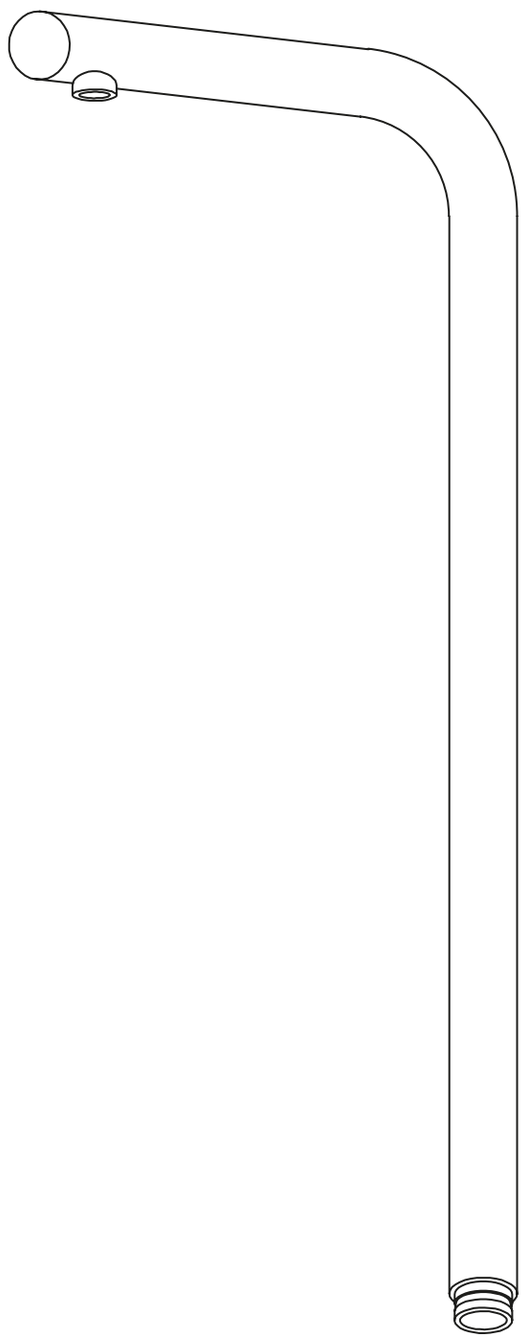

Duschsäule Teil A

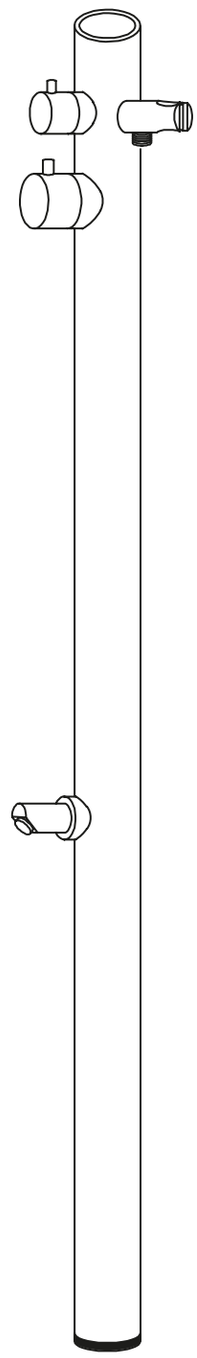

Duschsäule Teil B

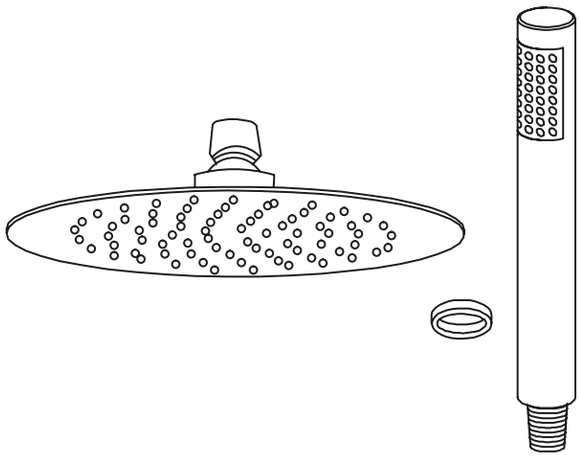

1 x Regenbrause
1 x Dichtung
1 x Handbrause

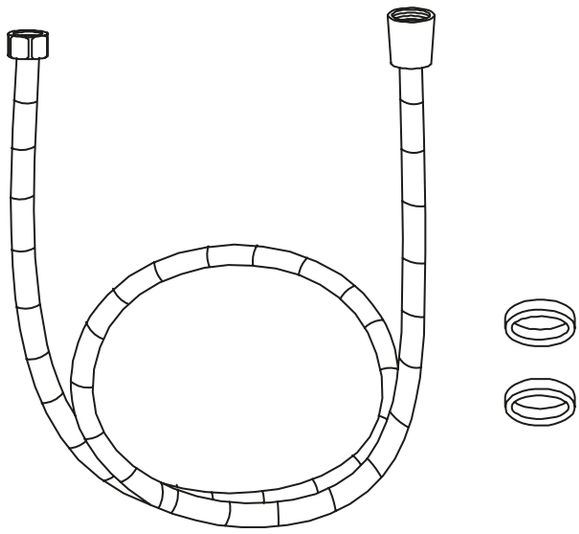

1 x Schlauch
2 x Dichtungen

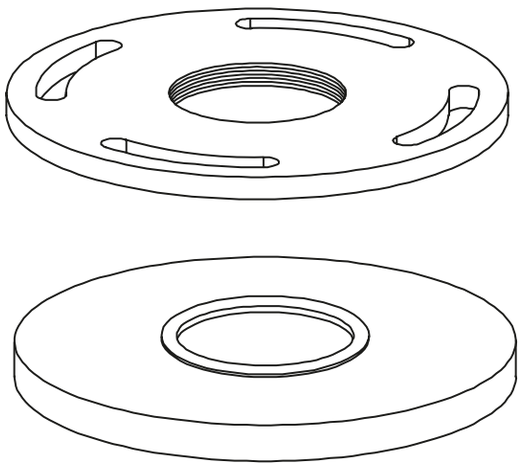

1 x Grundplatte
1 x Abdeckung Standfuss

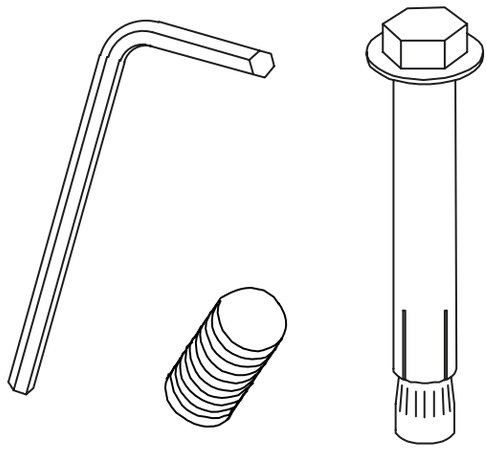

1 x Innensechskantschlüssel
2 x Madenschrauben
6 x Befestigungsbolzen

MONTAGE

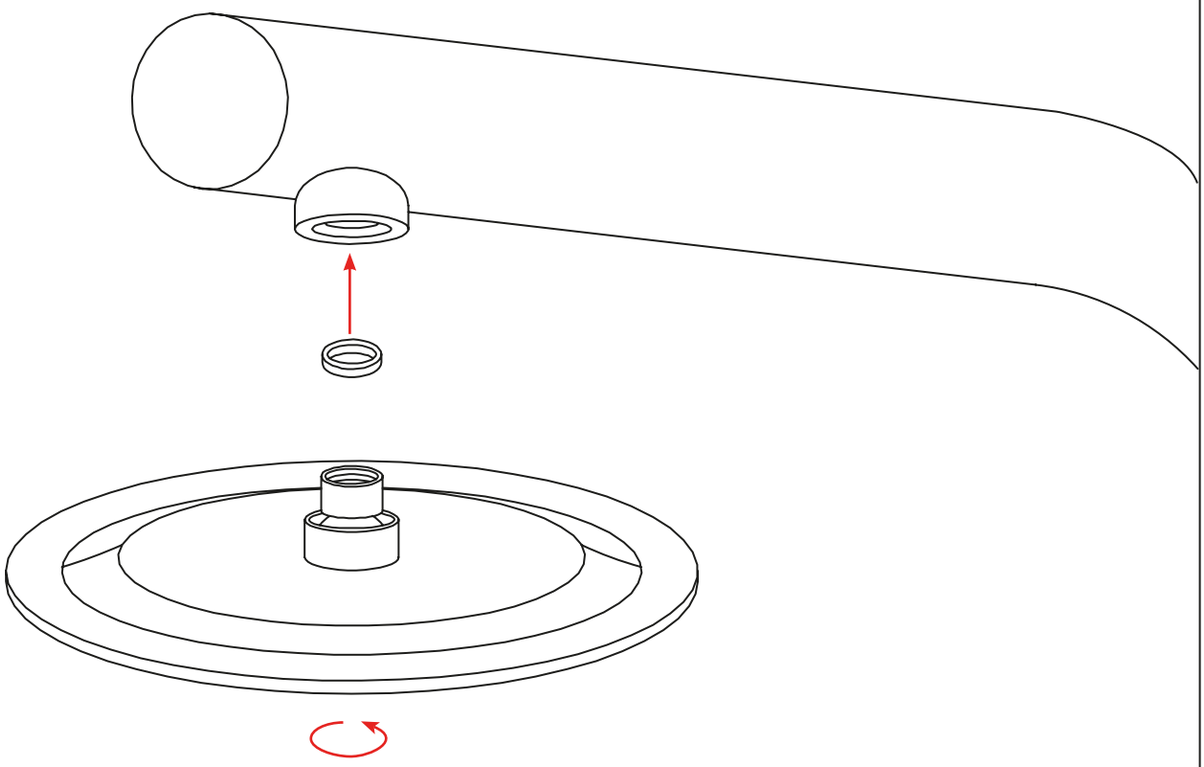

Schritt 1
Verbinden Sie die Regenbrause mit Rohr A.

MONTAGE

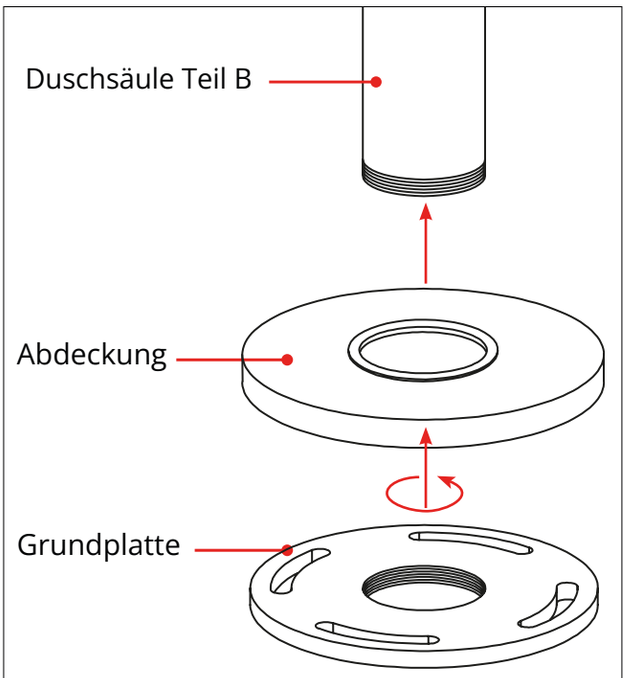

Schritt 2
Stülpen Sie die Abdeckung auf Teil B der Duschsäule und verschrauben Sie die Grundplatte mit Duschsäule Teil B.

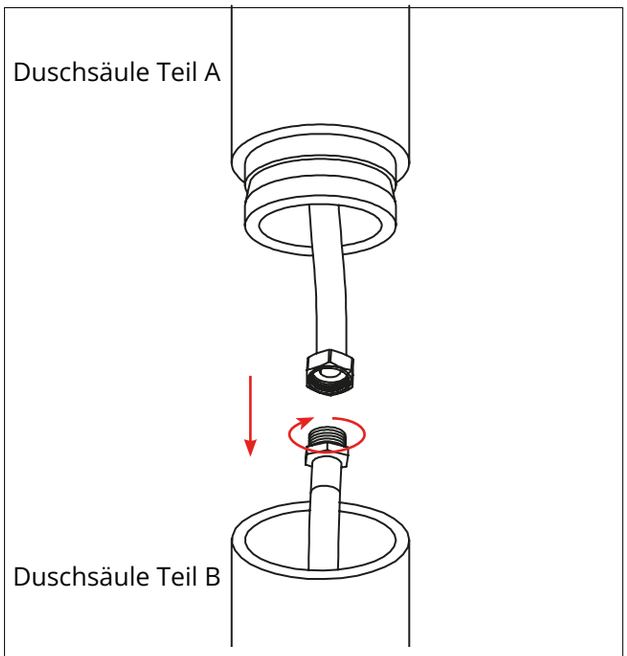

Schritt 3
Verschrauben Sie den Schlauch zwischen den Säulen.

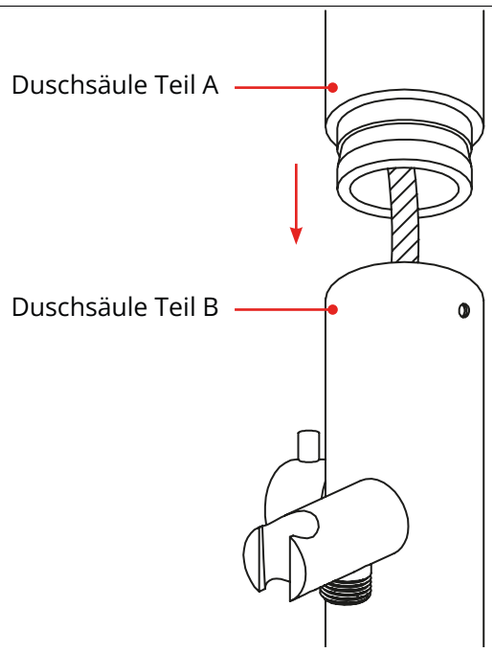

Schritt 4
Stecken Sie die Duschsäulen zusammen.

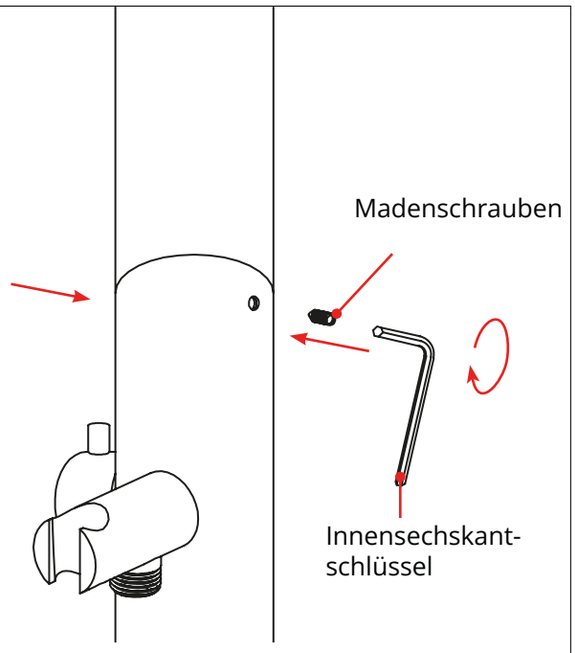

Schritt 5
Fixieren Sie die Duschsäulen mit der Madenschraube.

Hinweis:
Die mitgelieferten Bolzen sind ausschliesslich für die Montage auf betonfestem Untergrund geeignet. Eine andere Montage setzt andere geeignete Befestigungsmethoden voraus.

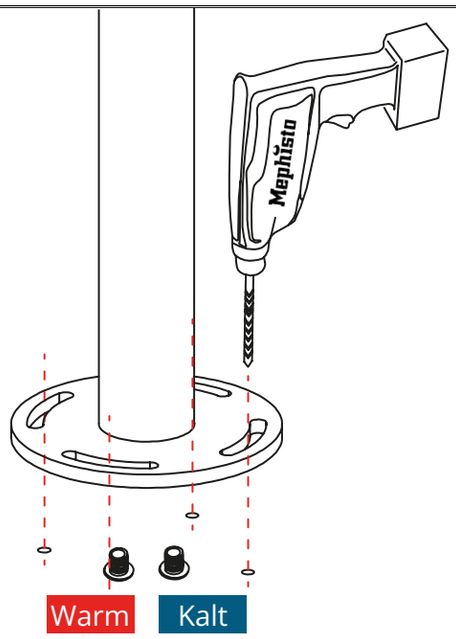

Schritt 6
Bohren Sie die Löcher für die Befestigungs-bolzen in den Untergrund.

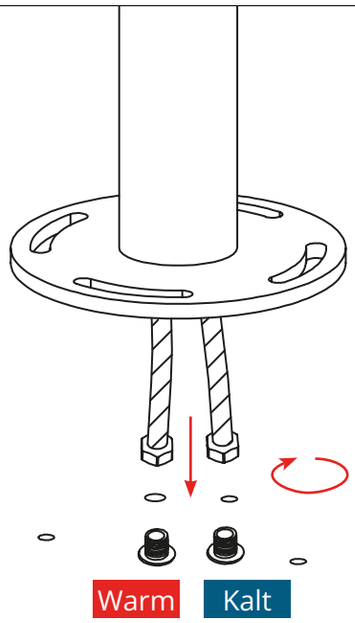

Schritt 7
Verbinden Sie die Schläuche mit dem Warm- bzw. Kaltwasseranschluß.

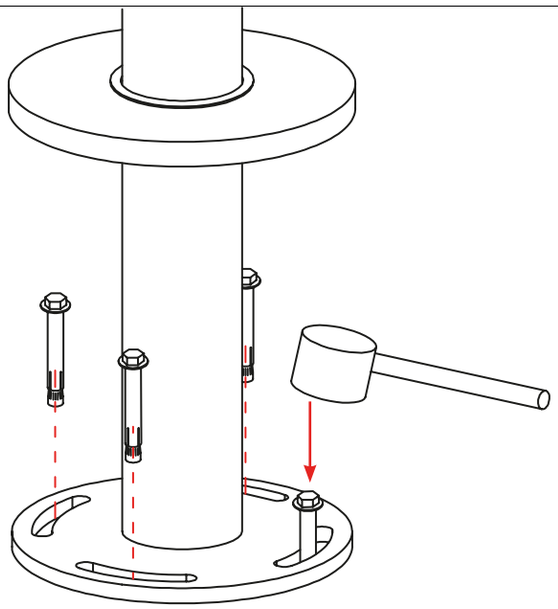

Schritt 8
Schlagen Sie die Befestigungsbolzen in die gebohrten Löcher.

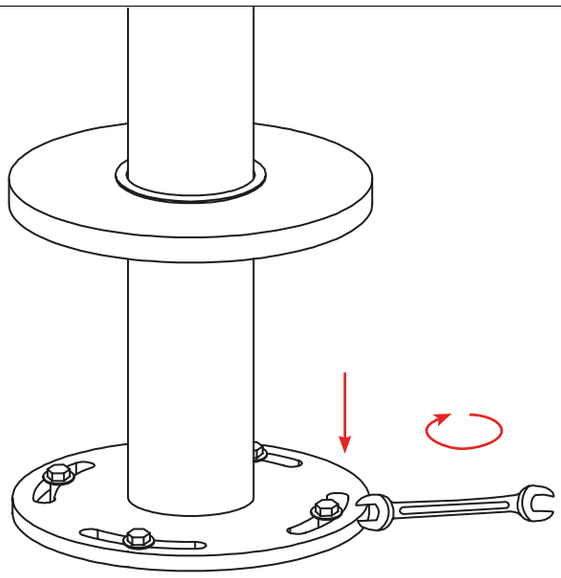

Schritt 9
Ziehen Sie die Befestigungbolzen an und ziehen Sie die Abdeckung herunter.

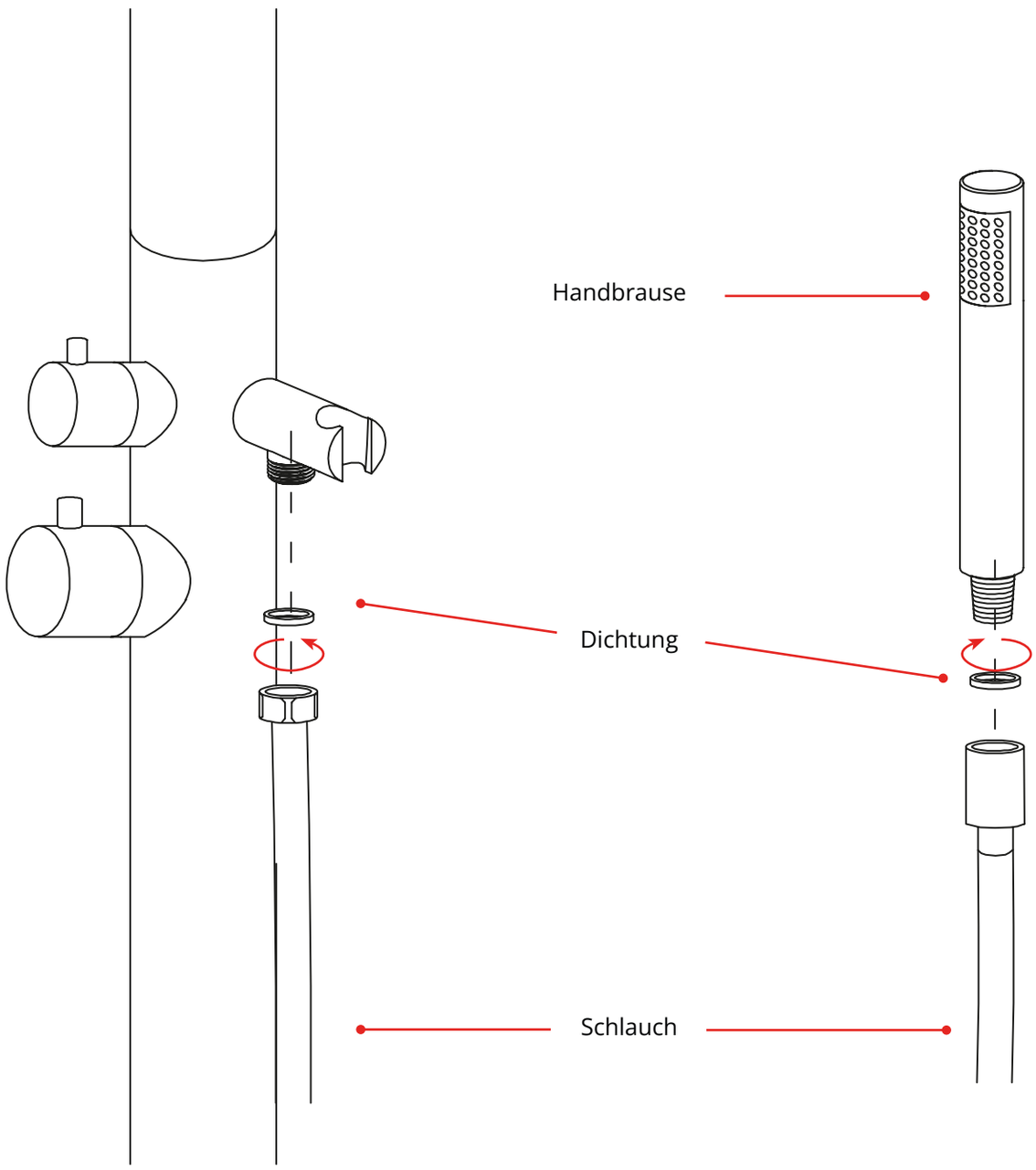

Schritt 10
Verbinden Sie den Schlauch mit der Handbrause.

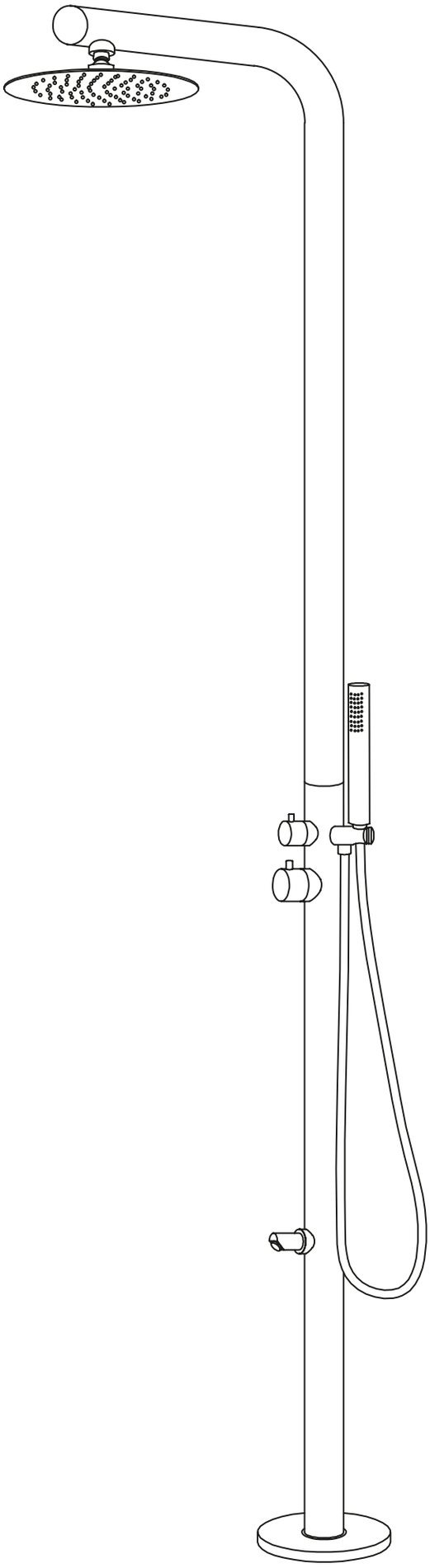

Fertig :-)

PFLEGEHINWEISE

Moderne Armaturen und Duschprodukte verwenden eine Kombination aus Materialien, um den Anforderungen des Marktes in Bezug auf Design und Funktionalität gerecht zu werden.
Um Schäden zu vermeiden, ist beim Reinigen Vorsicht geboten. Schäden, die durch unsachgemäße Behandlung entstehen, sind nicht durch die gesetzliche Gewährleistung abgedeckt.

Einfach und effektiv gegen Kalk am Duschkopf:

Mit unseren Silikonnoppen in der Duschbrause an den Strahldüsen bieten wir eine clevere Lösung gegen lästige Kalkablagerungen. Durch einfaches Abwischen der Noppen mit den Fingern entfernen Sie Kalk und Schmutz mühelos. Das Ergebnis ist ein gleichmäßiger und kräftiger Wasserstrahl, der das Duschen deutlich angenehmer gestaltet.

Das passende Reinigungsmittel wählen:

- Verwenden Sie ausschließlich milde Reinigungsmittel, wie beispielsweise solche auf Zitronensäurebasis.
- Verzichten Sie auf Reinigungsmittel, die Salzsäure, Ameisensäure, Chlorbleichlauge oder Essigsäure enthalten, da diese erhebliche Schäden verursachen können. Produkte mit Phosphorsäure sind nur eingeschränkt geeignet. Mischen Sie niemals verschiedene Reinigungsmittel!
- Verwenden Sie niemals Reiniger, die Scheuermittel enthalten. Verwenden Sie keine Scheuertücher, -pads oder -schwämme, diese können die Oberfläche des Produktes beschädigen.
- Wenn die Oberfläche bereits beschädigt ist, verursachen scharfe Reinigungsmittel weitere Schäden.
- Sprühen Sie Sprühreiniger nicht direkt auf den Duschkopf, da der Nebel in die Düsen eindringen und Schäden anrichten kann.
- Am besten sprühen Sie das Reinigungsmittel auf ein weiches Tuch und wischen damit die Oberflächen ab.
- Spülen Sie nach der Reinigung den Duschkopf und die Duschsäule gründlich mit klarem Wasser ab, um Rückstände zu entfernen.
- Auch Seifen- und Shampoorückstände können das Produkt beschädigen. Nach Gebrauch gut mit klarem Wasser abspülen.

Regelmäßige Reinigung:

Neben der Wahl des richtigen Reinigungsmittels und Hilfsmitteln ist die regelmäßige Entkalkung entscheidend für die Pflege Ihres Duschkopfes. Regelmäßiges Reinigen verhindert Kalkablagerungen und Wasserflecken.
Wie oft Sie entkalken sollten, hängt vor allem von der Wasserhärte in Ihrer Region ab. In Gegenden mit hohem Kalkgehalt ist eine häufigere Reinigung ratsam. Erste Anzeichen von Verkalkung sind sichtbar, wenn der Wasserstrahl nicht mehr gleichmäßig aus den Düsen kommt.

Dusche winterfest machen:

Lassen Sie das Wasser vollständig aus dem System. Die Dusche selbst ist winterfest ABER die Leitungen müssen vollständig enlteert werden! Gefrierendes Wasser in den Leitungen kann dazu führen, dass die Leitungen undicht werden oder sogar platzen.

TROUBLESHOOTING

PROBLEM	MÖGLICHE URSACHE	LÖSUNG
Es kommt zu wenig Wasser	Unzureichender Wasserdruck	Prüfen Sie den Wasserdruck, falls eine Pumpe installiert wurde, prüfen Sie ob diese ordnungsgemäß funktioniert
	Verschmutzte Noppen /Düsen	Reinigen Sie die Noppen /Düsen
	Verschmutze Dichtungen	Reinigen Sie die Übergänge zu Schlauch und Brause
Die Ausgangstemperatur entspricht nicht der eingestellten Temperatur	Griff nicht ausgerichtet	Richten Sie den Griff aus
	Warmwassertemperatur zu niedrig eingestellt	Stellen Sie das Temperaturlimit bei der Warmwasserzufuhr hoch
Keine Temperaturregelung möglich	Mischregler verschmutzt oder verkalkt	Mischregler reinigen, ggfs ersetzen
	Der Wasseranschluss ist falsch gelegt worden	Schließen Sie die Warm und Kaltwasserzufuhr korrekt an
Umstellhebel schwergängig	Mischreglerkartusche defekt oder verschmutz	Ersetzen Sie die Kartusche

WEITERE INSTALLATIONSHINWEISE

Lassen Sie die Dusche von einem erfahrenen Fachbetrieb einbauen.
Informieren Sie sich über alle geltenden örtlichen Sanitärvorschriften und befolgen Sie diese, wenn Sie die Temperatur am Warmwasserbereiter einstellen.

TECHNISCHE DETAILS

Betriebsdruck	Max. 5,5 bar
Empfohlener Druck	2-4 bar
Max. Warmwassertemperatur	60°C
Durchflussrate bei 4 bar:	Max. 15 l / min
Handbrause (falls vorhanden) bei 4 bar:	Max. 15 l / min
Fußdusche (falls vorhanden) bei 4 bar:	Max. 15 l / min
Regendusche (falls vorhanden) bei 4 bar:	Max. 15,1 l / min

WEITERE HINWEISE

Wenn Sie die Dusche auf der Bodenplatte Vulcano Art.Nr. 20100 befestigen, verwenden Sie zur Montage NICHT die beigelegten Bolzen, sondern passende rostfreie Schrauben.

Four & More GmbH

Walter-Wezel-Str. 8
74889 Sinsheim-Hilsbach
Deutschland

www.four-more.de

E-Mail: info@four-more.de
Telefon: +49(0)7260-8499755
Telefax: +49(0)7260-8499598

Bei den Zeichnungen handelt es sich um nicht maßstabgetreue Darstellungen der Produkte.
Produktions- und produktabhängige Toleranzen sind möglich. Angabe der Maße in Millimeter.
Für Druckfehler keine Haftung.

Dieser gedruckte Text samt sämtlicher seiner Bestandteile unterliegt dem Urheberrechtsschutz. Jede Nutzung außerhalb der begrenzten Schranken des Urheberrechtsgesetzes ist ohne die Erlaubnis der Four & More GmbH nicht gestattet und rechtswidrig.
Dies betrifft insbesondere Kopien, Übersetzungen, Mikroverfilmungen sowie die Einbindung und Bearbeitung in elektronischen Systemen.

24. 02. 2025