SIC

Schnell Innovativ Clever

Katalog

2025

Modulares Befestigungssystem „fixITeasy“ – Einzelteile I Systemteile

Made In Germany

3 Jahre Hersteller-garantie

Tel: + 49 (0) 7452 89 787 0 - Fax: + 49 (0) 7452 89 787 19
E-mail: info@sic-design.de - Home: www.sic-design.de

Inhaltsverzeichnis

Systembeschreibung 2

Produkte „fixITeasy“ Einzelteile I Systemteile 3

Baureihe: Tragarm „TOLERO“ – Schwenkarm „PANTHERA“ 3

Produktbeschreibung 3

Tragarm „TOLERO“ 4

Schwenkarm „PANTHERA“ 4

Anbindung 5

Anbindung 6

Monitorhalterung 7

Verbindungselement 7

Geräteträger 8

Trägerschienen 9

Trägerschiene, an Wand 9

Nutenabdeckung für Profil Trägerschiene 9

Trägerschiene einfach, an Wand 9

Trägerschiene gerundet, an Decke, Tisch oder Boden 10

Blende an abgehängter Decke, für gerundete Trägerschiene 10

Befestigung an Decke oder Boden, für gerundete Trägerschiene 10

Trägerschiene kompakt, an Decke oder Boden 11

Blende an Zwischendecke, für kompakte Trägerschiene 11

Befestigung an Decke oder Boden, für kompakte Trägerschiene 12

Baureihe: Tragarm „Standard“ – Schwenkarm „Standard“ 13

Produktbeschreibung 13

Tragarm 14

Kleiner Tragarm I Schwenkarm 15

Anbindung 16

Anbindung 17

Anbindung 18

Monitorhalterung bis 5 kg / bis 15 kg 19

Herstellerbezogene Halterungen 19

Monitorhalterung bis 25 kg 20

Keyboardplatte, ausziehbar 105 mm 21

Keyboardplatte, ausziehbar 105 mm oder klappbar 22

Notebookplatte I Geräteplatte 23

Ablageplatte I Rechnerplatte 24

Konsole mit Design-Blende 25

Trägerplatte für schwere Geräte 26

Einfacher mechanischer Lift, an Decke 26

Rollwagen (zum Anbau Geräteträger) *27*
Zubehör *28*
Universalklammer für Philips Monitor X2 ..... **28**
Anbindung für Trägerschiene an Normschiene 25 x 10 mm **28**
Verbindungselement **28**
Kabelmanagement an Normschiene **29**
Scannerhalterungen **30**
Halterung für Digi-Box (Terminal Server) an Normschiene 25 x 10 mm **30**
Steckdosenleiste, zum Anbau an Trägerschiene oder an Rollwagen **31**
Konditionen 32

Systembeschreibung

Innovative Technik, einfache Handhabung, perfektes Ergebnis – das **fixITeasy** Befestigungssystem.
Mit unseren modularen Lösungen lassen sich Arbeitsplätze ergonomisch gestalten.

Unsere hochwertigen Monitorhalterungen weisen viele durchdachte Details auf, lassen sich gut reinigen und die Schwenkarme exakt auf das Monitorgewicht einstellen.

Neben Decken- und Wandhalterungen lassen sich die Systeme auch an Beatmungsgeräten, Stativen oder Versorgungssystemen anbringen. Sie können direkt an Maschinen angebracht, sowie mit Standfuß oder Rollwagen als selbständige Arbeitsplätze aufgebaut werden. Dabei werden auch Drucker, Scanner und andere Komponenten ergonomisch positioniert.

Unser flexibles Geräteträgersystem bietet Ihnen viele pfiffige Detaillösungen: Butterweiche Neigungsverstellung der Monitorhalter, verdeckte Kabelführung, weiche Handauflage und vieles mehr. Unsere Monitorschwenkarme sind mit VESA 75 und 100 ausgestattet und lassen sich exakt auf das Gewicht vom Monitor oder des Gerätes einstellen.

Wir bieten sowohl Geräteträgersysteme für ausgewählte Standard-Bildschirme,
als auch Sonderlösungen an.

Unser modulares Halterungssystem lässt sich bei Bedarf nach Ihren Bedürfnissen beliebig erweitern.

Produkte „fixITeasy“ Einzelteile I Systemteile

Baureihe: *Tragarm „TOLERO“ – Schwenkarm „PANTHERA“*

Produktbeschreibung

- Für Verbindungsachse mit Außen- ⌀ **32 mm**
- Kabeldurchlass ⌀ **28 mm**
- Top Design
- Sehr verwindungssteif
- Geschlossene Ausführung
- Mit Kabelmanagement
- Kabel vom Anwender einzulegen
- Kabel vollständig im System geführt
- Für Kaltgerätestecker und HDMI; USB möglich

Kabelführung, Tragarm „TOLERO“

Kabelführung, Schwenkarm „PANTHERA“

Kombinationen Beispiele

Kombination **K-21011**
Anbindung an waagrechte Normschiene
Tragarm „TOLERO“ mit Ausladung: 350 mm

Kombination **K-21331**
Anbindung an Wand oder Trägerschiene.
Darstellung: Schwenkarm „PANTHERA COMPACT“ in oberer Position

Kombination **K-21071**

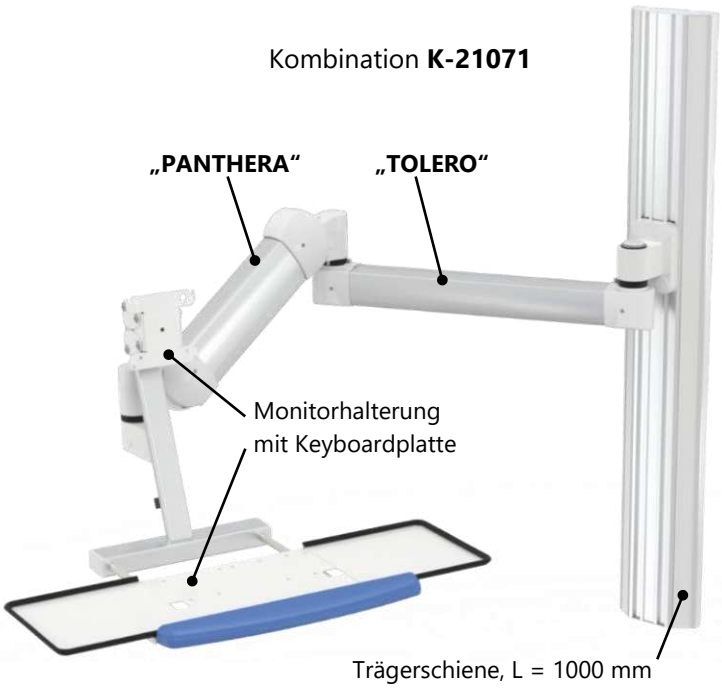

Tragarm „TOLERO“

Farbe: natur eloxiert + weiß

Artikel-Nr.	Beschreibung	Abbildung
M-21200 - 250	**Tragarm „TOLERO“** Ausladung: 250 mm, Gewicht: 1,2 kg, Tragfähigkeit: bis 35 kg	 Um 180° gedreht
M-21200 - 350	**Tragarm „TOLERO“** Ausladung: 350 mm, Gewicht: 1,4 kg, Tragfähigkeit: bis 35 kg	
M-21200 - 500	**Tragarm „TOLERO“** Ausladung: 500 mm, Gewicht: 1,7 kg, Tragfähigkeit: bis 35 kg	

Weitere Längen auf Anfrage

Schwenkarm „PANTHERA“

Farbe: natur eloxiert + schwarz + weiß

Artikel-Nr.	Beschreibung	Abbildung
M-21301 – 800 N *4 – 7 kg*	**Schwenkarm „PANTHERA COMPACT“** Ausladung max.: 443 mm Höhenverstellung: ca. 380 mm, ± 37,5° Gewichtsausgleich justierbar Mit Klemmung Gewicht: 2,4 kg Tragfähigkeit: 4 - 12 kg	In oberer Position In unterer Position
M-21301 – 1000 N *5 – 9 kg*		
M-21301 – 1300 N *7 – 12 kg*		
M-21100 – 800 N *5 – 12 kg*	**Schwenkarm „PANTHERA“** Ausladung max.: 463 mm Höhenverstellung: ca. 370 mm, ± 37,5° Gewichtsausgleich justierbar Mit Klemmung Gewicht: 3 kg Tragfähigkeit: 5 - 21 kg	In oberer Position In unterer Position
M-21100 – 1000 N *8 – 16 kg*		
M-21100 – 1300 N *12 – 21 kg*		
M-21110 – 1000 N *7 – 12 kg*	**Schwenkarm „PANTHERA-XL“** Ausladung max.: 552 mm Höhenverstellung: ca. 478 mm Gewichtsausgleich justierbar Mit Klemmung Gewicht: 3,4 kg Tragfähigkeit: 7 - 16 kg	In oberer Position In unterer Position
M-21110 – 1300 N *8 – 16 kg*		

Anbindung

Farbe: natur eloxiert + pulverbeschichtet weiß + schwarz

Tragfähigkeit: bis 35 kg, Verbindungsachse: Außen- ∅ 32 mm, Durchlass- ∅ 28 mm, inkl. Distanzhülse und 2x Sicherungsring

Artikel-Nr.	Beschreibung	Abbildung
M-20239	**An waagrechte Normschiene 25 x 10 oder 35 x 8 mm** Ausladung: 62 mm Gewicht: 1,1 kg Montiert an waag-rechte Normschiene	
M-20240	**An senkrechte Normschiene 25 x 10 mm** Ausladung: 53 mm Gewicht: 0,8 kg Montiert an senk-rechte Normschiene	180° gedreht
M-20241	**An Wand oder Trägerschiene** Ausladung: 67 mm Gewicht: 1,1 kg Montiert an Trägerschiene	180° gedreht
M-20254 – RD38	**An Rohr ∅ 38 mm** Ausladung: 77 mm, Gewicht: 0,95 kg	Darstellung mit M-20254 – RD25
M-20254 – RD35	**An Rohr ∅ 35 mm** Ausladung: 81 mm, Gewicht: 1 kg	
M-20254 – RD30	**An Rohr ∅ 30 mm** Ausladung: 77 mm, Gewicht: 1 kg	Montiert an Rohr Ø25 mm 180° gedreht
M-20254 – RD25	**An Rohr ∅ 25 mm** Ausladung: 71 mm, Gewicht: 0,9 kg	

Anbindung

Farbe: natur eloxiert + pulverbeschichtet weiß + schwarz

Tragfähigkeit: bis 35 kg, Verbindungsachse: Außen- ∅ 32 mm, Durchlass- ∅ 28 mm, inkl. Distanzhülse und 2x Sicherungsring

Artikel-Nr.	Beschreibung	Abbildung
M-20474	**An Beatmungs- oder Narkosegerät** Ausladung: 67 mm Gewicht: 0,9 kg Montiert an Gerät	180° gedreht
M-20238	**An GCX-Profil** Ausladung: 58 mm Gewicht: 0,7 kg Montiert an GCX-Profil	180° gedreht
M-20252	**An Standard Profil** Ausladung: 65 mm Gewicht: 1,1 kg Montiert an Profil	180° gedreht
	An Versorgungskanal **(2x waagrechte Normschiene 25 x 10 mm)** Auch um 180° gedreht oder mit Knoten unten montierbar Ausladung: 78 mm	Darstellung mit M-20481 Montiert an Versorgungskanal Knoten unten montiert Knoten 180° gedreht montiert
M-20480	Normschienenabstand **bis 330 mm** Gesamthöhe: 508 mm, Gewicht: 2 kg	
M-20481	Normschienenabstand **bis 360 mm** Gesamthöhe: 508 mm, Gewicht: 2,1 kg	
M-20482	Normschienenabstand **bis 740 mm** Gesamthöhe: 908 mm, Gewicht: 3 kg	

Monitorhalterung

Farbe: natur eloxiert + schwarz + pulverbeschichtet weiß

VESA-Standard 75 / 100 mm, drehbar ± 90°, neigbar ± 15°

Verbindungsachse mit Außen- ∅ 32 mm und Durchlass- ∅ 28 mm, inkl. Distanzhülse und 2x Sicherungsring

Artikel-Nr.	Beschreibung	Abbildung
M-20383	Ausladung: 78 mm Gewicht: 0,8 kg Tragfähigkeit: **bis 5 kg**	
M-20393	Ausladung: 101 mm Gewicht: 1,1 kg Tragfähigkeit: **bis 25 kg**	
M-20408	Ausladung: 101 mm Gewicht: 1,2 kg Tragfähigkeit: **bis 25 kg**	

Verbindungselement

Artikel-Nr.	Beschreibung	Abbildung
M-16138	**Verbindungsachse für Tragarme / Schwenkarme** inkl. Distanzhülse und 2x Sicherungsring Außen- ∅ 32 mm Durchlass- ∅ 28 mm Gewicht: 0,2 kg	

Geräteträger

Grundarbe: natur eloxiert + pulverbeschichtet weiß

VESA-Standard 75 / 100 mm, neigbar ± 15°. Gesamte Einheit drehbar ± 90°

Verbindungsachse mit Außen- ∅ 32 mm und Durchlass- ∅ 28 mm, inkl. Distanzhülse und 2x Sicherungsring.

Keyboardplatten mit weicher Handauflage in blau (optional in anthrazit) und Kantenschutz in schwarz

Artikel-Nr.	Beschreibung	Abbildung
M-20130-B	**Keyboardplatte mit Auszug 105 mm und Halterung für Monitor bis 20 kg** Tiefe 208 mm, Innenmaß variabel: von 412 bis 682 mm in Stufen verstellbar, Mausablage wahlweise links oder rechts Justierbare Höhenverstellung über Profil: 210 mm Ausladung Keyboardplatte: 438 mm Tragfähigkeit: bis 5 kg. Gewicht: 5,2 kg Mausplatten außen montiert	
M-20129-B	**Klapp-Keyboardplatte mit Halterung für Monitor bis 20 kg** Lichtes Maß: 190 x 630 mm, Klappwinkel ca. 101° (Endlage gedämpft), Mausablage und Mausfang rechts Justierbare Höhenverstellung über Profil: 345 mm Ausladung Keyboardplatte: 456 mm Tragfähigkeit: bis 5 kg. Gewicht: 6 kg Keyboardplatte hochgeklappt	
M-15670	**Universal-Geräteplatte 400 x 350 mm** inkl. Verbindungsachse Lichtes Maß: Breite 400 mm x Tiefe 350mm, aufgekantet Tragfähigkeit: bis 15 kg Gewicht: 3,2 kg	

Trägerschienen

Trägerschiene, an Wand

Farbe: natur eloxiert + weiß

Breite 150 mm x Tiefe 42 mm, mit 2 integr. Kabelkanälen, 2x Profilabdeckung (Optional: 2x Potentialausgleichsstecker)

Artikel-Nr.	Beschreibung	Abbildung
M-15875	**Länge: 500 mm** Gewicht: 1,65 kg	
M-15876	**Länge: 1000 mm** Gewicht: 3,3 kg	
M-15877	**Länge: 1500 mm** Gewicht: 4,9 kg	
M-15878	**Länge: 2000 mm** Gewicht: 6,5 kg	
Aufschlag pro Zuschnitt	**Sonderlänge auf Anfrage** Gewicht: 0,33 kg / 100 mm	

Artikel-Nr.	Beschreibung	Abbildung
Z-10610 z.B. für M-15877**:** 3x zu bestellen	**Nutenabdeckung**, passend für alle Trägerschienen-Profile Set á 2 Stück Länge jeweils 1000 mm Farbe: Weiß	Detail

Trägerschiene einfach, an Wand

Farbe: natur eloxiert + lichtgrau

Breite 135 mm x Tiefe 17 mm, mit 2 integr. Kabelkanälen und 2x Profilabdeckung (Optional: 2x Potentialausgleichsstecker)

Artikel-Nr.	Beschreibung	Abbildung
M-20500	**Länge: 350 mm** Gewicht: 0,75 kg	
M-20501	**Länge: 700 mm** Gewicht: 1,5 kg	
M-20502	**Länge: 1000 mm** Gewicht: 2,08 kg	
M-20499	**Länge: 1500 mm** Gewicht: 3,15 kg	
Aufschlag pro Zuschnitt	**Sonderlänge auf Anfrage** Gewicht: 0,21 kg / 100 mm	

Trägerschiene gerundet, an Decke, Tisch oder Boden

Breite 86 mm x Tiefe 64 mm, mit 1 integrierten Kabelkanal und 1x Profilabdeckung

Farbe: pulverbeschichtet weiß

Artikel-Nr.	Beschreibung	Abbildung
M-15894_WS	**Länge: 700 mm** Gewicht: 2 kg	
M-15896_WS	**Länge: 1000 mm** Gewicht: 2,9 kg	
M-15897_WS	**Länge: 1500 mm** Gewicht: 4,3 kg	
M-15898_WS	**Länge: 2000 mm** Gewicht: 5,7 kg	
Aufschlag pro Zuschnitt	**Sonderlänge auf Anfrage** Gewicht: 0,3 kg / 100 mm	

Blende an abgehängter Decke, für gerundete Trägerschiene

Farbe: pulverbeschichtet weiß

Artikel-Nr.	Beschreibung	Abbildung
M-20495	**Außen - ∅ 240 mm** 3-teilig, Gewicht: 0,6 kg Inkl. Drehrastbolzen zur Montage an Trägerschiene Sicht von oben Sicht von unten Angebaut an Trägerschiene	 Passend in Deckenausschnitt ∅ 180 mm

Befestigung an Decke oder Boden, für gerundete Trägerschiene

Farbe: pulverbeschichtet weiß

Artikel-Nr.	Beschreibung	Abbildung
M-20148	**Breite 254 x Tiefe 210 x Höhe 6 / 77 mm** Inkl. Verbindungsschrauben und Drehrastbolzen Lochbild Befestigung: 210 x 180 mm, D 9 mm Gewicht: 3,1 kg Tragfähigkeit: bis 50 kg	

Trägerschiene kompakt, an Decke oder Boden

Farbe: natur eloxiert + lichtgrau / weiß

Breite 132 mm x Tiefe 76 mm, mit 2 integrierten Kabelkanälen und1x Profilabdeckung

Artikel-Nr.	Beschreibung	Abbildung
M-15886	**Länge: 1000 mm** Gewicht: 4,4 kg	
M-15887	**Länge: 1500 mm** Gewicht: 6,5 kg	
M-15888	**Länge: 2000 mm** Gewicht: 8,7 kg	
Aufschlag pro Zuschnitt	**Sonderlänge auf Anfrage** Gewicht: 0,5 kg / 100 mm	

Blende an Zwischendecke, für kompakte Trägerschiene

Farbe: pulverbeschichtet weiß

Artikel-Nr.	Beschreibung	Abbildung
M-22170	**Außen - ∅ 400 mm** 3-teilig Inkl. Drehrastbolzen zur Montage an Trägerschiene Gewicht: 0,95 kg Sicht von oben Sicht von unten Angebaut an Trägerschiene	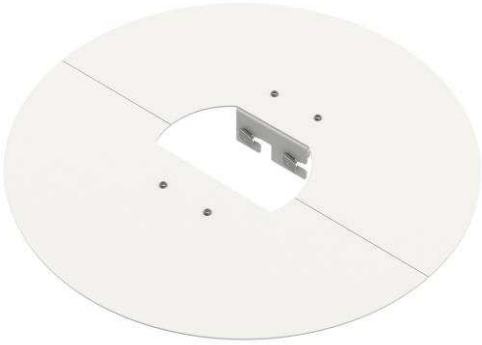 Passend in Deckenausschnitt ∅ 270 mm

Befestigung an Decke oder Boden, für kompakte Trägerschiene

Farbe: pulverbeschichtet weiß

Artikel-Nr.	Beschreibung	Abbildung
M-20152	**Standfuß / Deckenbefestigung** Inkl. Verbindungsschrauben und Drehrastbolzen (zur Trägerschiene) Breite 300 x Tiefe 260 x Höhe 12 / 162 mm Lochbild der Befestigung: 250 x 230 mm, D 9 mm Gewicht: 9,2 kg Tragfähigkeit: bis 60 kg	
M-20170	**Bodenplatte / Deckenplatte** Inkl. Verbindungsschrauben (zur Trägerschiene) Breite 300 x Tiefe 260 x Höhe 12 mm Lochbild der Befestigung: 250 x 230 mm, D 9 mm Gewicht: 7,3 kg Tragfähigkeit: bis 60 kg	
M-20151	**Standfuß / Deckenplatte** Inkl. Verbindungsschrauben (zur Trägerschiene) Mit Gelenkfüßen in schwarz Breite 550 x Tiefe 475 x Höhe 12 mm Gewicht: 25 kg Tragfähigkeit: bis 60 kg	

Baureihe: *Tragarm „Standard“ – Schwenkarm „Standard“*

Produktbeschreibung

- Für Verbindungsachse mit Außen- ⌀ **20 mm**
- Ansprechendes Design
- Reinigungsfreundlich
- Verwindungssteif
- Mit Kabelmanagement
- Verschraubte Abdeckungen
- Kabel vom Anwender einzulegen

Kabelführung, Tragarm Standard

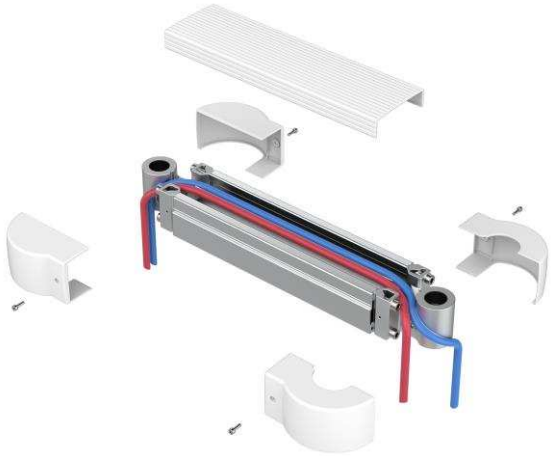

Kabelführung, Schwenkarm Standard

Kombinationen Beispiele

Kombination
K-22817
Anbindung an Versorgungskanal. (Darstellung: Schwenkarm unten)

Kombination
K-5801
Anbindung an Wand oder Trägerschiene. Ausladung Tragarm: 350 mm. Mausplatten ganz innen montiert.

Kombination **K-22835** an Trägerschiene L = 500 mm

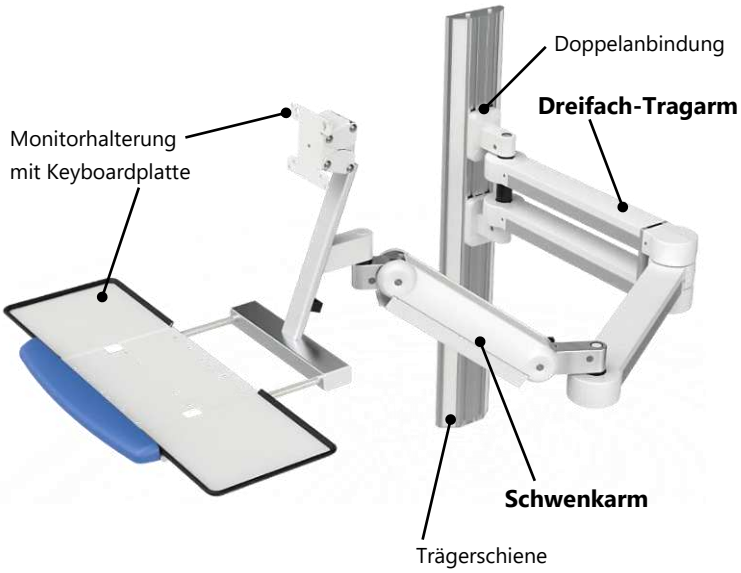

Tragarm

Mit integriertem Kabelkanal

Farbe: natur eloxiert + weiß

Artikel-Nr.	Beschreibung		Abbildung
M-15364 – 350	**Tragarm fest**	Ausladung: **350 mm** Gewicht: 1,2 kg	Tragfähigkeit: bis 35 kg
M-15364 – 400		Ausladung: **400 mm** Gewicht: 1,3 kg	
M-20676	**Tragarm fest** zur Anbindung Infusionsstange (nicht im Lieferumfang)	Ausladung: **150 mm** Gewicht: 0,95 kg	Tragfähigkeit: bis 35 kg
M-20677		Ausladung: **350 mm** Gewicht: 1,4 kg	
M-5048 - 250	**Tragarm beweglich**	Ausladung: **250 mm** Gewicht: 1,25 kg	Tragfähigkeit: bis 30 kg
M-5048 - 350		Ausladung: **350 mm** Gewicht: 1,35 kg	
M-5048 – 500		Ausladung: **500 mm** Gewicht: 1,6 kg	
M-20675	**Tragarm beweglich** zur Anbindung Infusionsstange (nicht im Lieferumfang)	Ausladung: **250 mm** Gewicht: 1,05 kg	Tragfähigkeit: bis 30 kg
M-20678		Ausladung: **350 mm** Gewicht: 1,25 kg	
M-20679		Ausladung: **500 mm** Gewicht: 1,6 kg	
M-5048 - 1000_DV	**Tragarm bew., mit Dreiecksverstärkung** Ausladung: **1000 mm** Gewicht: 3,6 kg		Tragfähigkeit: bis 30 kg
M-15373 – 1000	**Tragarm beweglich, mit Doppelgelenk** Ausladung: **1000 mm** Gewicht: 3,3 kg		Tragfähigkeit: bis 20 kg

Weitere Längen auf Anfrage

Tel: + 49 (0) 7452 89 787 0 - Fax: + 49 (0) 7452 89 787 19
E-mail: info@sic-design.de - Home: www.sic-design.de

Kleiner Tragarm I Schwenkarm

Mit integriertem Kabelkanal

Farbe: natur eloxiert + weiß

Artikel-Nr.	Beschreibung	Abbildung
M-20069	**Kleiner Tragarm** Ausladung: 266 mm Oberfläche: pulverbeschichtet weiß Gewicht: 0,75 kg Tragfähigkeit: bis 15 kg	
M-20079	**Kleiner Tragarm mit Doppelgelenk** Ausladung: 532 mm Oberfläche: pulverbeschichtet weiß Gewicht: 1,5 kg Tragfähigkeit: bis 10 kg	
M-15650 – 800N *4 – 10 kg*	**Schwenkarm** Mit Bremse Ausladung max.: 450 mm Höhenverstellung: ca. 335 mm, ± 35° Gewichtsausgleich justierbar Gewicht: 3,1 kg Tragfähigkeit: 4 - 16 kg	 In oberer Position
M-15650 – 1000N *7 – 12 kg*		 In waagrechter Position
M-15650 – 1300N *8 – 16 kg*		 In unterer Position

Anbindung

Mit Verbindungsachse ∅ 20 mm

Farbe: natur eloxiert + weiß + schwarz

Artikel-Nr.	Beschreibung		Abbildung
M-5019	**Einfache, an waagrechte Normschiene 25 x 10 mm** Ausladung: 41 mm Gewicht: 0,71 kg Tragfähigkeit: bis 20 kg	 Montiert an waagrechte Normschiene	
M-20360	**An waagrechte Normschiene 25 x 10 oder 35 x 8 mm** Ausladung: 82 mm Gewicht: 1,3 kg Tragfähigkeit: bis 35 kg	 Montiert an waagrechte Normschiene	
M-20360_LK	**Mit langem Knoten, an waagrechte Normschiene 25 x 10 mm** Ausladung: 165 mm Gewicht: 1,6 kg Tragfähigkeit: bis 35 kg	 Montiert an waagrechte Normschiene	
M-20350	**An senkrechte Normschiene 25 x 10 mm** Ausladung: 51 mm Gewicht: 0,67 kg Tragfähigkeit: bis 35 kg	 Montiert an senk-rechte Normschiene	
M-20290	**An Standard-Profil (geeignet auch an Wand)** Ausladung: 76 mm Gewicht: 1,3 kg Tragfähigkeit: bis 20 kg	 Montiert an Profil	

Anbindung

Mit Verbindungsachse ∅ 20 mm

Farbe: natur eloxiert + weiß + schwarz

Artikel-Nr.	Beschreibung		Abbildung
M-20072_MW	**Einfache, an Wand oder Trägerschiene** Ausladung: 24 mm Gewicht: 0,25 kg Tragfähigkeit: bis 20 kg	 Montiert an Trägerschiene	
M-20361	**An Wand oder Trägerschiene** Ausladung: 86 mm Gewicht: 1,2 kg Tragfähigkeit: bis 35 kg	 Montiert an Trägerschiene	
M-20361_LK	**Mit langem Knoten, an Wand oder Trägerschiene** Ausladung: 170 mm Gewicht: 1,65 kg Tragfähigkeit: bis 35 kg	 Montiert an Trägerschiene	
M-20280_OK	**An GCX-Profil** Ausladung: 78 mm Gewicht: 0,93 kg Tragfähigkeit: bis 35 kg	 Montiert an GCX-Profil	 Ansicht von rechts
M-20280_MK	**An GCX-Profil mit Klemmhebel** Ausladung: 78 mm Gewicht: 0,95 kg Tragfähigkeit: bis 35 kg	 Montiert an GCX-Profil	 Ansicht von rechts

Anbindung

Mit Verbindungsachse ∅ 20 mm

Farbe: natur eloxiert + weiß + schwarz

Artikel-Nr.	Beschreibung	Abbildung
M-20389	**An Rohr ∅ 25 mm** Gewicht: 0,8 kg	Darstellung mit M-20392 Ausladung: 78 mm Tragfähigkeit: bis 35 kg Montiert an Rohr Ø38 mm
M-20388	**An Rohr ∅ 30 mm** Gewicht: 0,88 kg	
M-20390	**An Rohr ∅ 32 mm** Gewicht: 0,76 kg	
M-20391	**An Rohr ∅ 35 mm** Gewicht: 0,75 kg	
M-20392	**An Rohr ∅ 38 mm** Gewicht: 0,73 kg	
M-20362_RD38_LK	**Mit langem Knoten, an Rohr ∅ 38 mm** Ausladung: 180 mm Gewicht: 1,7 kg Tragfähigkeit: bis 35 kg	 Montiert an Rohr Ø38 mm
M-20376	**An Beatmungs- oder Narkosegerät** Anbindung des Armes wahlweise links oder rechts Ausladung: 85 mm Gewicht: 1,1 kg Tragfähigkeit: bis 35 kg	 Montiert an Gerät Anbindungsplatte 180° gedreht montiert
M-20486	**An Versorgungskanal (2x waagrechte Normschiene 25 x 10 mm)** Normschienen-Abstand: bis 360 mm Ausladung: 88 mm Gewicht: 2,3 kg Tragfähigkeit: bis 35 kg	 Montiert an Versorgungskanal Knoten unten montiert Knoten 180° gedreht montiert

Monitorhalterung bis 5 kg / bis 15 kg

VESA-Standard 75 / 100 mm

Farbe: natur eloxiert + pulverbeschichtet weiß

Artikel-Nr.	Beschreibung	Abbildung
M-5083_MW	**Neig- und drehbare Monitorhalterung mit Verbindungsachse ∅ 20 mm** Neigbar ± 15°, drehbar ± 90° Ausladung: 63 mm Gewicht: 0,7 kg Tragfähigkeit: **bis 5 kg**	Seitenansicht
M-5089	**Neigbare Monitorhalterung an Wand oder Trägerschiene** Neigbar ± 15° „Z-Halterung“ zum einfachen Einhängen des Monitors Ausladung: 56 mm Gewicht: 0,9 kg Tragfähigkeit: **bis 15 kg**	Seitenansicht
M-5087	**Starre Halterung, an Wand oder Trägerschiene** „Z-Halterung“ zum einfachen Einhängen des Monitors Ausladung: an Wand 19 mm / an Trägerschiene 28 mm Gewicht: 0,6 kg Tragfähigkeit: **bis 5 kg**	Seitenansicht

Herstellerbezogene Halterungen

Artikel-Nr.	Beschreibung	Abbildung
	Halterungen für Medizin-Monitore **wie z.B. Philips, GE, Dräger, etc.** Fragen Sie nach unseren Produktkatalogen	

Tel: + 49 (0) 7452 89 787 0 - Fax: + 49 (0) 7452 89 787 19
E-mail: info@sic-design.de - Home: www.sic-design.de

Monitorhalterung bis 25 kg

VESA-Standard 75 / 100 mm, neigbar ± 15°

Farbe: natur eloxiert + pulverbeschichtet weiß

Artikel-Nr.	Beschreibung	Abbildung
M-20093	**Mit Verbindungsachse ∅ 20 mm** drehbar ± 90° Ausladung: 74 mm Gewicht: 1,2 kg	
M-20093_JUST	**Justierbar, mit Verbindungsachse ∅ 20 mm** drehbar ± 90°, justierbar ± 5° Ausladung: 82 mm Gewicht: 1,4 kg	
M-20095	**Einfache, an Wand oder Trägerschiene** Ausladung: 86 mm Gewicht: 1,2 kg	
M-20094	**An Wand oder Trägerschiene** Ausladung: 85 mm Gewicht: 1,5 kg	
M-20113	**Doppel-Monitorhalterung** **an Wand oder Trägerschiene** Ausladung: 155 mm Gewicht: 3,5 kg Gesamtbreite: 720 mm Abstand Monitorhalter max.: 670 mm Einzeln seitlich verschiebbar Einzeln neigbar ± 15° Tragfähigkeit: **bis 2x 25 kg**	

Keyboardplatte, ausziehbar 105 mm

Grundfarbe: natur eloxiert + pulverbeschichtet weiß

Mit weicher Handauflage in blau (optional in anthrazit)
Abmessung: Tiefe 208 mm, Innenmaß variabel: von 412 bis 682 mm in Stufen verstellbar
Mausablage links oder rechts, auf verstellbarer Platte, mit Kantenschutz in schwarz
Tragfähigkeit: **bis 5 kg**

Erweiterung der Auflagefläche, durch in Stufen verstellbare Mausplatten:

Beide Platten ganz innen	*Beide Platten teilweise außen*	*Eine Platte teilweise, eine Platte ganz außen*	*Beide Platten ganz außen*

Artikel-Nr.	Beschreibung	Abbildung
M-5441-B	**Unter Tragarm oder unter Schwenkarm** Verbindungsachse ∅ 20 mm, L = 300 mm Ausladung max.: 395 mm Gewicht: 3,9 kg	Rückansicht 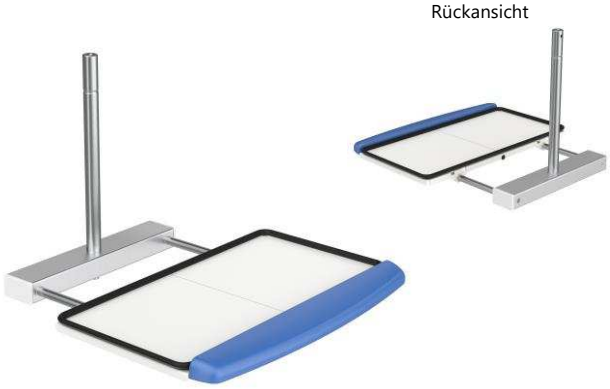
M-5404-B	**Auf Schwenkarm** Verbindungsachse ∅ 20 mm mit langer Distanzhülse Ausladung max.: 395 mm Gewicht: 3,8 kg	Rückansicht
M-5446-B	**Auf Tragarm** Verbindungsachse ∅ 20 mm mit Distanzhülse Ausladung max.: 395 mm Gewicht: 3,6 kg	Rückansicht

Keyboardplatte, ausziehbar 105 mm oder klappbar

Mit weicher Handauflage in blau (optional in anthrazit)
Tragfähigkeit: **bis 5 kg**

Grundfarbe: natur eloxiert + pulverbeschichtet weiß

Artikel-Nr.	Beschreibung	Abbildung
M-5401-B	**Ausziehbar, an Wand oder Trägerschiene** Abmessung: Tiefe 208 mm, Innenmaß variabel: von 412 bis 682 mm in Stufen verstellbar Mausablage links oder rechts, auf verstellbarer Platte, mit Kantenschutz in schwarz Ausladung max.: 430 mm Gewicht: 3,8 kg	Rückansicht
M-20131-B	**Ausziehbar, mit Monitorhalterung bis 20 kg** und Verbindungsachse ∅ 20 mm Abmessung: Tiefe 208 mm, Innenmaß variabel: von 412 bis 682 mm in Stufen verstellbar Mausablage links oder rechts, auf verstellbarer Platte, mit Kantenschutz in schwarz Ausladung max.: 438 mm Höhenjustierung über Profil: 210 mm Monitorhalter neigbar ± 15° Gewicht: 5 kg	Rückansicht
M-20132-B	**Klappbar, mit Monitorhalterung bis 20 kg** und Verbindungsachse ∅ 20 mm Keyboardplatte unsymmetrisch, inkl. Mausfang Klappwinkel ca. 101° (Endlage gedämpft) Innenmaß: 190 x 630 mm Mit Kantenschutz in schwarz und Magnetsatz zur Tastatur-Befestigung Ausladung max.: 456 mm Höhenjustierung über Profil: 345 mm Monitorhalter neigbar ± 15° Gewicht: 6 kg	Keyboardplatte hochgeklappt
M-5513-B	**Klappbar, an Wand oder Trägerschiene** Keyboardplatte unsymmetrisch, inkl. Mausfang Klappwinkel ca. 101° (Endlage gedämpft) Innenmaß: 190 x 660 mm (festes Maß) Mit Kantenschutz in schwarz und Magnetsatz zur Keyboard-Befestigung Ausladung max.: 465 mm Gewicht: 4 kg	 Keyboardplatte hochgeklappt

Tel: + 49 (0) 7452 89 787 0 - Fax: + 49 (0) 7452 89 787 19
E-mail: info@sic-design.de - Home: www.sic-design.de

Notebookplatte I Geräteplatte

Grundfarbe: pulverbeschichtet weiß

Artikel-Nr.	Beschreibung	Abbildung
M-20194	**An Wand oder Trägerschiene** Maße: B 500 x T 400 mm, abgekantet Mit weicher Handauflage in blau Gewicht: 4,9 kg Tragfähigkeit: bis 12 kg	
M-20195	**An Wand oder Trägerschiene** Innenmaß: B 446 x T 330 mm, aufgekantet Mit weicher Handauflage in blau (optional in anthrazit) und Kantenschutz in schwarz Gewicht: 3,6 kg Tragfähigkeit: bis 12 kg	
M-20197	**Auf Tragarm oder Schwenkarm** mit Verbindungsachse ∅ 20 mm Innenmaß: B 415 x T 300 mm, aufgekantet Mausablage: B 170 x T 190 mm, einschiebbar Mit weicher Handauflage in blau (optional in anthrazit) und Kantenschutz in schwarz Gewicht: 4,2 kg Tragfähigkeit: bis 5 kg	Ansicht von rechts Mausplatte eingeschoben
M-15668	**Auf Tragarm oder Schwenkarm** mit Verbindungsachse ∅ 20 mm, Hülse und Sicherungsring Maße: B 400 mm x T 350 mm, aufgekantet Gewicht: 1,6 kg Tragfähigkeit: bis 12 kg	 Ansicht von unten

Ablageplatte I Rechnerplatte

An Wand oder Trägerschiene

Grundfarbe: pulverbeschichtet weiß

Artikel-Nr.	Beschreibung	Abbildung
M-20267	**Ablageplatte,** z.B. für Drucker Maße: B 510 x T 310 mm Gewicht: 3,7 kg Tragfähigkeit: bis 15 kg	
M-20190	**Ablageplatte A3** Maße: B 436 x T 302 mm Gewicht: 1,2 kg Tragfähigkeit: bis 15 kg	
M-5049	**Rechnerplatte klein** Maße: B 300 x T 150 mm Gewicht: 0,5 kg Tragfähigkeit: bis 5 kg	
M-5037	**Rechnerplatte variabel** Inkl. Haltegurt 20 x 1500 mm, mit Schnalle (optional mit Sicherungsbügel: **M-5037-S**) Maße: Breite 490 x **Tiefe variabel von 160 - 220 mm** Gewicht: 1,5 kg Tragfähigkeit: bis 12 kg Darstellung mit breitem Rechner, gesichert mit Haltegurt. (Rechner nicht im Lieferumfang enthalten)	 Zusammen-geschoben, max. Haltegurt (zusammen-gewickelt) Auseinander-geschoben, max.
M-20184	**Winkelhalterung (1-teilig),** für schmalen Rechner Inkl. Haltegurt 20 x 1500 mm, mit Schnalle Maße: Breite 240 x **Tiefe variabel von 50 - 100 mm** Gewicht: 0,85 kg Tragfähigkeit: bis 12 kg Darstellung mit schmalem Rechner. (Rechner nicht im Lieferumfang enthalten)	Zusammen-geschoben, max. Haltegurt (zusammen-gewickelt) Auseinander-geschoben, max.

Tel: + 49 (0) 7452 89 787 0 - Fax: + 49 (0) 7452 89 787 19
E-mail: info@sic-design.de - Home: www.sic-design.de

Konsole mit Design-Blende

An Trägerschiene

Grundfarbe: pulverbeschichtet weiß

Artikel-Nr.	Beschreibung	Abbildung
M-26021_TS	**Konsole** **mit 1 Schublade + Design-Blende** Maße: B 488 x T 270 x H 130 mm Blende: Plexiglas, eisblau Gewicht: 4,6 kg Tragfähigkeit: bis 5 kg	 Schublade offen
M-26022_TS	**Konsole** **mit 1 Schublade + Design-Blende** (optional mit 2 seitlichen Normschienen) Maße: B 488 x T 347 x H 132 mm Blende: Plexiglas, eisblau Gewicht: 5,4 kg Tragfähigkeit: bis 5 kg	 Schublade offen
M-26023_TS	**Konsole schmal,** **mit 1 Schublade + Design-Blende** Maße: B 488 x T 270 x H 80 mm Blende: Plexiglas, eisblau Gewicht: 3,8 kg Tragfähigkeit: bis 5 kg	 Schublade offen
M-26024_TS	**Konsole** **mit 1 Schublade + Design-Blende** **und seitlichen Normschienen** Maße: B 488 x T 400 x H 144 mm Blende: Plexiglas, eisblau Gewicht: 6 kg Tragfähigkeit: bis 5 kg	 Schublade offen

Trägerplatte für schwere Geräte

An Wand oder Trägerschiene

Grundfarbe: pulverbeschichtet weiß

Artikel-Nr.	Beschreibung	Abbildung
M-15381_TS	**Trägerplatte, mittelschwere Ausführung an Trägerschiene** Maße: B 500 x T 280 mm, abgekantet Gewicht: 1,4 kg Tragfähigkeit: bis 35 kg	
M-15382_TS	**Trägerplatte, schwere Ausführung an Trägerschiene** Maße: B 600 x T 400 mm, abgekantet Gewicht: 3,2 kg Tragfähigkeit: bis 60 kg	

Einfacher mechanischer Lift, an Decke

Grundfarbe: natur eloxiert + pulverbeschichtet weiß

Artikel-Nr.	Beschreibung	Abbildung
	Lift an Decke, höhenverstellbar 380 mm	Darstellung mit Trägerschiene L = 1000
M-20465_TS-1000	Mit Trägerschiene **L = 1000 mm**, Gesamthöhe: 1150 bis max. 1530 mm	
M-20465_TS-1500	Mit Trägerschiene **L = 1500 mm**, Gesamthöhe: 1650 bis max. 2030 mm	Rückseite, von unten
	Mit Sterngriff zur Arretierung Mit integriertem Kabelkanal Geeignet für Verbindungsachse ∅ 20 mm Gewicht: 8 kg / 9,3 kg Tragfähigkeit: bis 25 kg (andere Längen auf Anfrage)	Ausgefahren 380 mm

Rollwagen (zum Anbau Geräteträger)

Farbe: natur eloxiert + pulverbeschichtet weiß

Breite: 570 mm, Tiefe: 480 mm, Doppel-Rollen- ∅ 100 mm, vordere Rollen feststellbar
Trägerschiene kompakt, mit 2 integrierten Kabelkanälen und Profilabdeckung
(Für stark ausladende Komponenten, wie Schwenkarm oder Tragarm, nur mit zusätzlichem Gegengewicht erhältlich)

Artikel-Nr.	Beschreibung	Abbildung
M-5315 - 1000	**Mit Trägerschiene L = 1000 mm und Bogengriff** Gesamthöhe: 1180 mm Gewicht: 11,5 kg Tragfähigkeit: bis 50 kg	Rückansicht
M-5315 - 1500	**Mit Trägerschiene L = 1500 mm und Bogengriff** Gesamthöhe: 1680 mm Gewicht: 13 kg Tragfähigkeit: bis 50 kg	Rückansicht
M-20168_1-teilig	**Gegengewicht für Rollwagen** Befestigung im Rollfuß Stahl, verzinkt, mit 2x Gewindestange, Federring und Flügelmutter Gewicht: **8,75 kg**	
Z-10610 z.B. für M-5315-1000 2x zu bestellen	**Nutenabdeckung** für Profil Trägerschiene Set á 2 Stück Länge jeweils 1000 mm Farbe: Weiß	Detail

Zubehör

Universalklammer für Philips Monitor X2

Grundfarbe: natur eloxiert

Artikel-Nr.	Beschreibung	Abbildung
M-5190	Zur Befestigung an: - Rohr ∅ 25 bis ∅ 38 mm - Normschiene 25 x 10 mm oder 35 x 8 mm Drehbar ± 90°, neigbar ± 90° Maße (ohne Sterngriff): ca. 60 x 74 x 34 mm 2x Befestigungsbohrungen ∅ 4,4 mm Gewicht: 0,15 kg	Anbindungsseite

Anbindung für Trägerschiene an Normschiene 25 x 10 mm

Grundfarbe: natur eloxiert

Artikel-Nr.	Beschreibung	Abbildung
M-15384	**Universalträger** 1 Stück, inkl. Befestigungsmaterial Gewicht: 0,15 kg	
M-15370	**Adapter Kit (2-teilig)** Distanzbleche für unterschiedlichen Abstand zur Wand. Distanzen: **bis 49 mm** oder **bis 97 mm** Kit besteht aus 2 Haltern (nach Wahl), inkl. Befestigungsmaterial Gewicht: 1,9 kg / 2,1 kg / 2,3 kg	

Verbindungselement

Grundfarbe: natur eloxiert

Artikel-Nr.	Beschreibung	Abbildung
M-16118	**∅ 20 x 95,5 mm** Mit Distanzhülse (POM schwarz) Gewicht: 0,24 kg	
M-16118 _LW	**∅ 20 x 146,5 mm** Mit 2x Distanzhülse (POM schwarz) Gewicht: 0,37 kg	

Kabelmanagement an Normschiene

Farben: natur eloxiert + schwarz + weiß
Normschienen nicht im Lieferumfang enthalten

Artikel-Nr.	Beschreibung	Abbildung
K-21545_weiss	**Kabelhalterkralle** **an waagerechte Normschiene 25 x 10 mm oder 35 x 8 mm** Breite der Kralle: ca. 145 mm. Gewicht: 0,5 kg Montiert an Waagrechte Normschiene 	
K-21555	**Kabelhalterkralle** mit Sterngriffklemmung, **an waagrechte Normschiene 25 x 10 mm** Breite der Kralle: ca. 145 mm. Gewicht: 0,7 kg Montiert an Waagrechte Normschiene 	
K-21556_weiss	**Kabelhalterkralle** **an senkrechte Normschiene 25 x 10 mm** Breite der Kralle: ca. 145 mm. Gewicht: 0,6 kg Montiert an senkrechte Normschiene 	
M-20262 – 50_WS **M-20262 – 100_WS**	**Kabelclip, 50 Stück**, weiß **an waagrechte Normschiene 25 x 10 mm** Breite: 23 mm. Gewicht: 0,4 kg (8 g / Stück) **Kabelclip, 100 Stück**, weiß **an waagrechte Normschiene 25 x 10 mm** Breite: 23 mm. Gewicht: 0,8 kg (8 g / Stück) Angeklipst an waagrechte Normschiene	 Seitenansicht

Scannerhalterungen

Farbe: Pulverbeschichtet weiß

Artikel-Nr.	Beschreibung	Abbildung
Z-105xx	**Scannerhalterung** für Bedienteil oder Scannerstation Befestigung z.B. an - Tastaturauflage - Rollwagen - Lift - Trägerschiene An Scannertyp und Einbaulage angepasst Verschiedenste Ausführungen, wie z.B. Rechen oder Platten Gewicht: 0,15 kg bis 0,35 kg (je nach Ausführung) **Bei Bestellung bitte Scannertyp angeben**	Beispiele Darstellungen mit Scanner (nicht im Lieferumfang enthalten)

Halterung für Digi-Box (Terminal Server) an Normschiene 25 x 10 mm

Farben: natur eloxiert + weiß

Artikel-Nr.	Beschreibung	Abbildung
S-40137	**Halterung Digi-Box an waagrechte Normschiene** Variable Befestigung der Normschienenanbindung Halteblech 1-teilig. Gewicht: 1 kg	Rückseite Rückseite Darstellungen mit Digibox an waagrechter Normschiene (Nicht im Lieferumfang)
S-40512	**Halterung Digi-Box an senkrechte Normschiene, mit Spannklaue** Variable Befestigung der Halteklaue Halteblech 2-teilig. Gewicht: 1,1 kg	Rückseite Rückseite Darstellungen mit Digibox an senkrechter Normschiene (Nicht im Lieferumfang)

Steckdosenleiste, zum Anbau an Trägerschiene oder an Rollwagen

Grundfarbe: schwarz + silber

Trägerschienen und Rollwagen nicht im Lieferumfang enthalten

Artikel-Nr.	Beschreibung	Abbildung
Z-10535	**3-fach Steckdosenleiste,** mit Kippschalter, **mit Sicherungsblech.** inkl. Befestigungsmaterial Sicherungsblech Farbe: pulverbeschichtet RAL 9010 (Reinweiß) Gewicht des Sicherungsblechs: 0,95 kg Montiert an Rollwagen Geöffnet Montiert an Träger-schiene Geschlossen	
Z-10585	**6-fach Steckdosenleiste,** mit Kippschalter, **mit Sicherungsblech.** inkl. Befestigungsmaterial Sicherungsblech Farbe: pulverbeschichtet RAL 9010 (Reinweiß) Gewicht des Sicherungsblechs: 1,25 kg Montiert an Rollwagen Geöffnet Montiert an Träger-schiene Geschlossen	
Z-10537 **Z-10536** 	**3-fach Steckdosenleiste** mit Kippschalter, **ohne Sicherungsblech** inkl. Befestigungsmaterial **6-fach Steckdosenleiste** mit Kippschalter, **ohne Sicherungsblech** inkl. Befestigungsmaterial	 Montiert an Trägerschiene Montiert an Rollwagen

Tel: + 49 (0) 7452 89 787 0 - Fax: + 49 (0) 7452 89 787 19
E-mail: info@sic-design.de - Home: www.sic-design.de

Konditionen

- Baugruppen können auf Kundenwunsch und individuellen Bedarf zusammengestellt werden.
- Entwicklung von Produktvarianten und kundenspezifischen Sonderanfertigungen -> Preis auf Anfrage.
- Lieferung ab Werk.
- Mechanische Teile: 3 Jahre Herstellergarantie (Verschleißteile und Gasfedern ausgeschlossen).
- Warenrücknahme nur in ordnungsgemäßem Zustand und Originalverpackung, gegen Berechnung von 25% vom Netto-Warenwert.
- Standardfarbe der Kunststoffteile: weiß und schwarz.
- Standardfarbe der pulverbeschichteten Teile: RAL 9010 Reinweiß matt, feinstrukturiert.
- Aluminiumteile: natur eloxiert.
- Produkt kann von der Darstellung abweichen.
- Bei allen Darstellungen mit Geräte: Geräte nicht im Lieferumfang enthalten.
- Alle Angaben ohne Gewähr.

Besuchen Sie unsere Website

www.sic-design.de