Fertigungszeichnung
MANUFACTURING DRAWING

Angebotszeichnung
QUOTATION DRAWING

Teil-Nr. ITEM-NO.	Stueck QTY.	Benennung PART - NAME	Einzelteilnummer PART-NO.	Werkstoff MATERIAL	Rohstoffnummer MATERIAL-NO.	Oberflaeche SURFACE
1	1	Kupplung 0°	1702 8021 016	PA66 - GF30	2036 0200 125	schwarz
2	1	Schweisring	1702 8001 016	PA66 - GF30	2036 0200 125	schwarz
3	1	Verriegelungsbuegel	1702 8020 016	DIN 2076-1.4310-1.5		blank
4	1	O-Ring 22x3.5	1067 8000 247	EPDM		schwarz

SCHNITT A-A

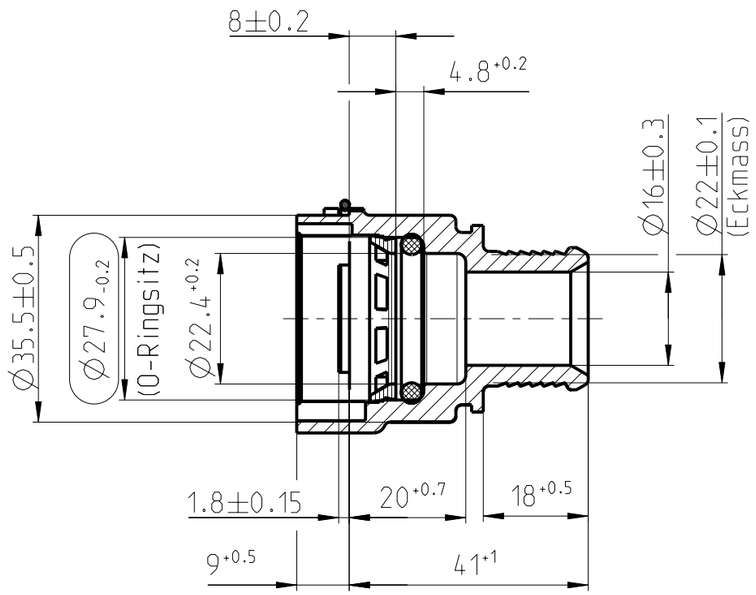

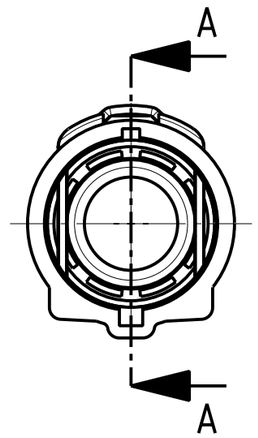

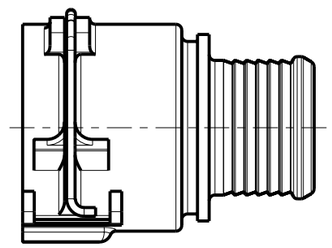

SCHNITT A-A
mit Stutzen

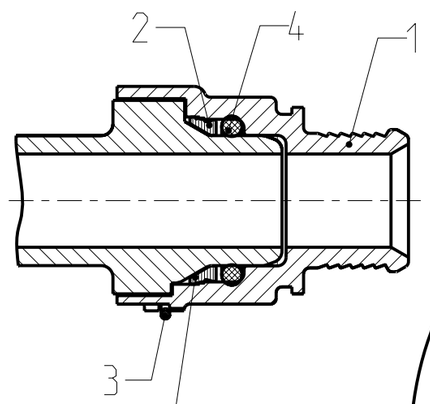

Schweissring durch
Reibschweisen verbunden

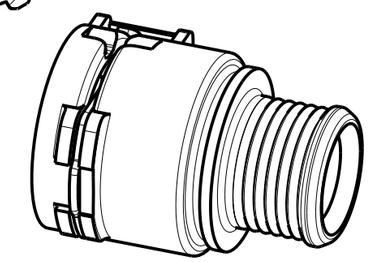

Beschriftung: NORMA-RSS

Index ISSUE	Anzahl QTY.	Anderung DESCRIPTION	Aend.Nr. CHANGE-NO.	Datum DATE	Bearb. DRAWN	Gepr. CHECKED
-	-	-	-	-	-	-
-	-	-	-	-	-	-
-	-	-	-	-	-	-
A	-	Blatt 2 von 2 geloescht und durch 0702 8039 016 ersetzt. Blatt 2 war mit Opel-Nr.	601624	05.03.03	Imago-Gr	Bahner

Projektions-Methode 1
DIN 6

Allgemeintoleranz: *GENERAL TOLERANCE:* DIN 16901-130

Abmass fuer Winkel: *DEVIATION FOR ANGLE:* ±2°

Nennmassbereich/*RANGE OF NOMINAL SIZE*								
ueber/*OVER*	0.5	2.5	6.3	10.0	25.0	63.0	100.0	400.0
bis/*UP TO*	2.5	6.3	10.0	25.0	63.0	100.0	400.0	1000.0
	-	-	-	-	-	-	-	-

Gewicht: *WEIGHT:*

Material: siehe Stueckliste
Material-No.: siehe Stueckliste
Oberflaeche: siehe Stueckliste
SURFACE QUAL.:

Form- und Lage-toleranzen nach: DIN ISO 2768

RSS-Patentnummer:

Massstab: *SCALE:* 1:1 -

	Datum/*DATE*	Name/*NAME*
Bearb./*DRAWN*	18.10.99	Bauer
Gepr./*CHECKED*		Bahner
Norm	-	-

PART NAME:

Benennung:
NORMAQUICK PS3 NW 16-0°
Verriegelungsring blank

NORMA
RASMUSSEN GMBH
Postfach 1149 ● 63461 Maintal

Schutzvermerk nach DIN 34 beachten
© COPYRIGHT BY Rasmussen GmbH

Volumen: cm^3

Ursprung/Anfrage: 999 000 7809

Zeichnungs-Nr./*DRAWING-NO.:* 0702 8019 016 A

DIN A 3

Blatt: 1 / 1 Bl

Ers.f.: -

Ers.durch: -

Mit Pro/Engineer erstellt

Zeichg.-Name: 07028019016

Modell-Name: 07028019016

Modell-Typ: ASSEM

Zeichnungs-Nr./*DRAWING-NO.:* 0702 8019 016 A

NAME:GRUBER OBJECT:07028019016 DATE:05-Mar-03 12:07:19