FLEDBAG® ORIGINAL

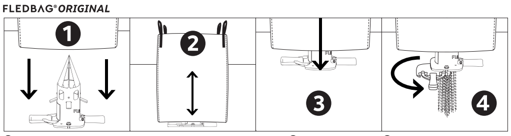

D Den FLEDBAG® auf festen Boden stellen. Den Big Bag an den Schlaufen mit den Frontlader/Stapler-Gabeln anheben, und über den FLEDBAG® positionieren.

E Deposit the FLEDBAG® on a firm surface. Lift the big bag by its loops using front loader or forklift forks, and position above the FLEDBAG®.

BG Поставете FLEDBAG® на твърда повърхност. Повдигнете торбата Big Bag към скобата с помощта на вилките на челния товарач/мотокар-високоповдигача и ги позиционирайте над FLEDBAG®.

DA Stil FLEDBAG® på et fast underlag. Løft bigbag-sækken op i løkkerne med frontlæsser-/truckgaflerne, og placér den over FLEDBAG®.

FI Aseta FLEDBAG® tukevalle alustalle. Nosta suursäkki lenkeistään etukuormaajalla tai trukkipiikeillä ja aseta se FLEDBAG®-annostelijan yläpuolelle.

F Poser le FLEDBAG® sur un sol ferme. Soulever le big bag par les sangles à l'aide d'un chargeur frontal/chariot élévateur à fourche et le positionner au-dessus du FLEDBAG®.

EL Αποθέστε το FLEDBAG® σε σταθερό έδαφος. Ανυψώστε το big bag από τις θηλιές με τον φορτωτή/το περονοφόρο και φέρτε το πάνω από το FLEDBAG®.

HR FLEDBAG® postavite na čvrstu podlogu. Uzdignite vreću Big Bag na kuku prednjim utovarivačem/viljuškarem i pozicionirajte preko FLEDBAG®.

BE Plaats de FLEDBAG® op een vaste ondergrond. Hijs de bigbag aan de lussen omhoog met de vorken van de frontlader/heftruck, en positioneer hem boven de FLEDBAG®.

NL Zet de FLEDBAG® op een stevige ondergrond. Til de bigbag op aan de lussen met de frontlader/vorken van de vorkheftruck en positioneer deze boven de FLEDBAG®.

NO Plasser FLEDBAG® på et fast underlag. Hev storsekken i stroppene med gaflene til frontlasteren/gaffeltrucken, og posisjoner den over FLEDBAG®.

PL Postawić dozownik FLEDBAG® na utwardzonym podłożu. Unieść worek big-bag za uszy ładowarką czołową/widłami wózka widłowego i ustawić nad dozownikiem FLEDBAG®.

PT Colocar o FLEDBAG® em piso firme. Levantar o Big Bag pelas asas com o carregador frontal/garfos da empilhadora e posicioná-lo por cima do FLEDBAG®.

RO Așezați FLEDBAG® vertical, pe o suprafață stabilă. Ridicați Big Bag de bucle cu încărcătorul frontal/cu furcile stivuitorului și poziționați-l peste FLEDBAG®.

RU Установить дозатор FLEDBAG® на твердый пол. Используя фронтальный или вилочный погрузчик, захватить мягкий контейнер за петли и разместить контейнер над дозатором FLEDBAG®.

ES Colocar el FLEDBAG® sobre un suelo firme y estable. Elevar el saco por las asas con las horquillas del cargador frontal/montacargas y situar por encima del FLEDBAG®.

SK FLEDBAG® postavte na pevnú zem. Nadvihnite Big Bag za slučky s vidlicami čelného nakladača/stohovača a umiestnite ho nad FLEDBAG®.

TR FLEDBAG® sağlam bir zemin üzerine yerleştirin. Big Bag'i ilmiklerinden ön yükleyici/forklift çatalları ile kaldırın ve FLEDBAG® üzerinde konumlandırın.

D Den Big Bag absenken, sodass der FLEDBAG® in den Big Bag eindringt, danach den Big Bag wieder anheben. Aus Sicherheitsgründen hat die Einführung des FLEDBAG Original im Big Bag dezentriert zu erfolgen.

E Lower the big bag so that the FLEDBAG® penetrates the big bag, then raise the big bag again. Aus Sicherheitsgründen hat die Einführung des FLEDBAG Original im Big Bag dezentriert zu erfolgen.

BG Спуснете Big Bag торбата, така че FLEDBAG® да влезе в нея и отново я повдигнете. Aus Sicherheitsgründen hat die Einführung des FLEDBAG Original im Big Bag dezentriert zu erfolgen.

DA Sænk bigbag-sækken, så FLEDBAG® skubbes ind i bigbag-sækken, og løft sækken op igen. Aus Sicherheitsgründen hat die Einführung des FLEDBAG Original im Big Bag dezentriert zu erfolgen.

FI Laske suursäkki niin, että FLEDBAG® työntyy suursäkkiin, ja nosta sen jälkeen suursäkki jälleen ylös. Aus Sicherheitsgründen hat die Einführung des FLEDBAG Original im Big Bag dezentriert zu erfolgen.

F Abaisser le big bag afin d'y introduire le FLEDBAG®, puis soulever de nouveau le big bag. Aus Sicherheitsgründen hat die Einführung des FLEDBAG Original im Big Bag dezentriert zu erfolgen.

EL Κατεβάστε το big bag, έτσι ώστε το FLEDBAG® να εισχωρήσει στο big bag, στη συνέχεια ανυψώστε ξανά το big bag. Aus Sicherheitsgründen hat die Einführung des FLEDBAG Original im Big Bag dezentriert zu erfolgen

HR Snizite vreću Big Bag tako da FLEDBAG® prodre u nju, a potom ponovno uzdignite Big Bag. Aus Sicherheitsgründen hat die Einführung des FLEDBAG Original im Big Bag dezentriert zu erfolgen.

BE Laat de bigbag zakken zodat de FLEDBAG® in de bigbag glijdt en til de bigbag daarna weer omhoog. Aus Sicherheitsgründen hat die Einführung des FLEDBAG Original im Big Bag dezentriert zu erfolgen.

NL Laat de bigbag zakken, zodat de FLEDBAG® in de bigbag naar binnen dringt, en til de bigbag vervolgens weer omhoog. Aus Sicherheitsgründen hat die Einführung des FLEDBAG Original im Big Bag dezentriert zu erfolgen.

NO Senk storsekken, slik at FLEDBAG® trenger inn i storsekken, hev deretter storsekken igjen. Aus Sicherheitsgründen hat die Einführung des FLEDBAG Original im Big Bag dezentriert zu erfolgen.

PL Opuścić worek big-bag, aby dozownik FLEDBAG® wniknął w worek big-bag, następnie ponownie unieść worek big-bag. Aus Sicherheitsgründen hat die Einführung des FLEDBAG Original im Big Bag dezentriert zu erfolgen.

PT Baixar o Big Bag de modo que o FLEDBAG® penetre no mesmo e voltar a levantar o Big Bag. Aus Sicherheitsgründen hat die Einführung des FLEDBAG Original im Big Bag dezentriert zu erfolgen.

RO Coborâți Big Bag, astfel încât FLEDBAG® să pătrundă în Big Bag, apoi ridicați din nou Big Bag. Aus Sicherheitsgründen hat die Einführung des FLEDBAG Original im Big Bag dezentriert zu erfolgen.

RU Опустить мягкий контейнер до проникновения дозатора FLEDBAG® в контейнер, затем приподнять контейнер. Aus Sicherheitsgründen hat die Einführung des FLEDBAG Original im Big Bag dezentriert zu erfolgen.

ES Hacer descender el saco hasta que el FLEDBAG® lo penetre. A continuación, volver a elevar el saco. Aus Sicherheitsgründen hat die Einführung des FLEDBAG Original im Big Bag dezentriert zu erfolgen.

SK Spustite Big Bag tak, aby FLEDBAG® vnikol do Big Bagu, potom Big Bag znovu nadvihnite. Aus Sicherheitsgründen hat die Einführung des FLEDBAG Original im Big Bag dezentriert zu erfolgen.

TR Big Bag'i indirerek FLEDBAG®'in Big Bag içerisine geçmesini sağlayın, sonrasında Big Bag'i yeniden kaldırın. Aus Sicherheitsgründen hat die Einführung des FLEDBAG Original im Big Bag dezentriert zu erfolgen.

D Den FLEDBAG® etwas nach unten ziehen, damit das Öffnen und Schließen des Ventils einfach funktioniert.

E Pull the FLEDBAG® down slightly to make it easier to open and close the valve.

BG Изтеглете FLEDBAG® малко надолу, за да може клапанът да се отваря и затваря лесно.

DA Træk FLEDBAG® lidt nedad for at sikre, at ventilen nemt åbner og lukker.

FI Vedä FLEDBAG®-annostelijaa hieman alas, jotta venttiili avautuu ja sulkeutuu helpommin.

F Tirer le FLEDBAG® légèrement vers le bas afin de faciliter l'ouverture et la fermeture de la vanne.

EL Τραβήξτε λίγο προς τα κάτω το FLEDBAG®, για να λειτουργήσει εύκολα το άνοιγμα και το κλείσιμο της βαλβίδας.

HR FLEDBAG® povucite malo prema dolje, tako da otvaranje i zatvaranje ventila funkcionira jednostavno.

BE Trek de FLEDBAG® een beetje naar beneden zodat u de klep eenvoudig kunt openen en sluiten.

NL Trek de FLEDBAG® iets naar beneden, zodat het openen en sluiten van de klep gemakkelijk in z'n werk gaat.

NO Trekk FLEDBAG® litt nedover, slik at åpning og lukking av ventilen fungerer enkelt.

PL Pociągnąć dozownik FLEDBAG® nieco w dół, aby otwieranie i zamykanie zaworu odbywało się w łatwy sposób.

PT Puxar o FLEDBAG® um pouco para baixo para facilitar a abertura e o fecho da válvula.

RO Trageți FLEDBAG® puțin în jos, pentru ca deschiderea și închiderea supapei să funcționeze simplu.

RU Слегка потянуть дозатор FLEDBAG® вниз, чтобы облегчить открывание и закрывание клапана.

ES Deslizar ligeramente el FLEDBAG® tirando de él hacia abajo de forma que la válvula se pueda abrir y cerrar con facilidad.

SK FLEDBAG® potiahnite trochu nadol, aby otváranie a zatváranie ventilu fungovalo jednoducho.

TR FLEDBAG®'i biraz aşağıya doğru çekin ve valfın açılıp kapanmasının kolay şekilde gerçekleşmesini sağlayın.

D Durch einfaches Öffnen und Schließen des FLEDBAG®, lässt sich der Inhalt des Big Bags einfach dosieren. Die Öffnung des Schiebers hat zum Körper zu erfolgen.

E By opening and closing the FLEDBAG®, you can simply meter the content of the big bag. Die Öffnung des Schiebers hat zum Körper zu erfolgen.

BG Така описаното отваряне и затваряне на FLEDBAG® позволява лесно дозиране на съдържанието на Big Bag торбите. Die Öffnung des Schiebers hat zum Körper zu erfolgen.

DA Indholdet i bigbag-sækken doseres nemt ved at åbne og lukke FLEDBAG®. Die Öffnung des Schiebers hat zum Körper zu erfolgen.

FI Voit annostella suursäkin sisältöä yksinkertaisesti avaamalla ja sulkemalla FLEDBAG®-annostelijan. Die Öffnung des Schiebers hat zum Körper zu erfolgen.

F La simplicité d'ouverture et de fermeture du FLEDBAG® permet de doser facilement la vidange du big bag. Die Öffnung des Schiebers hat zum Körper zu erfolgen.

EL Ανοίγοντας και κλείνοντας απλώς το FLEDBAG®, μπορείτε να αδειάζετε εύκολα το περιεχόμενο του big bag. Die Öffnung des Schiebers hat zum Körper zu erfolgen.

HR Jednostavnim otvaranjem i zatvaranjem FLEDBAG® jednostavno možete dozirati sadržaj vreće Big Bag.Die Öffnung des Schiebers hat zum Körper zu erfolgen.

BE Door de FLEDBAG® te openen en te sluiten kunt u de inhoud van de bigbag gemakkelijk doseren. Die Öffnung des Schiebers hat zum Körper zu erfolgen.

NL Doordat de FLEDBAG® eenvoudig kan worden geopend en gesloten, kan de inhoud van de bigbag gemakkelijk worden gedoseerd. Die Öffnung des Schiebers hat zum Körper zu erfolgen.

NO Ved enkel åpning og lukking av FLEDBAG®, kan innholdet til storsekken doseres enkelt. Die Öffnung des Schiebers hat zum Körper zu erfolgen.

PL Poprzez łatwe otwieranie i zamykanie dozownika FLEDBAG® można w prosty sposób dozować zawartość worka big-bag. Die Öffnung des Schiebers hat zum Körper zu erfolgen.

PT Através da abertura e do fecho fáceis do FLEDBAG® é possível dosear facilmente o conteúdo do Big Bag. Die Öffnung des Schiebers hat zum Körper zu erfolgen.

RO Prin simpla deschidere sau închidere a FLEDBAG®, se dozează ușor conținutul Big Bag-urilor. Die Öffnung des Schiebers hat zum Körper zu erfolgen.

RU Путем простого открывания и закрывания дозатора FLEDBAG® можно удобно дозировать содержимое мягкого контейнера. Die Öffnung des Schiebers hat zum Körper zu erfolgen.

ES El sencillo sistema de apertura y cierre del FLEDBAG® permite dosificar muy fácilmente el contenido del saco. Die Öffnung des Schiebers hat zum Körper zu erfolgen.

SK Obsah Big Bagu sa dá ľahko dávkovať jednoduchým otvorením a zat vorením FLEDBAG®. Die Öffnung des Schiebers hat zum Körper zu erfolgen.

TR FLEDBAG®'in kolayca açılıp kapatılması sayesinde Big Bag'in içeriği kolayca dozajlanabilir. Die Öffnung des Schiebers hat zum Körper zu erfolgen.

WICHTIGE HINWEISE
IMPORTANT DETAILS

LAGERUNG
STORAGE:

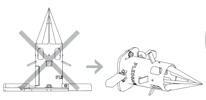

BG ACHTUNG LEBENSGEFAHR!
STEHEN UND ARBEITEN SIE NIEMALS UNTER DEM BIG BAG!

Der FLEDBAG ist nur für das Entleeren von ISO 21898 Big Bags vorgesehen.
Bei der Nutzung sind die Angaben und Kennzeichnung des verwendeten ISO 21898 Big Bag zu beachten.
Nur unbeschädigte ISO 21898 Big Bags verwenden und nach dem Gebrauch entsorgen.
Den FLEDBAG nicht verwenden, wenn der Big Bag Klumpen enthält.
Durch die Schwerkraft während des Entleerens sollte sich das Personal nicht unter dem Big Bag aufhalten und auch die Arme nicht zwischen dem Boden des Big Bag und dem Auffangbehälter o.Ä. halten, außer an den Bereichen, an denen der Big Bag unterstützt wird.
Vor Verwendung des FLEDBAG diesen auf Funktion, Fehler und Defekte prüfen.

LAGERUNG:
Der FLEDBAG ist liegend zu lagern.
(Nicht mit der Spitze nach oben lagern)
Verwenden Sie bei der Anwendung des FLEDBAGS Schutzhandschuhe, und beachten Sie die Vorschriften des Arbeitsschutzgesetzes.
Falls Einzelteile beschädigt sein sollten, können Sie diese unter folgender Adresse bestellen:
OMP Trade GmbH,
Ruthensteinstraße 6, 4522 Sierning,
Österreich, office@fledbag.com

DA ACHTUNG LEBENSGEFAHR!
STEHEN UND ARBEITEN SIE NIEMALS UNTER DEM BIG BAG!

Der FLEDBAG ist nur für das Entleeren von ISO 21898 Big Bags vorgesehen.
Bei der Nutzung sind die Angaben und Kennzeichnung des verwendeten ISO 21898 Big Bag zu beachten.
Nur unbeschädigte ISO 21898 Big Bags verwenden und nach dem Gebrauch entsorgen.
Den FLEDBAG nicht verwenden, wenn der Big Bag Klumpen enthält.
Durch die Schwerkraft während des Entleerens sollte sich das Personal nicht unter dem Big Bag aufhalten und auch die Arme nicht zwischen dem Boden des Big Bag und dem Auffangbehälter o.Ä. halten, außer an den Bereichen, an denen der Big Bag unterstützt wird.
Vor Verwendung des FLEDBAG diesen auf Funktion, Fehler und Defekte prüfen.

LAGERUNG:
Der FLEDBAG ist liegend zu lagern.
(Nicht mit der Spitze nach oben lagern)
Verwenden Sie bei der Anwendung des FLEDBAGS Schutzhandschuhe, und beachten Sie die Vorschriften des Arbeitsschutzgesetzes.
Falls Einzelteile beschädigt sein sollten, können Sie diese unter folgender Adresse bestellen:
OMP Trade GmbH,
Ruthensteinstraße 6, 4522 Sierning,
Österreich, office@fledbag.com

FI ACHTUNG LEBENSGEFAHR!
STEHEN UND ARBEITEN SIE NIEMALS UNTER DEM BIG BAG!

Der FLEDBAG ist nur für das Entleeren von ISO 21898 Big Bags vorgesehen.
Bei der Nutzung sind die Angaben und Kennzeichnung des verwendeten ISO 21898 Big Bag zu beachten.
Nur unbeschädigte ISO 21898 Big Bags verwenden und nach dem Gebrauch entsorgen.
Den FLEDBAG nicht verwenden, wenn der Big Bag Klumpen enthält.
Durch die Schwerkraft während des Entleerens sollte sich das Personal nicht unter dem Big Bag aufhalten und auch die Arme nicht zwischen dem Boden des Big Bag und dem Auffangbehälter o.Ä. halten, außer an den Bereichen, an denen der Big Bag unterstützt wird.
Vor Verwendung des FLEDBAG diesen auf Funktion, Fehler und Defekte prüfen.

LAGERUNG:
Der FLEDBAG ist liegend zu lagern.
(Nicht mit der Spitze nach oben lagern)
Verwenden Sie bei der Anwendung des FLEDBAGS Schutzhandschuhe, und beachten Sie die Vorschriften des Arbeitsschutzgesetzes.
Falls Einzelteile beschädigt sein sollten, können Sie diese unter folgender Adresse bestellen:
OMP Trade GmbH,
Ruthensteinstraße 6, 4522 Sierning,
Österreich, office@fledbag.com

F ACHTUNG LEBENSGEFAHR!
STEHEN UND ARBEITEN SIE NIEMALS UNTER DEM BIG BAG!

Der FLEDBAG ist nur für das Entleeren von ISO 21898 Big Bags vorgesehen.
Bei der Nutzung sind die Angaben und Kennzeichnung des verwendeten ISO 21898 Big Bag zu beachten.
Nur unbeschädigte ISO 21898 Big Bags verwenden und nach dem Gebrauch entsorgen.
Den FLEDBAG nicht verwenden, wenn der Big Bag Klumpen enthält.
Durch die Schwerkraft während des Entleerens sollte sich das Personal nicht unter dem Big Bag aufhalten und auch die Arme nicht zwischen dem Boden des Big Bag und dem Auffangbehälter o.Ä. halten, außer an den Bereichen, an denen der Big Bag unterstützt wird.
Vor Verwendung des FLEDBAG diesen auf Funktion, Fehler und Defekte prüfen.

LAGERUNG:
Der FLEDBAG ist liegend zu lagern.
(Nicht mit der Spitze nach oben lagern)
Verwenden Sie bei der Anwendung des FLEDBAGS Schutzhandschuhe, und beachten Sie die Vorschriften des Arbeitsschutzgesetzes.
Falls Einzelteile beschädigt sein sollten, können Sie diese unter folgender Adresse bestellen:
OMP Trade GmbH,
Ruthensteinstraße 6, 4522 Sierning,
Österreich, office@fledbag.com

EL ACHTUNG LEBENSGEFAHR!
STEHEN UND ARBEITEN SIE NIEMALS UNTER DEM BIG BAG!

Der FLEDBAG ist nur für das Entleeren von ISO 21898 Big Bags vorgesehen.
Bei der Nutzung sind die Angaben und Kennzeichnung des verwendeten ISO 21898 Big Bag zu beachten.
Nur unbeschädigte ISO 21898 Big Bags verwenden und nach dem Gebrauch entsorgen.
Den FLEDBAG nicht verwenden, wenn der Big Bag Klumpen enthält.
Durch die Schwerkraft während des Entleerens sollte sich das Personal nicht unter dem Big Bag aufhalten und auch die Arme nicht zwischen dem Boden des Big Bag und dem Auffangbehälter o.Ä. halten, außer an den Bereichen, an denen der Big Bag unterstützt wird.
Vor Verwendung des FLEDBAG diesen auf Funktion, Fehler und Defekte prüfen.

LAGERUNG:
Der FLEDBAG ist liegend zu lagern.
(Nicht mit der Spitze nach oben lagern)
Verwenden Sie bei der Anwendung des FLEDBAGS Schutzhandschuhe, und beachten Sie die Vorschriften des Arbeitsschutzgesetzes.
Falls Einzelteile beschädigt sein sollten, können Sie diese unter folgender Adresse bestellen:
OMP Trade GmbH,
Ruthensteinstraße 6, 4522 Sierning,
Österreich, office@fledbag.com

HR ACHTUNG LEBENSGEFAHR!
STEHEN UND ARBEITEN SIE NIEMALS UNTER DEM BIG BAG!

Der FLEDBAG ist nur für das Entleeren von ISO 21898 Big Bags vorgesehen.
Bei der Nutzung sind die Angaben und Kennzeichnung des verwendeten ISO 21898 Big Bag zu beachten.
Nur unbeschädigte ISO 21898 Big Bags verwenden und nach dem Gebrauch entsorgen.
Den FLEDBAG nicht verwenden, wenn der Big Bag Klumpen enthält.
Durch die Schwerkraft während des Entleerens sollte sich das Personal nicht unter dem Big Bag aufhalten und auch die Arme nicht zwischen dem Boden des Big Bag und dem Auffangbehälter o.Ä. halten, außer an den Bereichen, an denen der Big Bag unterstützt wird.
Vor Verwendung des FLEDBAG diesen auf Funktion, Fehler und Defekte prüfen.

LAGERUNG:
Der FLEDBAG ist liegend zu lagern.
(Nicht mit der Spitze nach oben lagern)
Verwenden Sie bei der Anwendung des FLEDBAGS Schutzhandschuhe, und beachten Sie die Vorschriften des Arbeitsschutzgesetzes.
Falls Einzelteile beschädigt sein sollten, können Sie diese unter folgender Adresse bestellen:
OMP Trade GmbH,
Ruthensteinstraße 6, 4522 Sierning,
Österreich, office@fledbag.com

BE ACHTUNG LEBENSGEFAHR!
STEHEN UND ARBEITEN SIE NIEMALS UNTER DEM BIG BAG!

Der FLEDBAG ist nur für das Entleeren von ISO 21898 Big Bags vorgesehen.
Bei der Nutzung sind die Angaben und Kennzeichnung des verwendeten ISO 21898 Big Bag zu beachten.
Nur unbeschädigte ISO 21898 Big Bags verwenden und nach dem Gebrauch entsorgen.
Den FLEDBAG nicht verwenden, wenn der Big Bag Klumpen enthält.
Durch die Schwerkraft während des Entleerens sollte sich das Personal nicht unter dem Big Bag aufhalten und auch die Arme nicht zwischen dem Boden des Big Bag und dem Auffangbehälter o.Ä. halten, außer an den Bereichen, an denen der Big Bag unterstützt wird.
Vor Verwendung des FLEDBAG diesen auf Funktion, Fehler und Defekte prüfen.

LAGERUNG:
Der FLEDBAG ist liegend zu lagern.
(Nicht mit der Spitze nach oben lagern)
Verwenden Sie bei der Anwendung des FLEDBAGS Schutzhandschuhe, und beachten Sie die Vorschriften des Arbeitsschutzgesetzes.
Falls Einzelteile beschädigt sein sollten, können Sie diese unter folgender Adresse bestellen:
OMP Trade GmbH,
Ruthensteinstraße 6, 4522 Sierning,
Österreich, office@fledbag.com

NL ACHTUNG LEBENSGEFAHR!
STEHEN UND ARBEITEN SIE NIEMALS UNTER DEM BIG BAG!

Der FLEDBAG ist nur für das Entleeren von ISO 21898 Big Bags vorgesehen.
Bei der Nutzung sind die Angaben und Kennzeichnung des verwendeten ISO 21898 Big Bag zu beachten.
Nur unbeschädigte ISO 21898 Big Bags verwenden und nach dem Gebrauch entsorgen.
Den FLEDBAG nicht verwenden, wenn der Big Bag Klumpen enthält.
Durch die Schwerkraft während des Entleerens sollte sich das Personal nicht unter dem Big Bag aufhalten und auch die Arme nicht zwischen dem Boden des Big Bag und dem Auffangbehälter o.Ä. halten, außer an den Bereichen, an denen der Big Bag unterstützt wird.
Vor Verwendung des FLEDBAG diesen auf Funktion, Fehler und Defekte prüfen.

LAGERUNG:
Der FLEDBAG ist liegend zu lagern.
(Nicht mit der Spitze nach oben lagern)
Verwenden Sie bei der Anwendung des FLEDBAGS Schutzhandschuhe, und beachten Sie die Vorschriften des Arbeitsschutzgesetzes.
Falls Einzelteile beschädigt sein sollten, können Sie diese unter folgender Adresse bestellen:
OMP Trade GmbH,
Ruthensteinstraße 6, 4522 Sierning,
Österreich, office@fledbag.com

BETRIEBSANLEITUNG
INSTRUCTION FOR USE

FLEDBAG®
ORIGINAL

Geeignet für: Futtermittel, Dünger, Saatgut, Pellets, Salz und Granulat.

Suitable for: animal feed, fertilizer, seeds, pellets, salt and granules.

FLEDBAG® *ORIGINAL*

INHALT:

1 Stück Entleerer „FLEDBAG® Original"
1 Stück Schieber
1 Stück flexibler Griff (bereits montiert)
1 Stück selbstsichernde Schrauben-Mutter (Sechskant)
1 Stück Beilagscheibe
1 Stück Inbus-Schraube

CONTENT:

1 Stück Entleerer „FLEDBAG® Original"
1 Stück Schieber
1 Stück flexibler Griff (bereits montiert)
1 Stück selbstsichernde Schrauben-Mutter (Sechskant)
1 Stück Beilagscheibe
1 Stück Inbus-Schraube

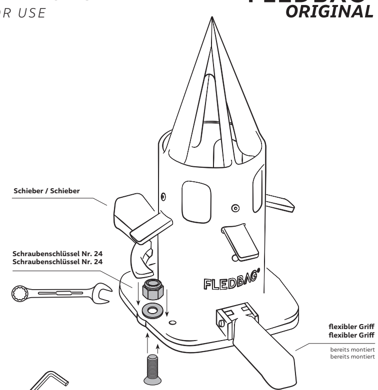

FLEDBAG® *PROFI*

Kombipaket:
Inhalt von FLEDBAG® Original +
Inhalt von FLEDBAG® Easy

Combination package:
Content FLEDBAG® Original +
Content FLEDBAG® Easy

Den Schieber auf dem FLEDBAG® mit der Schraube, der Beilagscheibe und der Schraubmutter fixieren.

Den Schieber auf dem FLEDBAG® mit der Schraube, der Beilagscheibe und der Schraubmutter fixieren.

WICHTIGE HINWEISE

D ACHTUNG LEBENSGEFAHR! STEHEN UND ARBEITEN SIE NIEMALS UNTER DEM BIG BAG!

Der FLEDBAG ist nur für das Entleeren von ISO 21898 Big Bags vorgesehen.
Bei der Nutzung sind die Angaben und Kennzeichnung des verwendeten ISO 21898 Big Bag zu beachten.
Nur unbeschädigte ISO 21898 Big Bags verwenden und nach dem Gebrauch entsorgen.
Den FLEDBAG nicht verwenden, wenn der Big Bag Klumpen enthält.
Durch die Schwerkraft während des Entleerens sollte sich das Personal nicht unter dem Big Bag aufhalten und auch die Arme nicht zwischen dem Boden des Big Bag und dem Auffangbehälter o.Ä. halten, außer an den Bereichen, an denen der Big Bag unterstützt wird.
Vor Verwendung des FLEDBAG diesen auf Funktion, Fehler und Defekte prüfen.

LAGERUNG:
Der FLEDBAG ist liegend zu lagern.
(Nicht mit der Spitze nach oben lagern)
Verwenden Sie bei der Anwendung des FLEDBAGS Schutzhandschuhe, und beachten Sie die Vorschriften des Arbeitsschutzgesetzes.
Falls Einzelteile beschädigt sein sollten, können Sie diese unter folgender Adresse bestellen:
OMP Trade GmbH, Ruthensteinstraße 6, 4522 Sierning, Österreich, office@fledbag.com

O·M·P TRADE
OMP Trade GmbH
Ruthensteinstraße 6
A-4522 Sierning - AUSTRIA
E-Mail: office@fledbag.com
www.fledbag.com

VIDEOS ON YouTube Facebook