SSC-LUXon GmbH – Am Krozinger Weg 4, 79189 Bad Krozingen, Germany
E-Mail: service@ssc-luxon.de; Tel.: +49 7633 - 988 3000

Montage-/ Betriebsanleitung für SSC-LUXon Bewegungsmelder KELEA 990070794 / 990070795

1. Bestimmungsgemässe Verwendung

Dieses Produkt darf: - im Innen- und Außenbereich verbaut werden - Schutzart IP54, geeignet für die Verwendung in Feuchträumen - keinen starken mechanischen Belastungen oder starker Verschmutzung ausgesetzt werden - nach einer feuchten oder verschmutzenden Lagerung erst nach einer Zustandsprüfung betrieben werden - nicht verändert oder modifiziert werden sonst erlischt mit sofortiger Wirkung die Betriebserlaubnis und die Konformität! Das Typenschild darf nicht entfernt werden

⚠ Sollten die vorgenannten Punkte nicht eingehalten werden, kann es zu einem Kurzschluss oder elektrischen Schlag kommen, **es besteht Lebensgefahr!**

2. Allgemeine Sicherheitshinweise

⚠ Die komplette Installation darf nur von einer autorisierten Elektro-Fachkraft durchgeführt werden, welche mit den geltenden Richtlinien vertraut ist. Nachfolgend „Elektro-Fachkraft" genannt.
⚠ Für den sicheren Umgang mit dem Produkt muss der Benutzer die Montage-/Betriebsanleitung vor der ersten Benutzung des Geräts vollständig gelesen und verstanden haben.
⚠ Das Produkt darf nur benutzt werden, wenn es in Ordnung ist. Ist das Gerät oder sind Teile davon defekt, muss es von einer Elektro-Fachkraft instandgesetzt werden.
⚠ Nur vom Hersteller zugelassene Lampen/Leuchtmittel verwenden. Die max. Lampenleistung in Watt darf nicht überschritten werden
⚠ Dieses Produkt ist kein Spielzeug und darf nicht im Zugriffsbereich von Kindern gelagert oder benutzt werden.
⚠ Der sichere Betrieb des Produktes ist nur dann gewährleistet, wenn diese Anweisungen beachtet werden. Bewahren Sie diese Montage-/Betriebsanleitung deshalb auf. SSC-LUXon GmbH übernimmt keine Haftung, falls die hier aufgeführten Anweisungen nicht befolgt werden oder wird.

3. Montage & Konfiguration

⚠ **Achtung:** Die Anschlussleitung ist spannungsfrei zu schalten bevor mit den Arbeiten begonnen wird (Haupt-schalter/-Sicherung ausschalten)! Nur Teile verwenden, welche mit dem Produkt mitgeliefert oder klar als Zubehör bezeichnet sind! Andernfalls kann das Produkt nicht ausreichend sicher sein!
⚠ Die in den Abbildungen angedeuteten Leitungsführungen dienen lediglich der stark vereinfachten Darstellung. Sie stellen keinesfalls eine Anschlußempfehlung dar! Der Anschluß darf nur durch eine Elektro-Fachkraft erfolgen.
⚠ Beim Bohren auf Kabel sowie Gas- und Wasserleitungen achten.

3.1 Montageort

Das Produkt ist geeignet für die Montage im Innen- & Außenbereich. Das Produkt keinesfalls abdecken, insbesondere nicht mit Isoliermaterial!

4. Betrieb, Fehler & Störungen

⚠ Achtung: Anschlussleitung spannungsfrei schalten bevor mit den Arbeiten begonnen wird!

Was ist zu tun im Fehlerfall?
Im Fehlerfall ist das Gerät sofort abzuschalten. Das Produkt darf nur betrieben werden, wenn es fehlerfrei funktioniert. Die Wiederinbetriebnahme darf nur nach Überprüfung durch eine Elektro-Fachkraft erfolgen! **Dies ist der Fall, wenn:**
1. Sichtbare Beschädigungen auftreten 2. Das Produkt nicht einwandfrei arbeitet 3. Es qualmt, dampft, oder bei hörbaren Knistergeräuschen 4. Eine Überhitzung zu erkennen ist.

⚠ **Achtung:** Es besteht Lebensgefahr - Reparaturen des Produktes oder Arbeiten an netzspannungsführenden Teilen dürfen nur durch Elektro-Fachkräfte erfolgen.

Vermeidung von Störungen und Brandgefahren:
Das Produkt darf keinesfalls abgedeckt werden. Die Luftzirkulation muss gewährleistet sein. An dem Produkt darf nichts befestigt oder aufgehängt werden, insbesondere keine Dekoration.

5. Reinigung- & Pflegehinweise

Das Produkt darf nur trocken oder mit einem leicht feuchten und fusselfreien Tuch vorsichtig abgewischt werden. Das Produkt darf dazu nicht ausgebaut werden. Verwenden Sie keine scheuernden oder scharfen Gegenstände oder aggressive Reinigungsmittel. Keine Lösungsmittel verwenden.

Montageanleitung KELEA Bewegungsmelder 990070794 / 990070795

1. Anschlussleitung spannungsfrei schalten!

2. Lösen Sie die Abdeckung auf der Rückseite. Verwenden Sie hierzu einen möglichst großen Schlitz-Schraubendreher. Hebeln Sie die Abdeckung aus indem Sie den Schraubenzieher in die Aussparung setzen und vorsichtig drehen - **Abb.1**

3. Bohren Sie durch die markierten Stellen an der Abdeckung (Ø 2 - 3 mm Bohrer) - Je nachdem wo Sie den Bewegungsmelder installieren möchten: Wand oder Deckenmontage / Auf 90° Ecken / In 90° Ecken **Abb.2**
⚠ **Tipp:** Halten Sie die Abdeckung gegen das Licht um die Markierungen besser zu sehen

4. Zeichnen Sie mit Hilfe der Rückenplatte die Bohrlöcher an und bohren Sie die Löcher. Setzen Sie die Dübel in die Bohrlöcher ein. Führen Sie die Anschlussleitungen durch die Runde Gummi-Dichtungen (je 2 Kabel durchstechen)

5. Schrauben Sie die Rückenplatte an die Wand - Verbinden Sie die Anschlusskabel (**Eingang**) an der Lüsterklemme mit der Bezeichnung N & L (blau & schwarz) - Verbinden Sie die Anschlusskabel (**Ausgang**) an der Lüsterklemme mit der Bezeichnung A & N (rot & blau)- **Abb. 3 - Merken:** Eingang = Stromführendes Kabel (Zuleitung) / Ausgang = Leitung zu den Abnehmern (z.B. Leuchten etc.) - Die Bezeichnungen A, N & L finden Sie zusätzlich auf der Lüsterklemme aufgedruckt

6. Stellen Sie die Empfindlichkeit und die Leuchtdauer mir den Drehreglern an der Unterseite ein **Abb.4**

7. Stecken Sie den Bewegungsmelder auf die montierten Abdeckung auf. Achten Sie darauf, dass die Verbindung fest sitzt (Einrast-Geräusch)

8. Anschlussleitung auf Spannung schalten. Das Produkt ist nun Betriebsbereit.

Einstellungen & Fehlerbehebung - KELEA Bewegungsmelder 990070794 / 990070795

1. Drehen Sie den Zeit-Knopf gegen den Uhrzeigersinn auf das Minimum (10s). Drehen Sie den LUX-Knopf im Uhrzeigersinn am Maximum (Sonne).

2. Schalten Sie den Strom ein; der Sensor und die angeschlossene Lampe haben zu Beginn kein Signal. Nach einer Aufwärmzeit von 30 Sekunden kann der Sensor seine Arbeit aufnehmen. Wenn der Sensor das Signal empfängt, schaltet sich die Last (Lampe etc.) ein. Solange kein weiteres Signal mehr anliegt, sollte die Last innerhalb von 10s±3s aufhören zu arbeiten, und die Lampe würde sich ausschalten.

3. Den LUX-Knopf gegen den Uhrzeigersinn auf das Minimum (-) drehen. Wenn das Umgebungslicht mehr als 10LUX beträgt, würde der Sensor nicht funktionieren und auch die Lampe würde aufhören zu arbeiten. Wenn das Umgebungslicht weniger als 10LUX (Dunkelheit) beträgt, würde der Sensor funktionieren. Wenn kein Induktionssignal vorhanden ist, sollte der Sensor innerhalb von 10 s ± 3 s aufhören zu arbeiten.

Hinweis: Wenn Sie bei Tageslicht testen, drehen Sie bitte den LUX-Knopf auf die Position (SUN), sonst könnte die Sensorlampe nicht testen!

Lösungswege bei Problemen

Die Last (z.B. Leuchten) funktioniert nicht:
1. Bitte prüfen Sie, ob alle Kabel richtig angeschlossen wurden und ob der Hauptschalter (Sicherungkasten) eingeschaltet wurde.
2. Bitte prüfen Sie, ob die Last korrekt mit dem Stromkabel verbunden ist und ob diese generell voll Funktionsfähig ist.
3. Bitte prüfen Sie, ob die Einstellungen der Empfindlichkeit (LUX) eventuell zu schwach eingestellt ist.

Der Bewegungsmelder schalltet nicht korrekt:
1. Bitte prüfen Sie, ob sich vor dem Bewegungsmelder ein Hindernis befindet, das ihn daran hindert, die Signale zu empfangen.
2. Bitte prüfen Sie, ob die Umgebungstemperatur (-20° bis +40°) zu hoch ist.
3. Bitte prüfen Sie, ob sich die Bewegung innerhalb des maximalen Erfassungsbereichs befindet (12 Meter)
4. Bitte prüfen Sie, ob die Einbauhöhe mit der in den Technischen Daten beschriebenen Höhe übereinstimmt.
5. Bitte prüfen Sie, ob der Bewegungsmelder so eingestellt (gedreht) wurde, dass er auf den zu erfassenden Bereich ausgerichtet ist.

Die Last schaltet nicht automatisch ab:
1. Bitte prüfen Sie, ob ein kontinuierliches Signal im Erfassungsfeld vorhanden ist (Bewegte Bäume etc.).
2. Bitte prüfen Sie, ob die Zeitverzögerung auf die maximale Position eingestellt ist, in diesem Fall ist die Zeit auf 15 min eingestellt.

Technische Daten KELEA Bewegungsmelder 990070794 / 990070795

Kann im Innen- und Außenbereich verwendet werden

Typ:	KELEA Bewegungsmelder PIR schwenkbar & einstellbar
Modell:	990070794 / 990070795
Schutzart:	IP54
Spannung:	20-240 V AC - 50/60 Hz
Material:	Kunststoff
Max. Erfassungswinkel:	180° + 360°
Max. Erfassungsbereich:	12 Meter
Arbeitstemperatur:	-20° C - +40° C
Schutzklasse:	II
Leuchtdauer:	10 Sek. bis 15 Min.
Leistungsaufnahme max.:	2000 W
Installationshöhe Wand / Decke:	1,8-2,5 m / 2,2-4 m
Farbe:	Weiß / Schwarz

→ Instruction manual in English
→ Manuel d'instructions en français
SCAN ME
www.led-lichtraum.de/manuals

Hinweise / Erklärungen & Legende

Wichtige Informationen

Gerät vor jeglichen Arbeiten vom Netzstrom trennen

Schutzklasse II

Installation nur durch autorisierte Elektro Fachkraft

Onlineshop:
www.led-lichtraum.de

Hinweise zu Verwendung innen & außen

⚠ **Schutzart IP20 & IP23** - Verwendung nur im Innenbereich und trockenen, also nicht in feuchten oder schmutzgefährdeten Räumen und im Bereich hoher Luftfeuchtigkeit betrieben werden

⚠ **Schutzart IP4x, IP5x, IP6x** - Kann im Innen- und Außenbereich verwendet werden

Zufrieden mit Ihrem Produkt?
Dann freuen wir uns auf Ihre Produkt-Rezension im onlineshop, auf Amazon oder eBay!

Entsorgungshinweise

Achten Sie darauf, Verpackungen nach den gültigen Richtlinien Ihrer Kommune fach-/umweltgerecht zu entsorgen. Geräte, die mit der durchgestrichenen Abfalltonne gekennzeichnet sind, gehören nicht in den Hausmüll! Sie sind verpflichtet, diese Geräte an einer der kostenlosen Sammelstellen in ihrer Kommune abzugeben. Nähere Informationen erhalten Sie bei Ihrer Gemeindeverwaltung, dem zuständigen Rathaus oder einem lokalen bzw. regionalen Abfallentsorgungsbetrieb.

⚠ **Verpackungsmaterial und Kleinteile unbedingt von Kindern und Tieren fernhalten. Erstickungsgefahr!**

Vers. 02/2022

SSC-LUXon GmbH – Am Krozinger Weg 4, 79189 Bad Krozingen, Germany - E-Mail: service@ssc-luxon.de; Tel.: +49 7633 - 988 3000

Montageschema KELEA Bewegungsmelder 990070794 / 990070795

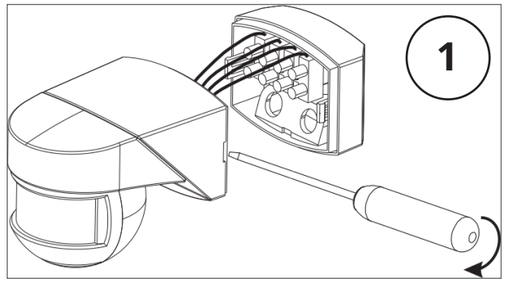

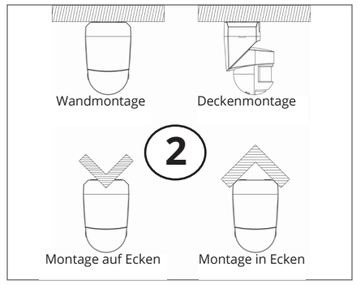

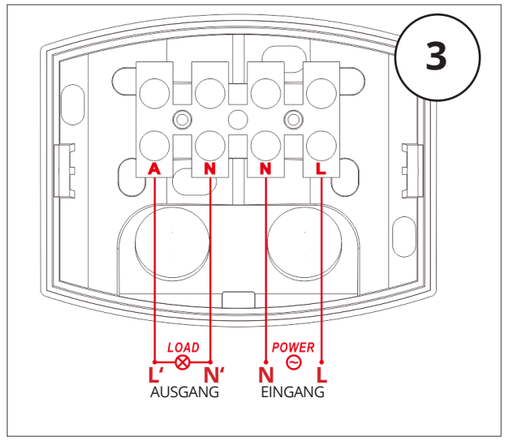

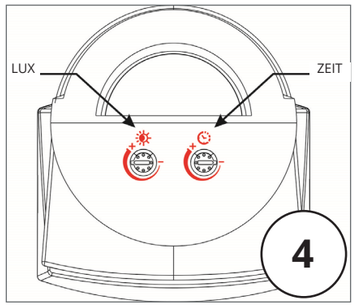

Sicherheitshinweise & Tipps

Da der Detektor auf Temperaturänderungen reagiert, vermeiden Sie die folgenden Situationen:

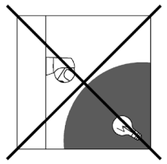

Vermeiden Sie die Ausrichtung des Melders auf Objekte mit stark reflektierenden Oberflächen, wie z.B. Spiegel, Lichter usw.

Vermeiden Sie es, den Detektor auf Objekte zu richten, die sich im Wind bewegen können, wie z.B. Vorhänge, hohe Pflanzen usw.

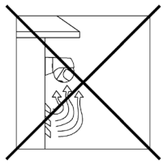

Vermeiden Sie die Montage des Melders in der Nähe von Wärmequellen, wie Heizungsschlitze, Klimaanlagen, Licht usw.

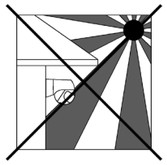

Vermeiden Sie direkte Sonneneinstrahlung auf den Sensor, dies kann dazu führen das die Bewegung nicht korrekt erkannt wird

Sensor Informationen & Erfassungsbereich

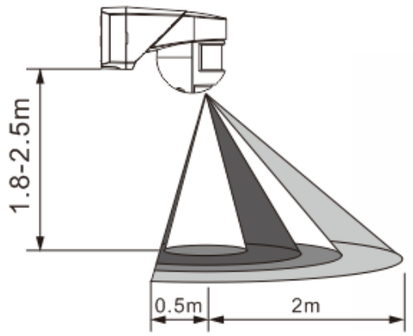

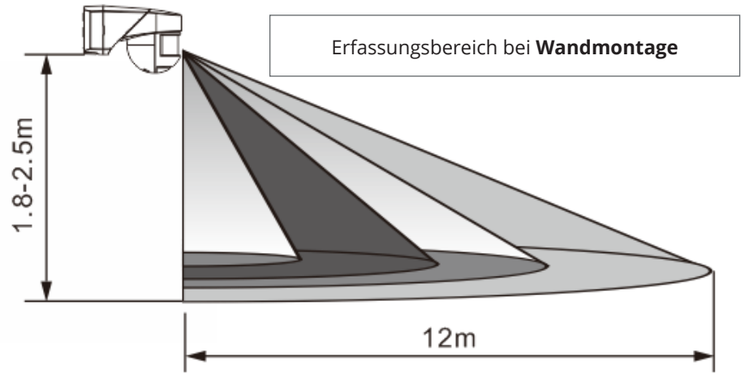

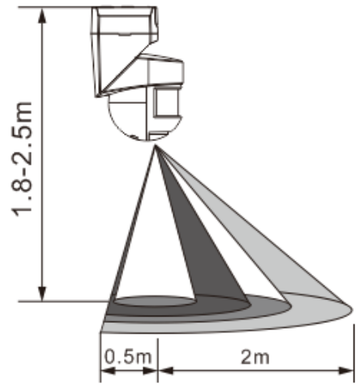

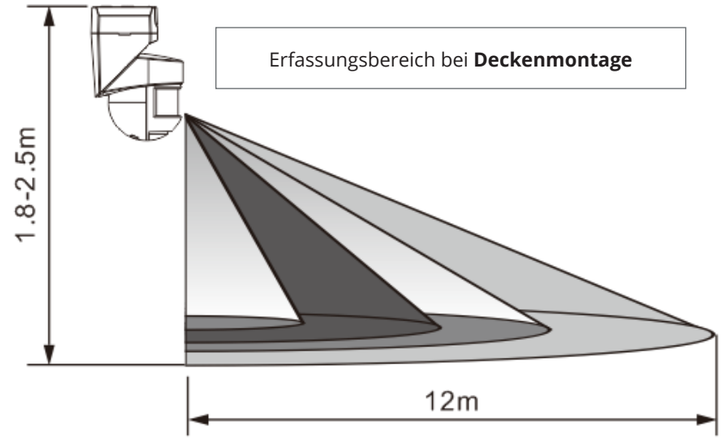

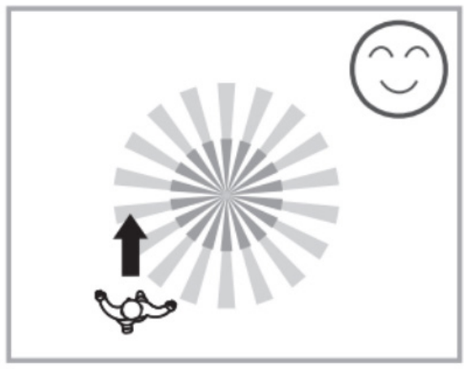

Empfindlicher bei Bewegungen, die im seitlichen Erfassungsbereich des Sensors stattfinden

Weniger empfindlich für Bewegungen, die direkt auf den Sensor erfolgen

SSC-LUXon GmbH – Am Krozinger Weg 4, 79189 Bad Krozingen, Germany
E-Mail: service@ssc-luxon.de; Tel.: +49 7633 - 988 3000