Art. 6715 / ½" *(Dichtfix L: 14 cm)*
Art. 3430 / ½" *(Baustopfen L: 15 cm)*
Art. 3431 / ½" *(Baustopfen L: 15 cm)*
Art. 6720 / ½" *(Set #6715 + #3431)*
Art. 6721 / ½" *(Set #6715 + #3430)*

Mauer Variante

DIN 18534-1

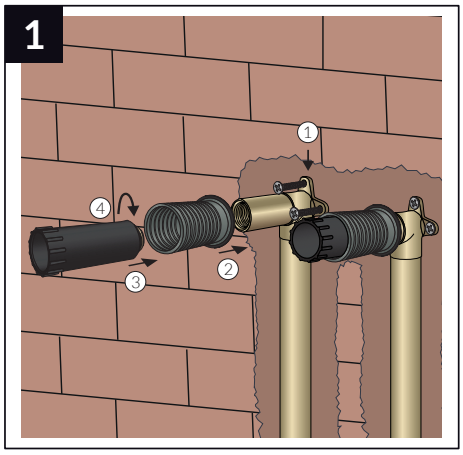

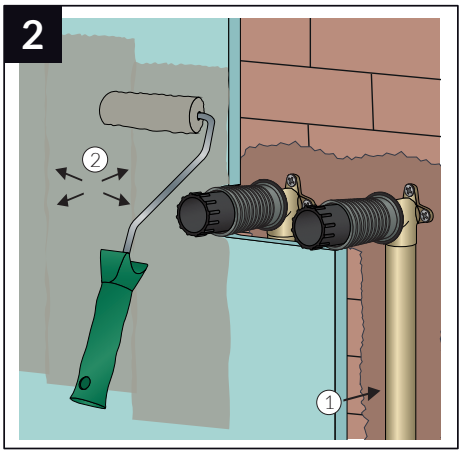

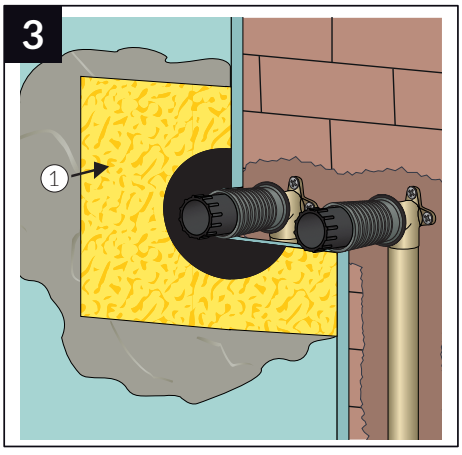

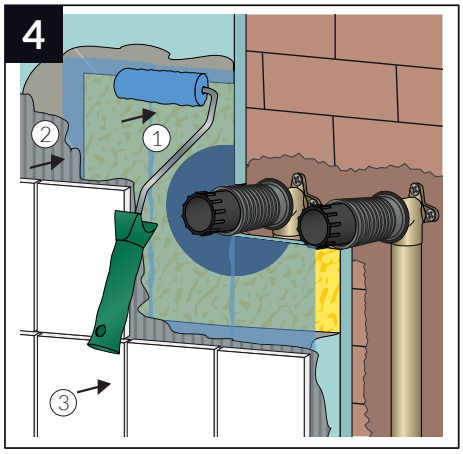

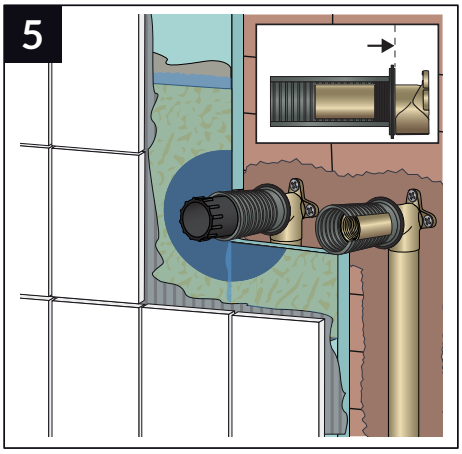

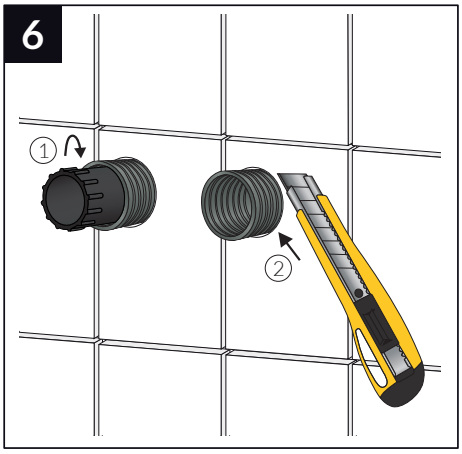

Trockenbau Variante

DIN 18534-1

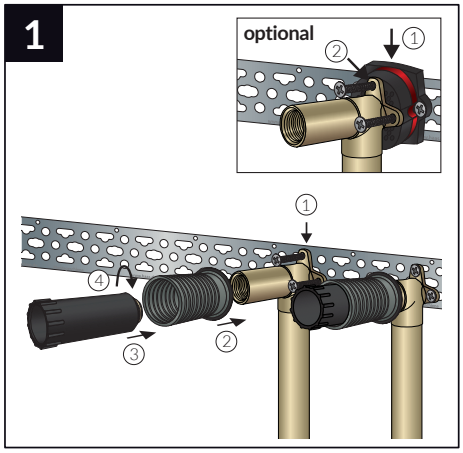

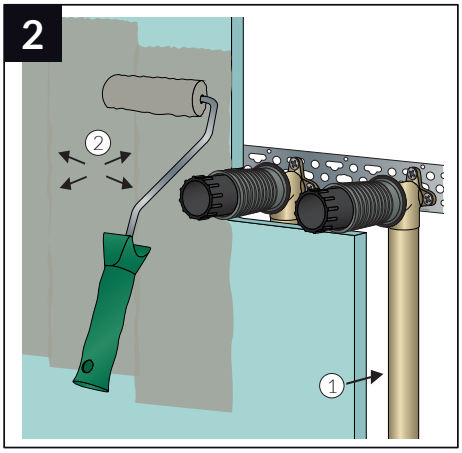

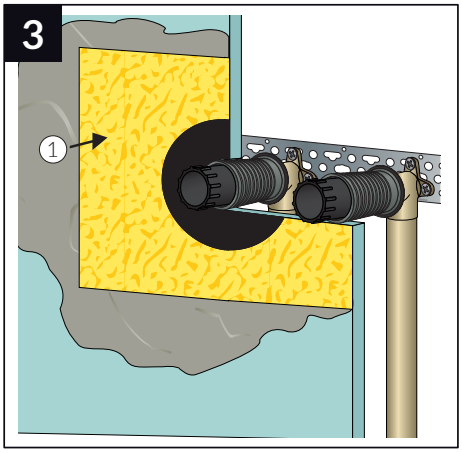

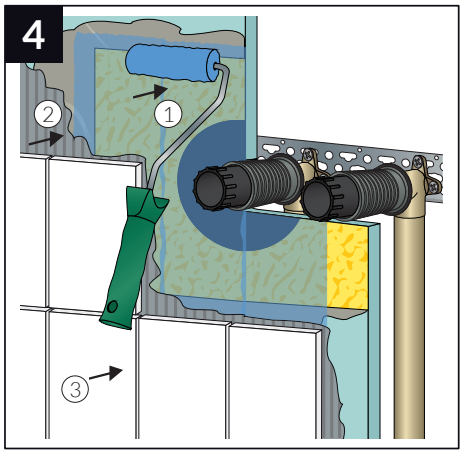

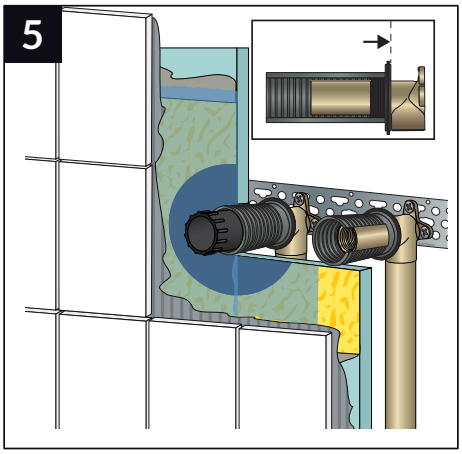

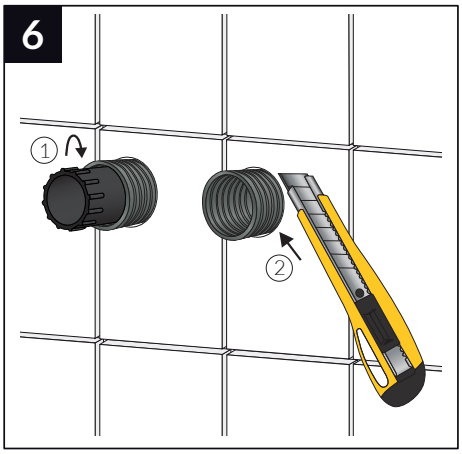
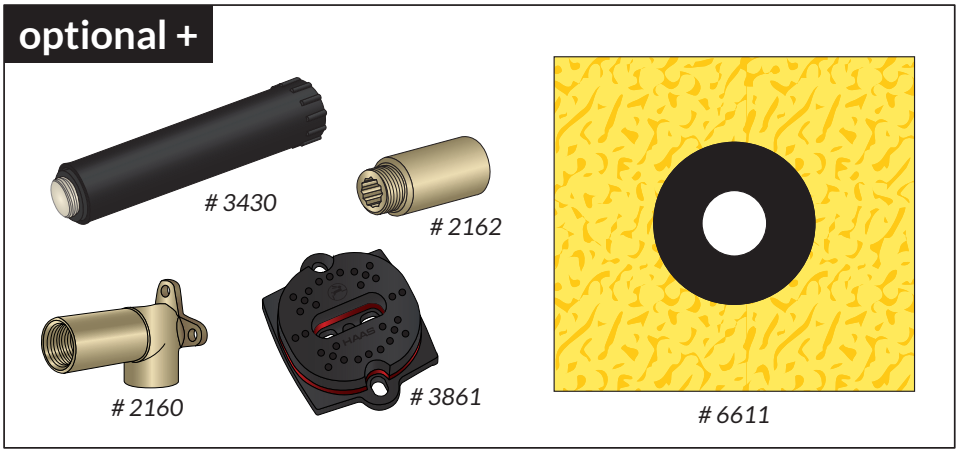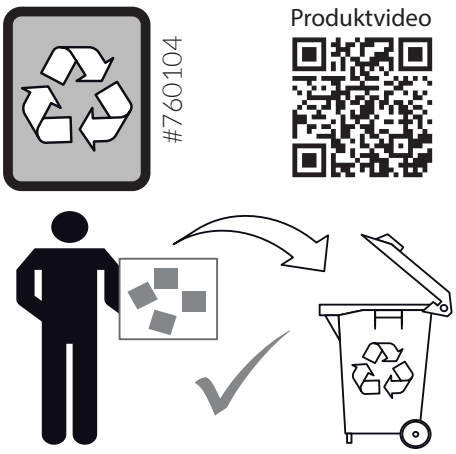
optional +