VAREM S.p.a.
PRESSURIZED WATER AND EXPANSION TANKS

EXTRAVAREM LR ce

CE

RISCALDAMENTO
HEATING SYSTEMS

Modello/*Model:*	UR040231CS000000

Caratteristiche tecniche - *technical features*

Volume *Volume*		**40 L**
raccordo *connnector*		**3/4" GAS (ISO 228/1)**
temperatura esercizio *working temperature*	**TS**	**-10 +99 °C**
pressione max. *Max pressure*	**PS**	**5 bar**
pressione prova *test pressure*	**PT**	**7,5 bar**
precarica *precharged pressure*		**1,5 bar (range 0,5-3,5 bar)**
Fluido *Fluid*		**Aria+acqua Air+water**
Ente notificato per certificazione PED *Notified Body number:*		**0948**
Modulo: *Module:*		**D**
N° certificato *N° certificate:*		**PED-0948-QSD1-391-14**

Imballo - *packaging*

	A	***B***	***H***
dimesioni (mm) *dimensions (mm)*	588	336	336
volume (m^3) *volume (m^3)*	0,07		
peso (kg) *weight (kg)*	7,4		
q.ta per cartone q.ty for box	1		
quantità per paletta *Q,y for std. pallet*	36		

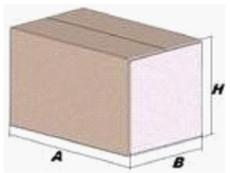

Materiali - *materials*

materiale membrana *membrane rubber*	GOMMA PER USO NON POTABILE / *RUBBER FOR NOT POTABLE WATER*
materiale controflangia *Coverfalnge material*	ACCIAO AL CARBONIO ZINCATO / *GALVANIZED CARBON STEEL*

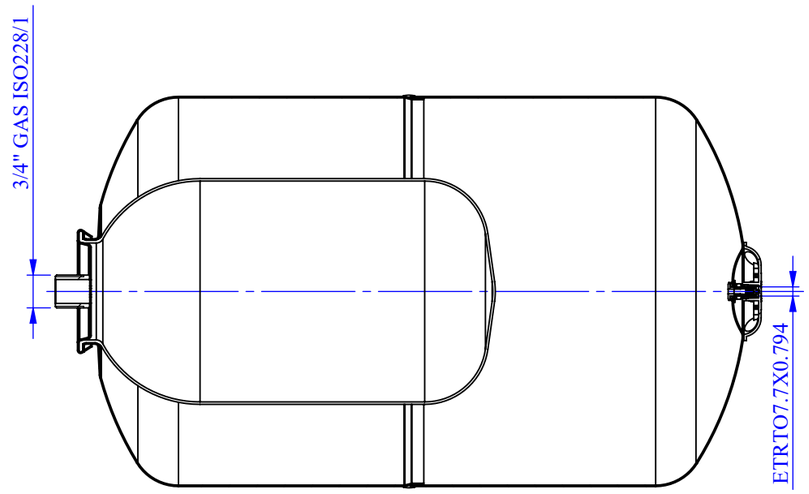

SEZIONE A-A

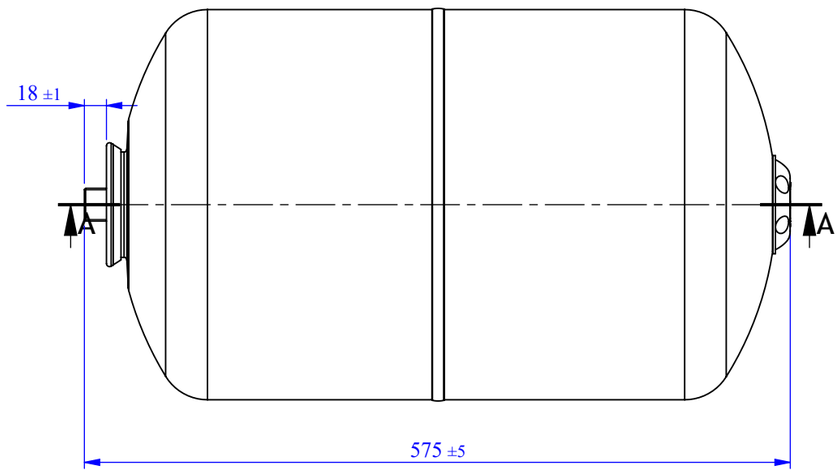

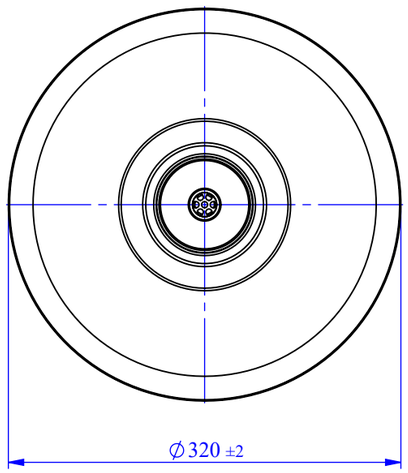

Quote senza indicazione di tolleranza: grado di precisione MEDIO, UNI EN 22768-1	LIPRO 026	TIPO PARTE -	COLORE ROSSO / RED	
SMUSSI NON QUOTATI	RUGOSITA'	QUANTITA' PER GRUPPO 0	FORMATO FOGLIO A3	FINITURA SUPERFICIALE -
	SCALA 1:5	FOGLIO 1 / 2		

	NOME	DATA
Disegnato	M.Tomasin	14/07/2009
Approvato		

VAREM
via Sabbioni n° 2 - 35024
Bovolenta - Padova ITALIA
e-mail:technical@varem.com
Tel. 049/8840322
Fax 049/8841399

GRUPPO - MACCHINA: -

DESCRIZIONE: EXTRAVAREM LR CE L. 40 - 3/4" - 5 BAR

COMMESSA:

CODICE: **UR040231CS000000**

REVISIONE: 00

Il presente disegno è di proprietà della VAREM e non può essere riprodotto ne comunicato a terzi senza ns autorizzazione scritta

X:\DB_ARCH\VARE\00020501-00021000\VARE00020509X:\DB_ARCH\VARE\ST\H\RISCALDAMENTO-AUTOCLAVI_REVISIONE\