FRONT RACK
für Brompton

FAHRER Berlin GmbH
Individual Cycling Accessories

Roelckestraße 92
13088 Berlin
Tel +49 (0)30 69 20 59 29-0
www.fahrer-berlin.de

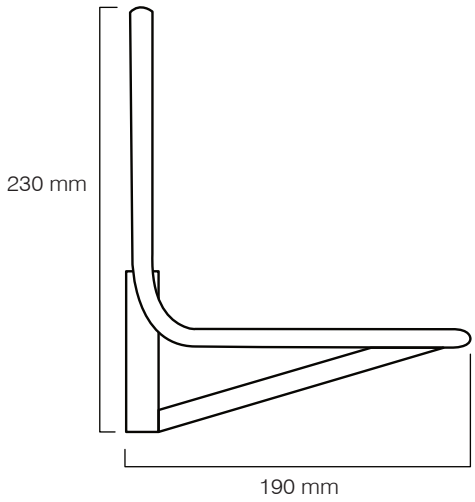

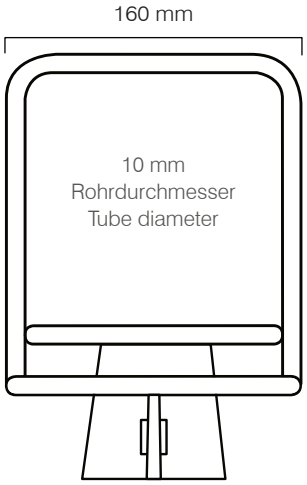

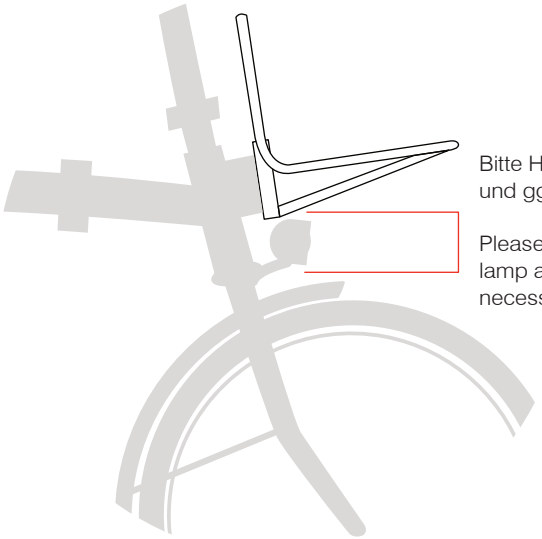

Bitte Höhe der Frontlampe beachten und ggf. Lampenhalter anpassen

Please note the height of the front lamp and adjust the lamp holder if necessary

- Passend für Brompton und Vello Trägerblock
- Gewicht 375g
- Max. Belastung: 10kg

- Suitable for Brompton and Vello carrier-block
- Weight 375g
- Load capacity: 10 kilograms

Der Gepäckträger ist nicht für die Montage eines Kindersitzes zugelassen!

The carrier is not allowed for mounting a child seat!