1067

Díly neuvedené v partlistu se nedodávají

Spare parts not specified in partlist cannot be supplied

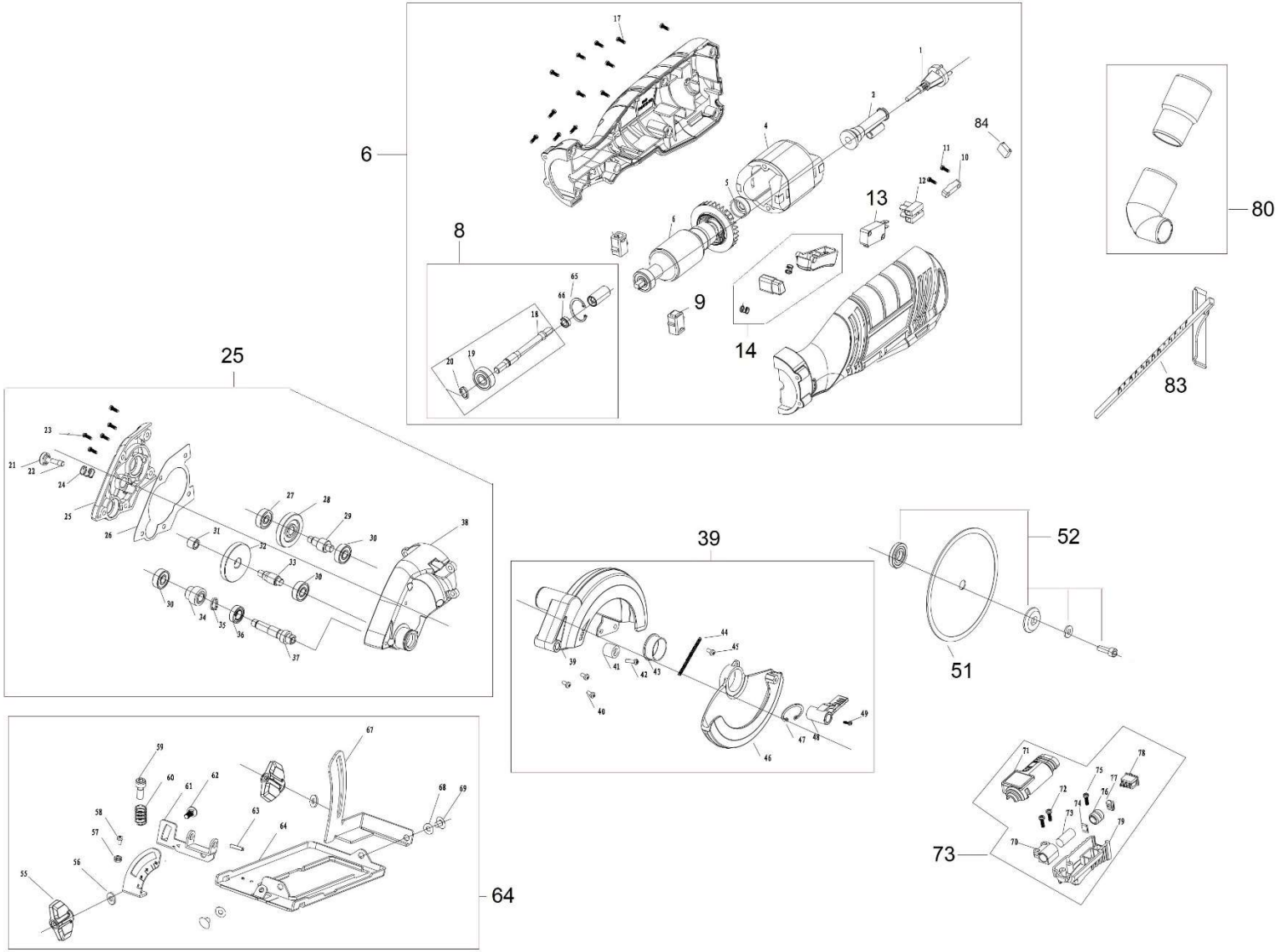

1067

Position	Part number	Název	Name
6	106700006	Motor kompletní	Motor assembly
8	106700008	Hřídel se spojkou	Shaft with connector
9	106700009	Uhlík (pár)	Carbon brush (pair)
13	106700013	Spínač	Switch
14	106700014	Páčka spínače	Switch trigger
19		Ložisko 628	Bearing 628
25	106700025	Převodovka kompletní	Gearbox assembly
27		Ložisko 626	Bearing 626
30		Ložisko 607	Bearing 607
31		Jehlové ložisko 0608	Needle bearing 0608
36		Ložisko 689	Bearing 689
39	106700039	Kryt kotouče kompletní	Blade cover assembly
51	HECHT001067A	Kotouč na dřevo 115x95x1 24Z	Saw blade 115x95x1 24T (Wood)
	HECHT001067B	Kotouč na hliník 115x95x1 60Z	Saw blade 115x95x1 60T (Alu)
	HECHT001067C	Kotouč diamant 115x95x1 9Z	Saw blade 115x95x1 9T (Diamond)
52	106700052	Šroub kotouče M5x12 L s podložkami	Blade screw M5x12 L with washers
64	106700064	Opěrná deska kompletní	Base board assembly
66		Ložisko 688	Bearing 688
73	106700073	Laser	Laser
80	106700080	Nástavec	Connetor
83	106700083	Pravítko	Ruler