hecht® power tools 3909

TRANSLATION OF ORIGINAL INSTRUCTIONS FOR USE / PŮVODNÍ NÁVOD K POUŽITÍ / ÜBERSETZUNG DER ORIGINAL BETRIEBSANLEITUNG / PREKLAD ORIGINÁLNEHO MANUÁLU NA POUŽITIE / TŁUMACZENIE NA PODSTAWIE ORYGINALNEJ INSTRUKCJI OBSŁUGI / AZ EREDETI HASZNÁLATI ÚTMUTATÓ FORDÍTÁSA

EN MOBILE AIR CONDITIONER

DE MOBILE KLIMAANLAGE

CS MOBILNÍ KLIMATIZAČNÍ ZAŘÍZENÍ

SK MOBILNÉ KLIMATIZAČNÉ ZARIADENIE

PL MOBILNY SPRZĘT KLIMATYZACYJNY

HU MOBIL LÉGKONDICIONÁLÓ BERENDEZÉS

EN **CONGRATULATIONS ON YOUR PURCHASE OF OUR HECHT PRODUCT.** This instruction manual is intended primarily to familiarise the operator with safety, installation, operation, maintenance, product storage and troubleshooting and it provides important information. So keep it well so that other users can find information in the future too. Due to the constant development and adaptation to the latest demanding EU standards, technical and optical changes can be made to the products without prior notice. Photos and drawings in this instruction manual may only be illustrative. Therefore, no legal claims related to this instruction manual, in particular any slight minor deviations from the information contained therein, can be applied if the product continues to meet all of the above mentioned certifications, standards and declarations, and works as described. In case of confusion, contact the importer or retailer.

DE **WIR GRATULIEREN IHNEN ZUM KAUF EINES PRODUKTES DER MARKE HECHT.** Diese Anleitung hat vorrangig den Zweck, den Bediener mit der Sicherheit, der Montage, dem Betrieb, der Wartung, der Einlagerung des Produktes, der Lösung von möglichen Problemen bekannt zu machen und gewährleistet wichtige Informationen. Bewahren Sie sie darum gut auf, damit sich auch weitere Nutzer in der Zukunft Informationen suchen können. In Hinsicht auf die ständige Entwicklung und die Anpassung an die neuesten anspruchsvollen Normen der EU können an den Produkten technische und optische Änderungen ohne vorherige Bekanntgabe durchgeführt werden. Die Fotos und Zeichnungen in dieser Anleitung haben nur einen Anschauungscharakter. Man kann also keine rechtlichen Ansprüche in Abhängigkeit auf diese Bedienungsanleitung geltend machen, besonders bei eventuellen, kleineren Abweichungen von den in ihr aufgeführten Daten, wenn das Produkt auch weiterhin sämtliche aufgeführten Zertifizierungen, Normen und Erklärungen erfüllt und die Funktion so anbietet, wie es aufgeführt und beschrieben ist. Im Falle von Unklarheiten kontaktieren Sie den Lieferanten oder Verkäufer.

CS **GRATULUJEME VÁM K SKVĚLÉMU VÝBĚRU A NÁKUPU KVALITNÍHO, TECHNICKY VYSPĚLÉHO VÝROBKU ZNAČKY HECHT.** Tento návod má za účel především seznámit obsluhu s bezpečností, montáží, provozem, údržbou, uskladněním výrobku, řešením případných problémů a poskytuje důležité informace. Proto jej dobře uschovejte, aby si v budoucnu mohli vyhledat informace i další uživatelé. Vzhledem k stálému vývoji a přizpůsobování nejnovějším náročným normám EU mohou být na výrobcích prováděny technické a optické změny bez předchozího upozornění. Fotografie a nákresy v tomto návodu mohou být pouze ilustrativního charakteru. Nelze tedy uplatňovat jakékoli právní nároky související s tímto návodem k obsluze, zejména pak s eventuálními, drobnými odchylkami od údajů v něm uvedených, pokud výrobek i nadále splňuje veškeré uvedené certifikace, normy a prohlášení, a poskytuje funkci tak, jak je uvedeno a popsáno. V případě nejasností kontaktujte dovozce nebo prodejce.

SK **GRATULUJEME VÁM K SKVELÉMU VÝBERU A NÁKUPU KVALITNÉHO, TECHNICKY VYSPELÉHO VÝROBKU ZNAČKY HECHT.** Tento návod má za účel predovšetkým zoznámiť obsluhu s bezpečnosťou, montážou, prevádzkou, údržbou, uskladnením výrobku, riešením prípadných problémov a poskytuje dôležité informácie. Preto ho dobre uschovajte, aby ich v budúcnosti mohli vyhľadať aj ďalší užívatelia. Vzhľadom k stálemu vývoju a prispôsobovaniu najnovším náročným normám EU môžu byť na výrobkoch vykonávané technické a optické zmeny bez predchádzajúceho upozornenia. Fotografie a nákresy v tomto návode môžu byť len ilustračného charakteru. Nie je teda možné uplatňovať akékoľvek právne nároky súvisiace s týmto návodom k obsluhe, hlavne potom s eventuálnymi, drobnými odchýlkami od údajov v ňom uvedených, pokiaľ výrobok i naďalej spĺňa všetky uvedené certifikácie, normy a vyhlásenia, a poskytuje funkcie tak, ako je uvedené a popísané. V prípade nejasností kontaktujte dovozcu alebo predajcu.

PL **GRATULUJEMY WAM DOSKONAŁEGO WYBORU I ZAKUPU WYSOKIEJ JAKOŚCI, ZAAWANSOWANEGO TECHNICZNIE PRODUKTU MARKI HECHT.** Poniższa instrukcja ma na celu zapoznać użytkownika z zasadami bezpieczeństwa, montażem, użytkowaniem, konserwacją, przechowywaniem produktu, rozwiązywaniem ewentualnych problemów, a także zawiera ważne informacje. Z tego powodu zachowaj ją, aby w przyszłości kolejni użytkownicy mogli z niej skorzystać. Biorąc pod uwagę stały rozwój i dostosowywanie się do najnowszych, wymagających norm UE w produktach mogą zostać dokonane techniczne i wizualne zmiany bez wcześniejszej informacji. Fotografie i schematy w poniższej instrukcji mają charakter wyłącznie ilustracyjny. Nie można w związku z tym mieć żadnych roszczeń prawnych związanych z poniższą instrukcją obsługi, a zwłaszcza z ewentualnymi, niewielkimi odstępstwami od danych w niej zawartych, jeśli wyrób nadal spełnia wszelkie certyfikacje, normy i deklaracje oraz działa tak, jak zostało to przedstawione i opisane. W przypadku niejasności skontaktuj się z importerem lub sprzedawcą.

HU **GRATULÁLUNK ÖNNEK, HOGY A JÓ MINŐSÉGŰ ÉS KORSZERŰ HECHT MÁRKÁJÚ TERMÉKET VÁLASZTOTTA ÉS VÁSÁROLTA MEG.** Ennek az útmutatónak elsősorban az a célja, hogy megismertesse a kezelőt a termék biztonsági előírásaival,összeszerelésével, üzemeltetésével, karbantartásával, tárolásával, az előforduló problémák kezelésével és egyéb fontos információkat is tartalmaz. Ezért tartsa meg, hogy a jövőben is, más használók ki tudják keresni ezeket az információkat. Tekintettel az állandó fejlődésre és a legújabb EU szabványoknak való megfelelésre, a termékeken műszaki és a megjelenést érintő változásokat eszközölhetünk, előzetes figyelmeztetés nélkül. Az ebben az útmutatóban található fotók és ábrák csak illusztrációk. Ezért semmilyen olyan jogi lépés, ami ezzel az útmutatóval függ össze, nem érvényesíthető, ami a benne feltüntetett kisebb adatbeli eltérésekre vonatkozik, amíg a termék továbbra is megfelel a feltüntett tanúsítványoknak, szabványoknak és megfelőségi nyilatkozatnak, és úgy működik, ahogy az fel van tüntetve és le van írva. Ha bizonytalan, vegye fel a kapcsolatot az impotőrrel vagy az eladóval.

EN Before the first operation, please read the owner's manual carefully!
DE Lesen Sie bitte vor der ersten Inbetriebnahme die Betriebsanleitung sorgfältig!
CS Před prvním uvedením do provozu si prosím pozorně přečtěte tento návod k obsluze!
SK Pred prvým uvedením do prevádzky si prosím pozorne prečítajte návod na obsluhu!
PL Przed pierwszym użyciem należy dokładnie przeczytać instrukcję obsługi!
HU A készülék első üzembe helyezése előtt figyelmesen olvassa el ezt a használati útmutatót!

ENGLISH

SAFETY SYMBOLS 4
SPECIFICATIONS 7
MACHINE DESCRIPTION 9
ILLUSTRATED GUIDE 14
MANUAL FOR USE 16
CONFIRMATION OF FAMILIARITY WITH THE OPERATION OF THE DEVICE 87
PRODUCT FICHE 88
TRANSLATION OF EU/EC DECLARATION OF CONFORMITY 90

DEUTSCH

SICHERHEITSSYMBOLE 4
TECHNISCHE DATEN 7
MASCHINENBESCHREIBUNG 9
ILLUSTRIERTER LEITFADEN 14
ORIGINALBETRIEBSANLEITUNG 27
PRODUKTDATENBLATT 88
ÜBERSETZUNG DER EU/ EG-KONFORMITÄTSERKLÄRUNG 90

ČESKY

BEZPEČNOSTNÍ SYMBOLY 4
SPECIFIKACE 7
POPIS STROJE 9
OBRAZOVÁ PŘÍLOHA 14
NÁVOD K POUŽITÍ 39
POTVRZENÍ O SEZNÁMENÍ SE S OBSLUHOU ZAŘÍZENÍ 87
INFORMAČNÍ LIST VÝROBKU 88
EU/ES PROHLÁŠENÍ O SHODĚ 90

SLOVENSKY

BEZPEČNOSTNÉ SYMBOLY 4
ŠPECIFIKÁCIA 7
POPIS STROJA 9
OBRAZOVÁ PRÍLOHA 14
NÁVOD NA POUŽITIE 50
POTVRDENIE O ZOZNÁMENÍ SA S OBSLUHOU ZARIADENIA 87
INFORMAČNÝ LIST VÝROBKU 88
PREKLAD EÚ/ES VYHLÁSENIE O ZHODE 90

POLSKI

SYMBOLE BEZPIECZEŃSTWA 4
DANE TECHNICZNE 7
OPIS URZĄDZENIA 9
ZAŁĄCZNIK ZDJĘCIE 14
INSTRUKCJE OBSŁUGI 62
POTWIERDZENIE ZAPOZNANIA SIĘ Z EKSP-LOATACJĄ URZĄDZENIA 87
KARTA PRODUKTU 88
TŁUMACZENIE DEKLARACJI ZGODNOŚCI UE/ WE 90

MAGYAR

JELEK A GÉPEN 4
SPECIFIKÁCIÓ 7
A GÉP RÉSZEI 9
ÁBRÁS ÚTMUTATÓ 14
HASZNÁLATI ÚTMUTATÓ 74
A GÉP ÁTVÉTELÉNEK ÉS BEMUTATÁSÁNAK AZ IGAZOLÁSA 87
TERMÉKISMERTETŐ ADATLAP 88
EU/EK MEGFELELŐSÉGI NYILATKOZAT FORDÍTÁSA 90

SAFETY SYMBOLS / SICHERHEITSSYMBOLE / BEZPEČNOSTNÍ SYMBOLY / BEZPEČNOSTNÉ SYMBOLY / SYMBOLE BEZPIECZEŃSTWA / JELEK A GÉPEN

	EN SK	DE PL	CS HU
	Your machine must be used with care. Therefore, stickers have been placed on the machine, to remind you pictorially of main precautions to take during use. Their meaning is explained below.	Bitte seien Sie bei der Benutzung der Maschine vorsichtig. Aus diesem Grund haben wir am Gerät Symbole angebracht, die Sie auf die wichtigsten Vorsichtsmaßnahmen hinweisen. Die Bedeutung der Symbole ist unten erklärt.	Váš stroj musí být provozován s nejvyšší opatrností. Z těchto důvodů je stroj opatřen samolepkami tak, aby upozornily obsluhu na druh nebezpečí. Jejich význam je vysvětlen níže.
	Váš stroj musí byť prevádzkovaný s najvyššou opatrnosťou. Z týchto dôvodov je stroj opatrený samolepkami tak, aby upozornili obsluhu na druh nebezpečenstva. Ich význam je vysvetlený nižšie.	Używaj swojej maszyny zachowując odpowiednie środki ostrożności. Na urządzeniu zostały umieszczone naklejki ostrzegawcze i informacyjne, by przypominać ci o koniecznych w czasie użytkowania urządzenia środkach ostrożności. Ich znaczenie zostało wyjaśnione poniżej.	A gépet fokozott figyelemmel kell üzemeltetni. A gépen címkék figyelmeztetik a felhasználót a lehetséges veszélyekre. A címkék jelentését lent találja meg.
	These stickers are considered as a part of the machine and shall not under any circumstances be taken. WARNING: Keep the safety signs clear and visible on the equipment. Replace the safety signs if they are missing or illegible.	Diese Aufkleber sind als wesentlicher Bestandteil der Maschine anzusehen und dürfen nicht entfernt werden. Warnung: Die Sicherheitsschilder an der Maschine müssen sauber und gut sichtbar sein. Ersetzen Sie die Sicherheitssymbole, wenn sie nicht mehr gut lesbar oder beschädigt sind.	Samolepky jsou součástí stroje a nesmějí být za žádných okolností snímány. UPOZORNĚNÍ: Udržujte bezpečnostní štítky na stroji čisté a viditelné. Vyměňte bezpečnostní štítky, pokud chybí nebo jsou nečitelné.
	Samolepky sú súčasťou stroja a nesmú byť za žiadnych okolností zosnímané. UPOZORNENIE: Udržujte bezpečnostné štítky na stroji čisté a viditeľné. Vymeňte bezpečnostné štítky, ak chýbajú alebo sú nečitateľné.	Naklejki są częścią maszyny i nie można ich w żadnym wypadku odklejać. OSTRZEŻENIE: Utrzymuj wszystkie etykiety bezpieczeństwa znajdujące się na urządzeniu czyste i widoczne. Należy wymień etykiety bezpieczeństwa, gdy ich brakuje lub są nieczytelne.	A címkék a gép elválaszthatatlan részei, azokat eltávolítani tilos. FIGYELMEZTETÉS! A biztonsági címkéket tartsa tiszta és olvasható állapotban. Amennyiben a címke megsérült vagy hiányzik, akkor cserélje ki a címkét.
	Proper interpretation of these symbols will allow you to operate the product better and safer. Please study them and learn their meaning.	Ein gutes Verständnis dieser Symbole erlaubt es Ihnen das Produkt besser und sicherer einzusetzen. Bitte schauen Sie sich diese an und machen Sie sich mit ihrer Bedeutung vertraut.	Správná interpretace těchto symbolů Vám umožní pracovat se strojem lépe a bezpečněji. Prostudujte si je prosím a naučte se jejich význam.
	Správna interpretácia týchto symbolov Vám umožní pracovať so strojom lepšie a bezpečnejšie. Preštudujte si ich prosím a naučte sa ich význam.	Poprawne zrozumienie tych symboli pozwoli lepiej i bezpieczniej obsługiwać urządzenie. Należy się z nimi zapoznać i zapamiętać ich znaczenie.	A címkék megfelelő értelmezése segítséget nyújt a gép biztonságos és szabályszerű használatához. Figyelmesen olvassa el a címkék magyarázatát!

EN SK	DE PL	CS HU
The following warning symbols are to remind you of the safety precautions you should take when operating the machine.	Die Symbole vermitteln wichtige Informationen über das Produkt oder Hinweise zum Gebrauch. Es sind besondere Sicherheits-maßnahmen beim Umgang mit dem Gerät erforderlich!	Následující varovné symboly připomínají preventivní bezpečnostní zásady, které je nutno při provozu stroje dodržovat.
Nasledujúce varovné symboly pripomínajú preventívne bezpečnostné zásady, ktoré je nutné pri prevádzke stroja dodržovať.	Podane poniżej symbole ostrzegawcze przypominają o prewencyjnych zasadach bezpieczeństwa, które muszą być przestrzegane podczas pracy maszyny.	A következő figyelmeztető jelek olyan biztonsági előírásokra hívják fel a figyelmét, amelyeket a gép használata során be kell tartani.
Read the instruction manual.	Lesen Sie die Betriebsanleitung	Čtěte návod na použití.
Čítajte návod na obsluhu.	Proszę przeczytać instrukcję obsługi.	Olvassa el a használati útmutatót!
Attention! Dangerous voltage!	Beachtung! Gefährliche Spannung!	Pozor! Nebezpečné napětí!
Pozor! Nebezpečné napätie!	Uwaga! Niebezpieczne napięcie!	Figyelem! Veszélyes feszültség!
The following warning symbols are to remind you of the safety precautions you should take when operating the machine.	Die folgenden Warnsymbole geben präventive Sicherheitsgrundsätze an, die bei Betrieb des Geräts eingehalten werden müssen.	Následující varovné symboly připomínají preventivní bezpečnostní zásady, které je nutno při provozu stroje dodržovat.
Nasledujúce varovné symboly pripomínajú preventívne bezpečnostné zásady, ktoré je nutné pri prevádzke stroja dodržovať.	Następujące symbole ostrzegawcze przypominają zasady ostrożności, których należy przestrzegać podczas pracy maszyny.	A következő figyelmeztető jelek olyan biztonsági előírásokra hívják fel a figyelmét, amelyeket a gép használata során be kell tartani.
Do not use this product in the rain or leave outdoors while it is raining.	Verwenden Sie das Gerät nicht im Regen oder bei Feuchtigkeit und lassen Sie es nicht im Freien stehen, wenn es regnet.	Nepoužívejte tento přístroj v dešti, ani nenechávejte venku, pokud prší.
Nepoužívajte tento prístroj v daždi, ani nenechávajte vonku, pokiaľ prší.	Nie używać w deszczu, w złych warunkach atmosferycznych, w środowisku wilgotnym lub na mokrych żywopłotach.	A készüléket esőben ne használja és ne hagyja az esőn.
Always keep the cable away from the heat sources, oils or sharp edges. Remove plug from the mains immediately if cable is damaged or entangled.	Warnung! Berühren Sie ein beschä-digte Stromkabel nicht. Ziehen Sie den Stecker sofort vom Netz, wenn das Kabel beschädigt wird. Halten Sie das Kabel fern von Hitze, Öl, Lösungsmit-teln und scharfen Kanten.	Uchovávejte kabel v dostatečné vzdálenosti od zdrojů tepla, oleje, rozpouštědel a ostrých hran. Pokud dojde k poškození nebo zamotání kabelu, okamžitě ho odpojte od elektrické sítě.
Uchovávajte kábel v dostatočnej vzdialenosti od zdrojov tepla, oleja, rozpúšťadiel a ostrých hrán.Pokiaľ dôjde k poškodeniu alebo zamotaniu kábla, okamžite ho odpojte od elektrickej siete.	Trzymaj przewód z dala od ciepła, oleju, rozpuszczalników i ostrych krawędzi. Jeżeli dojdzie do uszkodzenia lub splątania przewodu należy natychmiast odłączyć zasilanie.	A hálózati vezeték sérülése vagy feltekeredése esetén, illetve a gép beállítása vagy tisztítása előtt, a motort kapcsolja le és a csatlakozódugót húzza ki az aljzatból.
Never place the machine near any flammable materials.	Das Gerät darf nicht in der Nähe brennbarer Materialien platziert werden.	Stroj nesmí být umístěn v blízkosti hořlavých materiálů.
Stroj nesmie byť umiestnený v blízkosti horľavých materiálov.	Maszyny nie wolno umieszczać w pobliżu łatwopalnych materiałów.	a gépet nem lehet éghető anyagok közelébe helyezni

EN SK	DE PL	CS HU
Do not cover! Risk of overheating or fire.	Das Gerät nicht abdecken! Gefahr der Überhitzung oder eines Brandes.	Nezakrývat přístroj! Nebezpečí přehřátí nebo požáru.
Nezakrývať prístroj! Nebezpečenstvo prehriatia alebo požiaru.	Nie przykrywać urządzenia! Ryzyko przegrzania lub pożaru.	Ne takarja le a készüléket! Túlmelegedés és tűz veszély!
Before setting and cleaning, in the case of entanglement or damage connecting cable, turn off the engine and pull the mains plug.	Vor der Einstellung und dem Reinigen, im Falle eines hängengebliebenen oder beschädigten Zuleitungskabels den Motor ausschalten und den Netzstecker ziehen.	Před nastavováním a čištěním, v případě uvíznutí nebo poškození připojovacího kabelu, vypnout motor a vytáhnout síťovou zástrčku.
Vypnite motor a vytiahnite zástrčku zo zásuvky pred začatím nastavovacích alebo čistiacich prác alebo v prípade zachytenia či poškodenia sieťového prípojného kábla.	Przed przystąpieniem do regulacji i czyszczenia oraz w przypadku zakleszczenia lub uszkodzenia kabla zasilającego, należy wyłączyć silnik i wyłączyć wtyczkę sieciową.	Beállítás és tisztítás előtt, a hálózati vezeték sérülése vagy feltekeredése esetén, a motort kapcsolja le és a csatlakozódugót húzza ki az aljzatból.
Before setting and cleaning read the instruction manual.	Lesen Sie vor dem Einstellen und Reinigen die Bedienungsanleitung.	Před údržbou si pečlivě přečtěte návod k použití
Čítajte návod na obsluhu pred začatím nastavovacích alebo čistiacich prác.	Przed regulacji i czyszczenia proszę przeczytać instrukcję obsługi	Beállítás és tisztítás előtt olvassa el a használati útmutatót!
Voltage	Spannung	Napětí
Napätie	Napięcie	Feszültség
Weight	Gewicht	Váha stroje
Váha stroja	Waga	Tömeg
Input power	Leistungsaufnahme des Motors	Příkon
Príkon	Pobór mocy	Teljesítményfelvétel
Cooling	Kühlen	Chlazení
Chladenie	Chłodzenie	Hűsítő
Intake	Saugen/	Sání
Sanie	Wlot	Szívás
Exhaust	Luftauslass	Výfuk
Výfuk	Wylot	Kifúvás
Do not discard electrical appliances with household waste.	Elektrische Geräte gehören nicht in den Hausmüll.	Elektrické přístroje nepatří do domovního odpadu.
Elektrické prístroje nepatria do domového odpadu.	Urządzenia elektryczne nie wyrzucać pomiędzy odpady domowe.	Az elektromos készüléket a háztartási hulladékok közé dobni tilos!
Product conforms to relevant EU standards.	Das Produkt entspricht den einschlägigen EU-Normen	Výrobek odpovídá příslušným standardům EU.
Výrobok zodpovedá príslušným štandardom EU.	Produkt jest zgodny z normami UE.	A termék megfelel az EK vonatkozó szabványainak
IAN Identification Article Number	Identifikation Artikelnummer	Identifikační číslo výrobku
Identifikačné číslo výrobku	Identyfikacja numeru artykułu	Termék egyedi azonosítója

SPECIFICATIONS / TECHNISCHE DATEN / SPECIFIKACE / ŠPECIFIKÁCIA / DANE TECHNICZNE / SPECIFIKÁCIÓ

EN SK	DE PL	CS HU	
HECHT 3909			
Rated voltage	Niederspannung	Jmenovité napětí	**230V~± 10%**
Menovité napätie	Napięcie znamionowe	feszültség	
Rated frequency	Nennfrequenz	Jmenovitá frekvence	**50 Hz**
Menovitá frekvencia	Frekwencja znamionowa	Névleges frekvencia	
Protection class	Schutzklasse	Třída ochrany	**I**
Ochranná trieda	Klasa zabezpieczenia	Védelmi osztály	
Cooling capacity	Kühlleistung	Chladicí výkon	**9000 BTU/ 2,65 KW**
chladiaci výkon	Wydajność chłodzenia	Hűtési teljesítmény	
cooling	Kühlen	chlazení	**1000 W; 4,5 A**
chladenie	Chłodzenie	Hűtés	
refrigerant	Kühlmittel	chladivo	**R290/170g**
chladivo	Czynnik chłodniczy	hűtőfolyadék	
air intake/exhaust	Saugen/Luftauslass	sání/výfuk vzduchu	**0,85 MPa/ 2,2 MPa**
Sanie/výfuk vzduchu	Wlot/wylot powietrza	Levegő szívás/kifúvás	
Max. pressure of the cooling circuit	max. Druck des Kühlkreislaufes	max. tlak chladicího okruh	**9,6 MPa**
max. tlak chladiaceho okruhu	Maks. ciśnienie w obwodzie chłodzenia	hűtőkör max. nyomása	
Rated output power for cooling	Nennleistung beim Kühlen	Jmenovitý výkon při chlazení	**2,6 kW**
Menovitý výkon pri chladení	Znamionowa moc chłodzenia	Névleges teljesítmény hűtéskor	
Rated power input for cooling	Nennleistungsaufnahme beim Kühlen	jmenovitý příkon při chlazení	**1 kW**
Menovitý príkon pri chladení	Znamionowy pobór mocy podczas chłodzenia	Névleges energiafogyasztás hűtéskor	
Rared energy efficiency ratio	Nennkühlfaktor	jmenovitý chladicí faktor	**EER_{RATED} = 2,6**
Menovitý chladiaci faktor	Znamionowy współczynnik chłodzenia	Névleges hűtési faktor	
consumption in thermostat off-mode	Verbrauch bei off-Modus des Thermostats	Spotřeba při off-modu termostatu	**137 W**
Spotreba pri off-modu termostatu	Użycie termostatu w trybie wyłączenia	Fogyasztás a termosztát off-módjakor	

EN SK	DE PL	CS HU	
standy mode consumption	Verbrauch im Standby-Modus	Standy mode spotřeba	**0,48 W**
Standby mode spotreba	Użycie w trybie gotowości	Standby mód fogyasztás	
Seasonal electricity consumption for single ducts	Saisonverbrauch bei zeitgesteuerter Einkanal-Klimatisierung	Sezonní spotřeba u jednokanalové klimatizace řízené hodinami	**QSD = 1KWh/60min**
Sezónna spotreba u jednokanálovej klimatizácie riadenej hodinami	Zużycie sezonowe dla klimatyzacji jednokanałowej sterowanej zegarem	Szezonális fogyasztás az egycsatornás órával vezérelt klímánál	
Global warming potential refrgerant	Potenzial der globalen Erwärmung	Potenciál globálního oteplení	**GWP = 3**
Potenciál globálneho oteplenia	Potencjał globalnego ocieplenia	Globális felmelegedési potenciál	
Energy class	Energetische Klasse	Energetická třída	**A**
Energetická trieda	Klasa energetyczna	Energiaosztály	
Weight	Gewicht	Hmotnost	**22 kg**
Hmotnosť	Masa	Tömeg	
Standby mode power consumption	Energieverbrauch im Bereitschaftsmodus	Spotřeba energie v pohotovostním režimu	**PSB = 0,48 W**
Spotreba energie v pohotovostnom režime	Pobór mocy w trybie czuwania	Energiafogyasztás készenléti módban	
Sound power level	Pegel der akustischen Leistung	Hladina akustického výkonu	**LWA = 65 dB(A)**
Hladina akustického výkonu	Poziom głośności	Hangteljesítményszint	
Specifications are subject to change without notice.	Die technischen Eigenschaften des Produktes können ohne Ankündigung geändert werden.	Specifikace se mohou měnit bez předchozího oznámení.	
Špecifikácie sa môžu meniť bez predošlého oznámenia.	Specyfikacje mogą być zmienione bez uprzedniego powiadomienia.	A specifikációt előzetes figyelmeztetés nélkül is megváltoztathatjuk.	

MACHINE DESCRIPTION / MASCHINENBESCHREIBUNG / POPIS STROJE / POPIS STROJA / OPIS URZĄDZENIA / A GÉP RÉSZEI

1

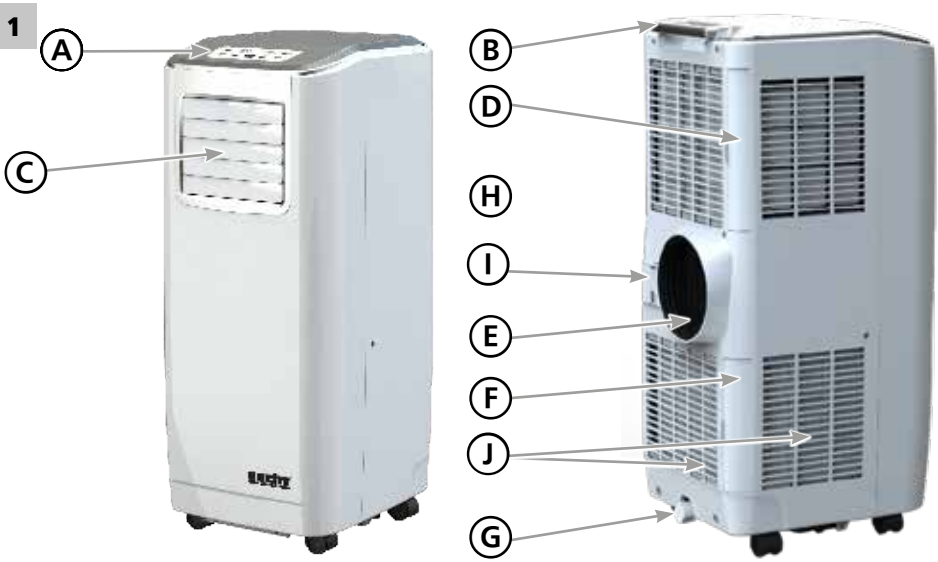

	EN SK	DE PL	CS HU
A	Control panel	Kontrollpanel	Kontrolní panel
	Kontrolný panel	Panel kontrolny	Ellenőrző panel
B	Carrying handle	Tragehandgriff	Přenášecí rukojeť
	Prenášacia rukoväť	Uchwyt do przenoszenia	Szállító fogantyú
C	Air outlet	Luftaustritt	Výstup vzduchu
	Výstup vzduchu	Wylot powietrza	Levegő kimenete
D	Air filter	Luftfilter	Vzduchový filtr
	Vzduchový filter	Filtr powietrza	Levegőszűrő
E	Exhaust air outlet	Austritt des Luftauslasses	Výstup výfukového vzduchu
	Výstup výfukového vzduchu	Wylot powietrza	Használt levegő kimenete
F	Air filter	Luftfilter	Vzduchový filtr
	Vzduchový filter	Filtr powietrza	Levegőszűrő
G	Drain plug	Abflussstöpsel	Zátka odtoku
	Zátka odtoku	Korek spustowy	Leeresztő dugó
H	Air inlet	Luftzuführung	Přívod vzduchu
	Prívod vzduchu	Dopływ powietrza	Levegő bemenete

	EN SK	DE PL	CS HU
I	Cable storage	Kabellagerung	Uložení kabelu
	Uloženie kábla	Mocowanie kabla	Kábel tárolóhelye
J	Air inlet	Luftzuführung	Přívod vzduchu
	Prívod vzduchu	Dopływ powietrza	Levegő bemenet

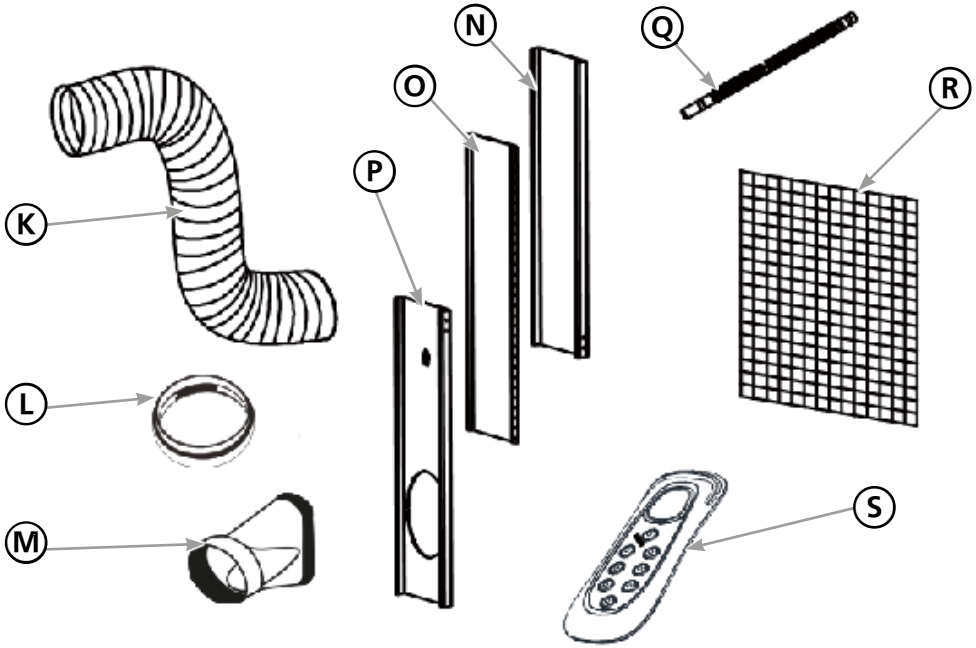

	EN SK	DE PL	CS HU
K	Exhaust hose	Auslassschlauch	Výfuková hadice
	Výfuková hadica	Wąż wylotowy	Kimeneti tömlő
L	Adapter for hose storage	Adapter für Schlauchlagerung	Adaptér pro uložení hadice
	Adaptér pre uloženie hadice	Adapter mocowania węża	Adapter a tömlő elhelyezéséhez
M	Oval reduction	ovale Verkleinerung	Oválná redukce
	Oválna redukcia	Redukcja owalna	Ovális redukció

	EN SK	DE PL	CS HU
N	Panel 1 - to fill an open window space	Panel 1 – für das Ausfüllen eines offenen Fensterbereichs	Panel 1 – pro vyplnění otevřeného prostoru okna
	Panel 1 - pre vyplnenie otvoreného priestoru okna	Panel 1 – do zasłonięcia otworu w oknie	Panel 1 – az ablak nyitott terének tömítése
O	Panel 2 - to fill an open window space	Panel 2 - für das Ausfüllen eines offenen Fensterbereichs	Panel 2 - to fill an open window space
	Panel 2 - pre vyplnenie otvoreného priestoru okna	Panel 2 - do zasłonięcia otworu w oknie	Panel 2 – az ablak nyitott terének tömítése
P	Panel 3 - to fill an open area of the window with an opening to connect to the exhaust hose	Panel 3 – für das Ausfüllen eines offenen Fensterbereichs mit Öffnung für den Anschluss am Auslassschlauch	Panel 3 – pro vyplnění otevřeného prostoru okna s otvorem pro připojení k výfukové hadici
	Panel 3 - pre vyplnenie otvoreného priestoru okna s otvorom pre pripojenie k výfukovej hadici	Panel 3 - do zasłonięcia otworu w oknie z otworem do podłączenia węża wylotowego	Panel 3 – az ablak nyitott terének tömítése a kineneti tömlő csatlakoztatásához
Q	Drain pipe for continuous drainage	Abflussrohr für ununterbrochenen Abfluss	Odtoková trubice pro nepřetržitý odtok
	Odtoková trubica pre nepretržitý odtok	Rura spustowa do ciągłego odpływu	Leeresztő cső a folyamatos leeresztéshez
R	Active filter	Aktivkohlefilter	Aktivní uhlíkový filtr
	Aktívny filter	Filtr aktywny	Aktívszén szűrő
S	Remote control	Fernsteuerung	Dálkové ovládání
	Diaľkové ovládanie	Zdalne sterowanie	Távirányító

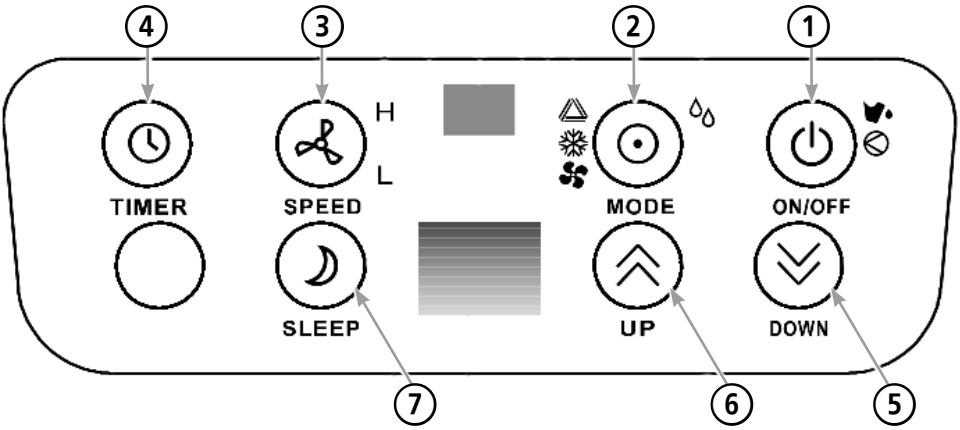

	EN SK	DE PL	CS HU
1	On/off button	Taste eingeschaltet/ausgeschaltet	Tlačítko zapnuto/vypnuto
	Tlačidlo zapnuté / vypnuté	Przycisk włączono/wyłączono	Bekapcsolás/Kikapcsolás gomb
2	Mode (function) selection button	Taste Moduswahl (Funktion)	Tlačítko volby módu (funkce)
	Tlačidlo voľby módu (funkcia)	Przycisk wyboru trybu (funkcji)	Mód (funkció) választó gomb
3	Speed (ventilation) button	Taste Geschwindigkeit (Ventilation)	Tlačítko rychlost (ventilace)
	Tlačidlo rýchlosť (ventilácia)	Przycisk szybkości (wentylacji)	Sebesség (keringés) gomb
4	"Timer" button	Taste „Zeitschaltuhr"	Tlačítko „časovač"
	Tlačidlo "časovač"	Przycisk "timer"	„Időzítő" gomb
5	'Decrease temperature' button	Taste „Temperaturverminderung"	Tlačítko „snížení teploty"
	Tlačidlo 'zníženia teploty'	Przycisk "obniżenie temperatury"	„Hőmérésklet csökkentése" gomb
6	'Increase temperature' button	Taste „Temperaturerhöhung"	Tlačítko „zvýšení teploty"
	Tlačidlo 'zvýšenie teploty'	Przycisk "podwyższenie temperatury"	„Hőmérséklet növelése" gomb
7	"Sleep" button	Taste „Einschlafen"	Tlačítko „uspat"
	Tlačidlo "uspať"	Przycisk "uśpij"	„Alvó állapot" gomb

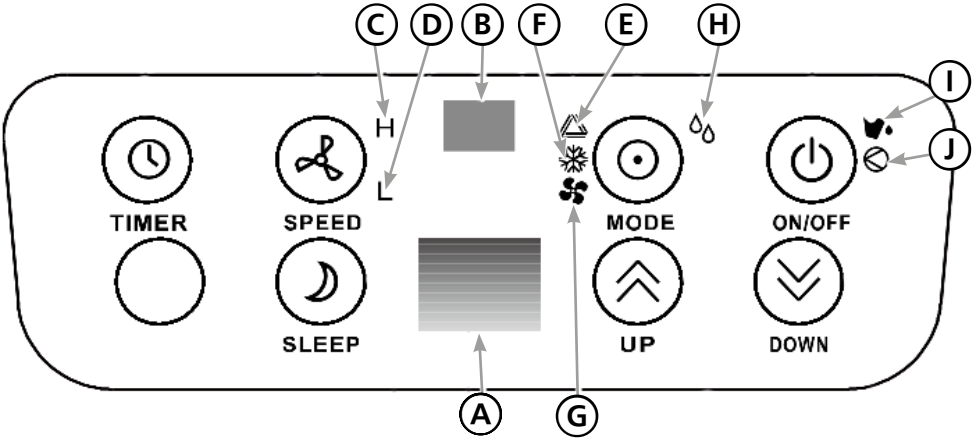

	EN SK	DE PL	CS HU
A	Display window	Displayfenster	Okno displeje
	Okno displeja	Okienko wyświetlacza	Kijelző ablaka
B	Remote control receiver	Fernsteuerungsempfänger	Přijímač dálkového ovládání
	Prijímač diaľkového ovládania	Odbiornik zdalnego sterowania	Távirányító vevője
C	High ventilation speed indicator	Anzeige für hohe Ventilationsgeschwindigkeit	Ukazatel vysoké rychlosti ventilace
	Ukazovateľ vysokej rýchlosti ventilácie	Wskaźnik wysokiej szybkości wentylacji	Nagy sebességű keringés jelzője
D	Low ventilation speed indicator	Anzeige für niedrige Ventilationsgeschwindigkeit	Ukazatel nízké rychlosti ventilace
	Ukazovateľ nízkej rýchlosti ventilácie	Wskaźnik niskiej szybkości wentylacji	Alacsony sebességű keringés jelzője
E	Automatic mode indicator	Anzeige für automatischen Modus	Ukazatel automatického módu
	Ukazovateľ automatického módu	Wskaźnik trybu automatycznego	Automata mód jelzője
F	Cooling mode indicator	Anzeige für Kühlmodus	Ukazatel chladicího módu
	Ukazovateľ chladiaceho módu	Wskaźnik trybu chłodzącego	Hűtő mód jelzője
G	Fan mode indicator	Anzeige für Belüftungsmodus	Ukazatel módu větráku
	Ukazovateľ módu vetráku	Wskaźnik trybu wiatraka	Keringési mód jelzője
H	Dehumidification mode indicator (drying)	Anzeige für Modus „Entfeuchten" (Trocknen)	Ukazatel módu „odvlhčení" (sušení)
	Ukazovateľ módu "odvlhčenie" (sušenie)	Wskaźnik trybu "osuszanie"	„Páramentesítő" mód jelzője (szárítás)
I	"Full water tank" indicator	Anzeige „voller Wasserbehälter"	Ukazatel „plné vodní nádrže"
	Ukazovateľ "plnej vodnej nádrže"	Wskaźnik "zbiornik na wodę jest pełny"	„Teli víztartály" jelzője
J	Compressor function indicator	Anzeige für Kompressorfunktion	Ukazatel pro funkci kompresoru
	Ukazovateľ pre funkciu kompresora	Wskaźnik funkcji kompresora	Kompresszor funkció jelzője

ILLUSTRATED GUIDE / ILLUSTRIERTER LEITFADEN / OBRAZOVÁ PŘÍLOHA / OBRAZOVÁ PRÍLOHA / ZAŁĄCZNIK ZDJĘCIE / ÁBRÁS ÚTMUTATÓ

1

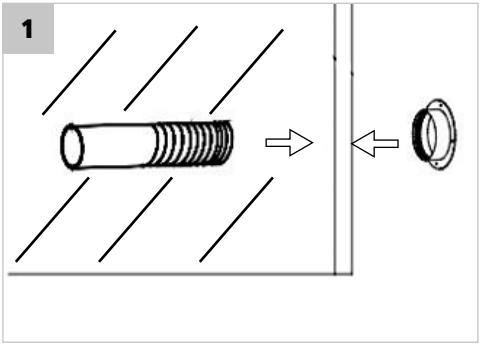

2

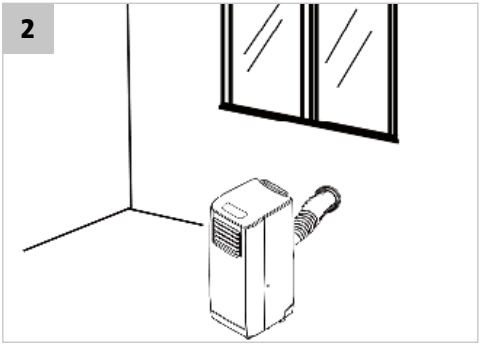

3

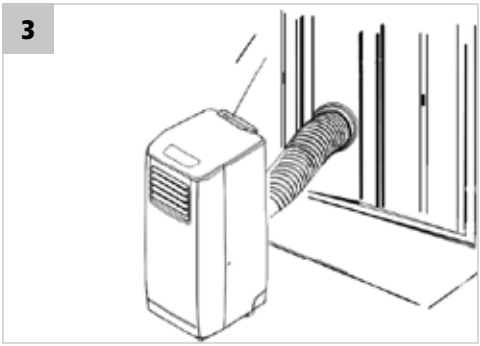

4

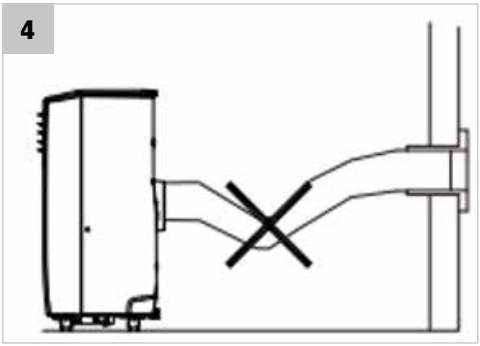

5

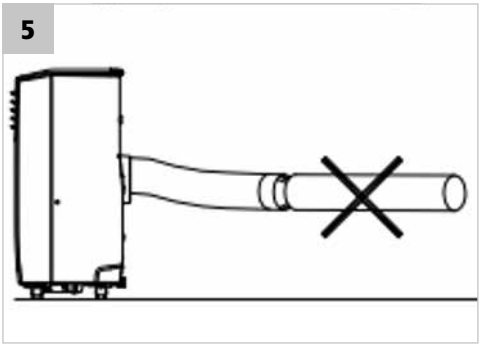

6

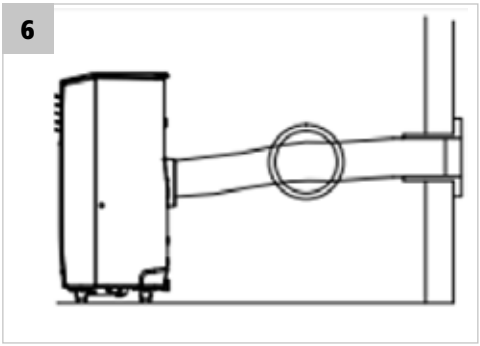

7

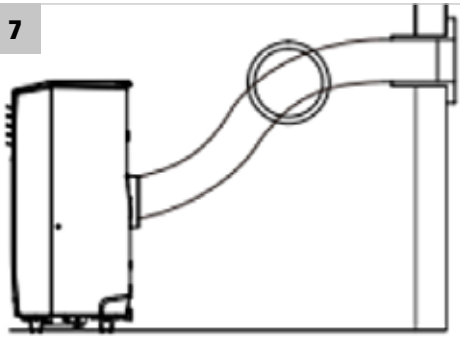

8

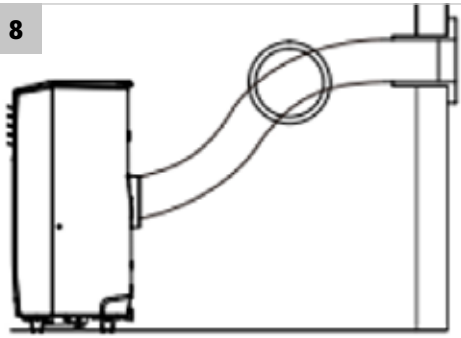

9

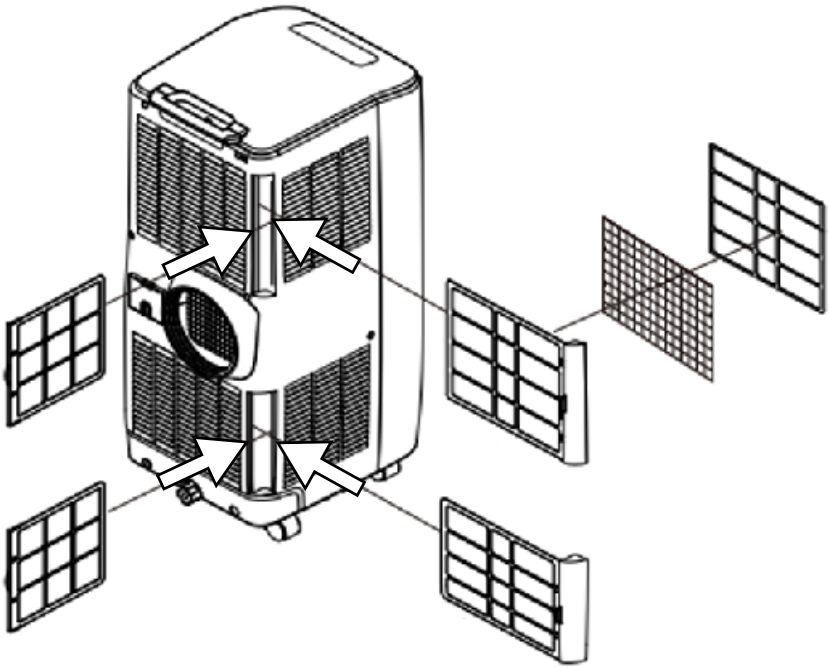

10

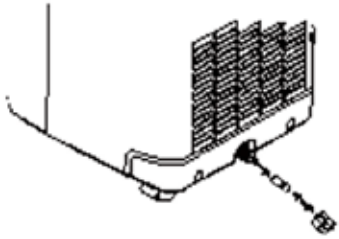

11

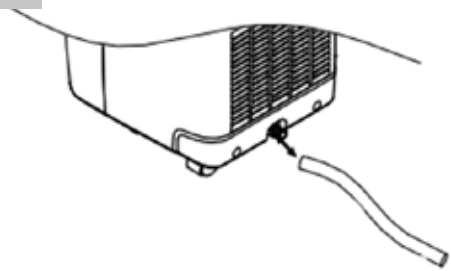

GEBRAUCHSANWEISUNG

INHALT

SAFETY SYMBOLS **4**
SPECIFICATIONS **7**
MACHINE DESCRIPTION **9**
ILLUSTRATED GUIDE **14**
CONDITIONS OF USE **17**
TRAINING 18
SAFETY INSTRUCTIONS **18**
GENERAL NOTIFICATIONS 19
SAFETY WARNINGS REGARDING R290 COOLANT 19
ELECTRICAL REQUIREMENTS 20
UNPACKING **20**
ASSEMBLY **21**
CONTROL **22**
POWER ON/OFF 22
DRAINAGE 24
CLEANING **24**
STORAGE 25
TRANSPORT 25
TROUBLESHOOTING **25**
SERVICE AND SPARE PARTS **26**
DISPOSAL **26**
GUARANTEE OF THE PRODUCT **26**
CONFIRMATION OF FAMILIARITY WITH THE OPERATION OF THE DEVICE **91**
PRODUCT FICHE **92**
TRANSLATION OF EU/EC DECLARATION OF CONFORMITY **94**

Achten Sie besonders auf die wie folgt hervorgehobenen Anweisungen:

⚠ **WARNUNG!** Ein Signalwort (Wortbezeichnung), das verwendet wird, um eine potenziell gefährliche Situation anzuzeigen, die zum Tod oder zu schweren Verletzungen führen kann, wenn sie nicht verhindert wird.

⚠ **VORSICHT!** Ein Signalwort (Wortbezeichnung). Bei Nichtbeachtung der Anweisungen warnen wir vor einer möglichen Gefahr von leichten oder mittelschweren Verletzungen und/ oder Schäden an der Maschine oder am Eigentum.

! | Wichtiger Hinweis.

ⓘ | **Note:** *liefert hilfreiche Informationen.*

NUTZUNGSBEDINGUNGEN

WARNING!

BITTE LESEN SIE DIE BEDIENUNGSANLEITUNG! Lesen Sie vor der Inbetriebnahme alle Anweisungen. Achten Sie besonders auf die Sicherheitshinweise.

NICHTBEACHTUNG DER ANWEISUNGEN UND NICHTBEACHTUNG DER SICHERHEITSMAßNAHMEN KANN ZUR BESCHÄDIGUNG DES PRODUKTS ODER ZU SCHWEREN ODER SOGAR TÖDLICHEN VERLETZUNGEN FÜHREN.

Wenn Sie beim Transport oder Auspacken Schäden feststellen, benachrichtigen Sie sofort Ihren Lieferanten. **NICHT IN BETRIEB NEHMEN.**

BESONDERE NUTZUNGSBEDINGUNGEN

Dieses Produkt ist ausschließlich bestimmt für den Gebrauch:

- Luftbehandlung im gewünschten Raum (unten angegeben). Das Klimagerät entzieht der Luft über einen Wärmetauscher Wärme und dank der Kondensation auch Feuchtigkeit und bringt sie aus dem klimatisierten Raum nach außen.
- entsprechend den entsprechenden Beschreibungen und Sicherheitshinweisen in dieser Betriebsanleitung.

Jede andere Verwendung ist nicht bestimmungsgemäß.

Wird das Produkt für einen anderen als den vorgesehenen Zweck verwendet oder werden unautorisierte Änderungen vorgenommen, entfallen die gesetzliche Gewährleistung und die gesetzliche Mängelhaftung sowie jegliche Haftung des Herstellers.

Nicht überlasten! Verwenden Sie das Produkt nur für die Leistungen, für die es entwickelt wurde. Das für einen bestimmten Zweck entworfene Produkt erfüllt diesen Zweck besser und sicherer als ein Produkt, das eine ähnliche Funktion hat. Verwenden Sie daher immer das richtige Produkt für einen bestimmten Zweck.

Bitte bedenken Sie, dass unsere Produkte nicht für den kommerziellen, gewerblichen oder industriellen Gebrauch entsprechend ihrer Zweckbestimmung bestimmt sind. Wir übernehmen keine Haftung, wenn das Produkt unter diesen oder vergleichbaren Bedingungen eingesetzt wird.

Wo es erforderlich ist, sind die gesetzlichen Richtlinien und Vorschriften zu beachten, um mögliche Unfälle während des Betriebs zu verhindern.

CAUTION!

Der Benutzer haftet für alle Schäden, die Dritten oder deren Eigentum entstehen.

Bewahren Sie diese Bedienungsanleitung auf und verwenden Sie sie, wenn Sie weitere Informationen benötigen. Wenn Sie einige dieser Anweisungen nicht verstehen, wenden Sie sich an Ihren Händler. Wenn das Produkt an eine andere

Person ausgeliehen wird, ist es notwendig, diese Bedienungsanleitung mit auszuleihen.

TRAINING

Das gesamte Betriebspersonal muss angemessen in der Verwendung, Bedienung und Einstellung geschult und insbesondere mit verbotenen Aktivitäten vertraut sein.

CAUTION!

Dieses Produkt kann von Kindern, die älter als 8 Jahre alt sind, und Personen mit eingeschränkten physischen, sensorischen oder geistigen Fähigkeiten oder fehlender Erfahrung und Kenntnissen nur dann verwendet werden, wenn sie von einer sachkundigen Person beaufsichtigt werden oder über den sicheren Betrieb dieses Produkts unterrichtet wurden und die potentielle Gefahr verstehen. Kinder dürfen nicht mit diesem Produkt spielen. Reinigung und Wartung können von Kindern nicht ohne Aufsicht durchgeführt werden

SICHERHEITSHINWEISE

WARNING!

Die Nichtbeachtung der Warnungen und Anweisungen kann zu Stromschlag, Feuer und/oder schweren Verletzungen führen.

Die Verwendung von anderen als den in der Gebrauchsanweisung angegebenen Zubehör- oder Zusatzgeräten kann zu Verletzungen führen.

- Lernen Sie dieses Produkt kennen. Lesen Sie die Bedienungsanleitung sorgfältig durch. Lernen Sie, wie dieses Produkt zu verwenden ist, alle Einschränkungen und welche Risiken mit seiner Verwendung verbunden sein könnten. Lernen Sie, das Produkt schnell anzuhalten und die Bedienelemente auszuschalten.
- Seien Sie bei der Arbeit vorsichtig, konzentrieren Sie sich auf die eigentliche Arbeit und nutzen Sie den gesunden Menschenverstand.
- Wenn das Produkt nicht in Gebrauch ist, sollte es an einem trockenen und sicheren Ort außerhalb der Reichweite von Kindern gelagert werden.
- Ziehen Sie niemals den Stecker aus der Steckdose, indem Sie an der Schnur ziehen. Halten Sie das Netzkabel von Hitze, Fett und scharfen Kanten fern.
- Trennen Sie das Produkt immer vom Stromnetz, bevor Sie es reparieren, wenn Sie Zubehörteile austauschen oder wenn das Produkt nicht verwendet wird.
- Wenn das Produkt im Freien verwendet wird, verwenden Sie nur Verlängerungskabel, die für die Verwendung im Freien konzipiert und als solche gekennzeichnet sind.
- Achten Sie auf das, was Sie tun, seien Sie konzentriert und denken Sie vernünftig, arbeiten Sie nicht mit dem Produkt, wenn Sie müde sind, unter dem Einfluss von Alkohol, Drogen oder Medikamenten.
- Defekte Schalter müssen einem autorisierten Reparaturdienst zum Austausch anvertraut werden.

- Verwenden Sie dieses Produkt nicht, wenn es sich mit dem Hauptschalter nicht ein- oder ausschalten lässt.
- Dieses Produkt wurde in Übereinstimmung mit allen anwendbaren Sicherheitsanforderungen und Normen, die für dieses Produkt gelten, entwickelt. Alle Reparaturen sollten nur von qualifizierten Personen durchgeführt und Ersatzteile durch Originalteile ersetzt werden, da sonst der Benutzer in ernsthafte Gefahr geraten kann.

Die Messergebnisse entsprechen der EN 14511.
Die Prüfbedingungen für die auf dem Etikett angegebenen Daten entsprechen der folgenden Sicherheitsnorm: EN60335-2-40

⚠ CAUTION!

Dieses Gerät ist mit Propangas R290 gefüllt. Die Gebrauchs- und Reparaturanweisungen des Herstellers sind strikt zu befolgen!

Installieren, verwenden oder lagern Sie das Gerät nicht in einem Raum mit einer Fläche von weniger als 11 m2.

ALLGEMEINE HINWEISE

! | Nur für den Inneren Gebrauch!

- Nicht in Schränken, Kammern, Booten, Wohnwagen oder ähnlichen Orten verwenden.
- Verwenden Sie das Gerät nicht in Schwimmbädern, Waschräumen oder ähnlich feuchten Orten.
- Lassen Sie das Gerät 12 Stunden stehen, bevor Sie es nach dem Transport oder nach der Inbetriebnahme (z.B. während der Reinigung) an die Stromversorgung anschließen.
- Benutzen Sie das Gerät nur in senkrechter Position auf einer ebenen, ebenen Fläche (auch während des Transports!) und in einem Abstand von mindestens 50 cm zu anderen Gegenständen.
- Zwischen dem Gerät und jeglichem brennbaren oder heizbaren Material muss ein Abstand von mindestens 50 cm eingehalten werden.
- Stellen Sie keine Gegenstände auf das Gerät und behindern Sie nicht den Luftein- und -auslass.
- Versuchen Sie, das Gerät vor Spritzern zu schützen.
- Vermeiden Sie es, das Netzkabel zu verdrehen, aufzuwickeln oder zu schleifen, verwenden Sie niemals einen Nylon- oder Eisendraht zur Befestigung des Netzkabels.
- Achten Sie darauf, dass Stecker und Steckdose jederzeit sichtbar und zugänglich bleiben.
- Verwenden Sie keine Verlängerungskabel.
- Entfernen Sie niemals die eingesteckte Einheit, wenn sie ins Wasser fällt. Ziehen Sie in diesem Fall sofort den Stecker heraus. Überprüfen Sie das Gerät vor der Wiederverwendung.
- Das Gerät muss in Übereinstimmung mit den nationalen Normen für elektrische Leitungen installiert werden.
- Überschreiten Sie nicht die empfohlene Raumgröße, da sonst die maximale Effizienz des Geräts nicht garantiert werden kann.
- Schließen Sie Türen und Fenster.
- Lassen Sie Vorhänge und Jalousien während der sonnigsten Stunden des Tages geschlossen.
- Halten Sie die Filter sauber.

- Sobald der Raum die gewünschten Bedingungen erreicht hat, reduzieren Sie die Temperatur- und Lüftungseinstellungen.

SICHERHEITSWARNUNGEN BEZÜGLICH DES KÜHLMITTELS R290

⚠ **CAUTION!**

Lesen Sie diese Warnungen sorgfältig durch.

- Dieses Gerät enthält das Kühlmittel R290. R290 ist ein Kühlmittel, das den relevanten europäischen Richtlinien entspricht. Der Kühlkreislauf darf niemals unterbrochen werden. R290 ist brennbar (GWP3)!
- Verwenden Sie keine Geräte, die nicht vom Gerätehersteller empfohlen werden, um Abtau- oder Reinigungsprozesse zu beschleunigen.
- Das Gerät muss in einem Raum ohne permanente Zündquelle (z.B. offenes Feuer, funktionsfähiges Gasgerät oder funktionsfähiger Elektroheizer) gelagert werden.
- Keine Komponenten im Kühlkreislauf des Gerätes durchstechen oder verbrennen. Von offener Flamme fernhalten.
- Das Gerät ist so zu lagern, dass mechanische Beschädigungen vermieden werden.
- Das Gerät sollte in einem Raum mit einer Fläche von mehr als 11 m2 installiert, benutzt und gelagert werden.
- Achten Sie darauf, dass Kühlmittel keine Gerüche abgeben dürfen, d.h. Sie können ein Leck nicht am Geruch erkennen.
- Achten Sie auf die Einhaltung der nationalen Gasrichtlinien.
- Stellen Sie keine Gegenstände auf die Lüftungsöffnungen und decken Sie diese nicht ab.
- Beachten Sie, dass das Gerät in einem gut belüfteten Raum aufbewahrt werden muss, wobei die Raumgröße der Fläche des Raumes für die vorgesehene Verwendung entspricht.
- Alle Personen, die einen Kühlkreislauf betreiben oder anderweitig einen Kühlkreislauf betreiben, sollten im Besitz einer gültigen Bescheinigung einer industriell akkreditierten, autorisierten Stelle sein, die ihre Kompetenz zur sicheren Entsorgung der Kühlflüssigkeiten in Übereinstimmung mit den von der Industrie anerkannten Bewertungsspezifikationen bestätigt.
- **Der Service darf nur an den vom Produkthersteller empfohlenen Orten durchgeführt werden. Wartungs- und Reparaturarbeiten, die die Unterstützung anderer qualifizierter Personen erfordern, sollten unter der Aufsicht einer Person durchgeführt werden, die für den Umgang mit entflammbaren Kühlmitteln qualifiziert ist.**

ELEKTRISCHE ANFORDERUNGEN

- Niemals bei einer anderen Nennspannung als 230V/50Hz verwenden. Der Stromkreis muss ordnungsgemäß und entsprechend stromgesichert sein.

EMPFEHLUNGEN FÜR MASCHINEN DER SCHUTZKLASSE II

- Maschinen müssen über einen Stromschutzschalter (RCD) mit einem maximalen Auslösestrom von 30 mA gespeist werden.

VERLÄNGERUNGSKABEL

- Verwenden Sie immer ein doppelt isoliertes Netzteil und die der Leistungsaufnahme der Maschine entsprechenden Parameter. Der Mindestquerschnitt des Kabels muss entsprechend den Strom- oder Leistungsdaten auf der Gabel/Etikette der Maschine bestimmt werden. Dabei

ist nicht nur die Belastung zu berücksichtigen, sondern auch die Länge des Verlängerungskabels und die Art der Sicherung.
- Positionieren Sie das Stromversorgungskabel so, dass es die Arbeit nicht stört und nicht beschädigt wird.
- Verwenden Sie nur gummierte Verlängerungskabel mit ausreichendem Leiterquerschnitt und voll ausgebautem.

Mindestquerschnitte des vollständig ausgezogenen Verlängerungskabels:

bis zu 6 A inkl.: > 0.75 mm^2	bis zu 10 A inkl.: > 1.0 mm^2	bis zu16 A inkl.: > 1.5 mm^2

Maximale Kabellänge im Verhältnis zum Querschnitt

Kabelquerschnitt (mm^2)	0,75	1	1,5	2,5
Maximal mögliche Länge (m)	30	40	60	100

- Die korrekte maximale Belastung des Verlängerungskabels muss immer auf seinem Etikett angegeben werden.
- Verwenden Sie nur gut sichtbare, vorzugsweise farblich gekennzeichnete Außenkabel. Dies verringert die Gefahr einer unbeabsichtigten Beschädigung des Kabels.

AUSPACKEN

- Überprüfen Sie sorgfältig alle Teile, nachdem Sie das Produkt aus der Schachtel ausgepackt haben.
- Werfen Sie Verpackungsmaterial nicht weg, bevor Sie nicht sorgfältig überprüft haben, ob es nicht Teil des Produkts geblieben ist.
- Teile der Verpackung (Plastiktüten, Büroklammern usw.), die nicht in Reichweite von Kindern bleiben, könnten eine mögliche Gefahrenquelle darstellen. Es besteht die Gefahr des Verschluckens oder Erstickens!
- Wenn Sie Transportschäden oder beim Auspacken feststellen, benachrichtigen Sie sofort Ihren Lieferanten. Betreiben Sie das Produkt nicht!
- Wir empfehlen, die Verpackung für den späteren Gebrauch aufzubewahren. Die Verpackungsmaterialien müssen noch recycelt oder unter Einhaltung der entsprechenden Gesetzgebung entsorgt werden. Sortieren Sie die verschiedenen Teile der Verpackung nach Material und geben Sie sie an den entsprechenden Sammelstellen ab. Für weitere Informationen wenden Sie sich an Ihre örtliche Verwaltung.

! | Befestigungselemente können sich beim Transport in der Verpackung lösen.

PAKETINHALT

1x Maschinenkörper, Verbindungsmaterial, Fernbedienung, Gebrauchsanweisung.

- **Änderungen des Standardzubehörs ohne vorherige Ankündigung vorbehalten.**
- Dieses Produkt muss zusammengebaut werden. Das Produkt muss vor der Verwendung korrekt zusammengebaut werden.

MONTAGE

⚠ CAUTION!

Der Abluftschlauch muss immer aus dem Raum herausgeführt werden, sonst funktioniert die Klimaanlage nicht richtig oder gar nicht.

Die Platzierung des Abluftschlauchs
kann erfolgen durch **ein Loch in die Wand, das Fenster usw..**

- Erzeugen Sie ein rundes Loch mit einem Durchmesser von etwa 150-160 mm und führen Sie den Schlauch hindurch. Auf der Außenseite wird empfohlen, den Schlauch mit einem Luftrückschlagventil zu versehen. (Nicht im Lieferumfang enthalten)

Ein Fensterbausatz für den möglichen Einbau von Schiebefenstern ist im Lieferumfang enthalten.

- Setzen Sie die Einzelteile der Fensterscheiben durch Ineinanderschieben zusammen und stellen Sie die gewünschte Länge ein. Abhängig von der Fensterhöhe. Setzen Sie die Fensterscheiben in das Fenster ein. Die Unterkante der Abluftöffnung in den Fensterscheiben sollte sich immer mindestens 50 cm über dem Boden befinden..

Verwendung von Fensterscheiben
Ausziehbare Scheibe

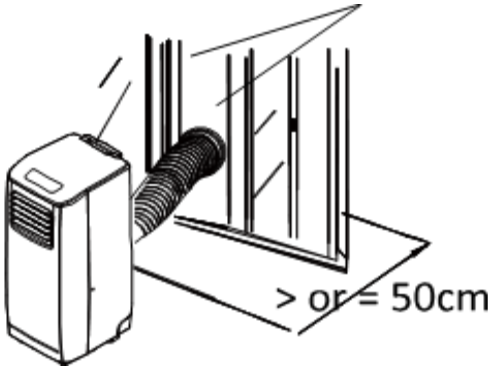

- Legen Sie den Schlauch mit dem ovalen Anschlussstück in das ovale Loch und lassen Sie das Anschlussstück mit den Verriegelungen in der Lochscheibe einrasten.

Für den Einbau in nicht verschiebbare Fenster kann als optionales Zubehör ein Universal-Fensterdichtungssatz für die Klimaanlage verwendet werden. Befolgen Sie für den Einbau die Anweisungen des Kit-Herstellers.

SCHLAUCHLEITUNG FÜR ABLUFT

Verwenden Sie nur den in der Packung enthaltenen Schlauch. Befestigen Sie den Schlauch an der Rückseite der Klimaanlage.

- Achten Sie darauf, den Abluftschlauch nicht übermäßig zu biegen, da dies zu einer Überhitzung des Geräts führt und es sich abschaltet, wenn feuchte Luft aufbläst.

- ***(FIG. 4 and 5)*** zeigen die falsche Schlauchposition an
- Der Schlauch kann von 300 mm auf 1500 mm verlängert werden, aber für maximale Effizienz sollte die kürzestmögliche Schlauchlänge verwendet werden.

⚠ CAUTION!

Die Länge des Abluftschlauchs ist speziell auf die Anforderungen des Produkts abgestimmt. Ändern Sie ihn nicht und verlängern Sie ihn nicht auf einen anderen Schlauch. Andernfalls kann es zu Fehlfunktionen des Geräts kommen

INSTALLATION EINES KOHLEFILTERS *(FIG 9)*

1. Entfernen Sie den Filterrahmen aus dem Gerät.
2. Entfernen Sie den Aktivkohlefilter aus dem Plastikbeutel.
3. Setzen Sie den Aktivkohlefilter in die Rückseite des Geräts ein.
4. Setzen Sie den Filterrahmen wieder in das Gerät ein.

STEUERUNG

EINSTELLUNGEN DER BELÜFTUNG

Öffnen Sie das horizontale Gitter, bevor Sie das Gerät benutzen! Stellen Sie das Gitter in die gewünschte Richtung ein.

POWER ON/OFF

- Drücken Sie die Ein/Aus-Taste. Das Gerät wird im AUTO-Modus (Automatik) betrieben.

AUTOMATISCHER MODUS

- Im Automatikbetrieb kann das Gerät je nach Umgebungstemperatur und eingestelltem Sollwert kühlen oder lüften

Das Gerät ist wie folgt voreingestellt:

- Wenn die Umgebungstemperatur über 23 °C liegt, befindet sich das Gerät im automatischen Kühlmodus und läuft mit der Standardeinstellung von 24 °C. Während dieses Betriebs sind die LED-Anzeigen für AUTO und KÜHLUNG grün.
- Wenn die Umgebungstemperatur niedriger als oder gleich (≤) 23 °C ist, befindet sich das Gerät im automatischen Lüftungsmodus. Die LED-Anzeigen für die Betriebsarten AUTO und LÜFTUNG sind grün

Das Display zeigt die Umgebungstemperatur von 0 °C bis 50 °C.

Um das Gerät auszuschalten, drücken Sie erneut die Ein/Aus-Taste.

MODUS/FUNKTIONSEINSTELLUNGEN

- Drücken Sie die Taste , um die gewünschte Betriebsart zu wählen
- Sie können zwischen den folgenden Modi wählen: Automatik, Kühlung, Lüftung oder Entfeuchtung.
- Das Kennzeichen für den gewählten Modus ist immer eingeschaltet.

TEMPERATUREINSTELLUNG

- Drücken Sie die Taste "Temperaturerhöhung" oder "Temperatursenkung", um die gewünschte Temperatur einzustellen.

DE

- Das Display zeigt die durch Drücken der Taste "Temperaturerhöhung" oder "Temperatursenkung" eingestellte Temperatur an, andernfalls zeigt das Display immer die Umgebungstemperatur.

EINSTELLUNG DER LÜFTUNGSGESCHWINDIGKEIT

- Drücken Sie die SPEED-Taste, um die gewünschte Beatmungsgeschwindigkeit, hoch oder niedrig, zu wählen. An diesem Punkt leuchtet die Anzeige für die hohe oder niedrige Beatmungsgeschwindigkeit auf.
- Wenn sich das Gerät im AUTO-Modus befindet, wird die Lüftungsgeschwindigkeit automatisch in Abhängigkeit von der Umgebungstemperatur gewählt (das entsprechende Licht leuchtet auf). Im AUTO-Modus ist die Geschwindigkeitstaste deaktiviert.

EN

TIMER-EINSTELLUNGEN

- Um die gewünschte Betriebszeit (1 bis 24 Stunden) einzustellen, drücken Sie nach der Inbetriebnahme die TIMER-Taste. (die Timer-Anzeige leuchtet auf) Wenn die eingestellte Zeit erreicht ist, schaltet sich das Gerät automatisch ab. Das Display zeigt die Anzahl der eingestellten Stunden an. Wenn der Timer nicht eingestellt ist, arbeitet das Gerät kontinuierlich.
- Wenn Sie die Timer-Taste drücken, ohne eine andere Funktion zu aktivieren, können Sie die Zeit, zu der das Gerät eingeschaltet werden soll, im Voraus einstellen. Wenn Sie zum Beispiel den Timer auf "2" drücken, schaltet sich das Gerät nach 2 Stunden ein.

CS

"SCHLAF"-FUNKTION

- Im Kühlmodus wird durch Drücken der SLEEP-Taste die eingestellte Temperatur in der ersten Stunde um 1 °C, in der zweiten Stunde um weitere 1 ° C erhöht, und die Temperatur wird dann auf dieser Temperatur gehalten.
- Im SLEEP-Modus arbeitet die Belüftung mit niedriger Geschwindigkeit. Drücken Sie die SLEEP-Taste erneut, um zur voreingestellten Temperatur und Beatmungsgeschwindigkeit zurückzukehren.
- Das Gerät schaltet sich nach 12 Stunden SLEEP-Funktion ON automatisch aus.

SK

Beachten Sie, dass die Funktion SCHLAFEN nicht ausgewählt werden kann, wenn sich das Gerät im Modus AUTOMATIK, LÜFTUNG oder ENTFEUCHTUNG befindet.

PL

Wenn sich das Gerät im Schlafmodus befindet, wechselt die Lüftergeschwindigkeit auf LOW.

ENTFEUCHTUNGSMODUS (TROCKNEN)

- Im Modus ENTFEUCHTEN können Sie die Temperatur nicht einstellen, und die Belüftung ist auf niedrige Geschwindigkeit eingestellt.
- Wenn das Gerät im Entfeuchtungsmodus betrieben wird, wird die der Luft entzogene Feuchtigkeit im Innentank gesammelt. Wenn der Tank voll ist, werden Kompressor und Ventilator automatisch abgeschaltet, die Warnleuchte "Wassertank voll" leuchtet auf und ein Alarm ertönt. (Der Alarm kann durch Drücken einer beliebigen Taste ausgeschaltet werden). Der gefüllte Tank muss gemäss dem Absatz "ABLASSEN" ausgegossen werden. Das Gerät kann auch mit einem gleichmäßigen Wasserauslass mit Auslassschlauch verwendet werden. (Die Beschreibung der Anschlüsse finden Sie im Abschnitt " Entleeren)..

HU

SELBSTDIAGNOSE

- Dieses Gerät verfügt über eine Selbstdiagnosefunktion. Wenn mit dem Gerät etwas nicht in Ordnung ist, erscheint "E1" oder "E2" auf dem Display. Wenden Sie sich in diesem Fall an die Servicestelle.

hecht power tools

FERNBEDIENUNG

- Alle oben genannten Funktionen können mit der im Paket enthaltenen Fernbedienung gesteuert werden. (2 AAA-Batterien einlegen).

Um die Lebensdauer des Kompressors zu verlängern, warten Sie immer mindestens 3 Minuten, bevor Sie ihn wieder einschalten.

Note: *2. Wenn die Umgebungstemperatur niedriger als die eingestellte Temperatur ist, schaltet das Kühlsystem ab und die Belüftung arbeitet auf dem eingestellten Niveau. Wenn die Umgebungstemperatur über die eingestellte Temperatur ansteigt, wird die Kühlung wieder aufgenommen.*

ENTLEERUNG

Während des Kühlvorgangs wird der Luft Wasser in den Tank des Geräts entzogen. Wenn der Behälter voll ist, entleeren Sie das Wasser auf eine der folgenden Arten:

- Wenn der Wassertank voll ist, schalten Sie das Gerät aus und sichern Sie es gegen Bewegung
- Stellen Sie einen Behälter unter die Abflussöffnung, in den Sie das Wasser aus dem Klimagerät ablassen werden.
- Entfernen Sie die Ablasskappe und den Stopfen von der Ablassöffnung und lassen Sie das Wasser aus dem Klimagerät ablaufen.
- Setzen Sie den Gummistopfen auf und befestigen Sie ihn fest.
- Schalten Sie das Gerät ein - die Volltankanzeige oder der nicht betriebsbereite Kompressor dürfen nicht leuchten.

Um das Gerät zu benutzen, ohne den Wassertank zu entleeren, gehen Sie wie folgt vor:

- Entfernen Sie die Ablasskappe und den Gummistopfen und bewahren Sie sie für den späteren Gebrauch auf.
- Schließen Sie den Ablassschlauch wie in ***(FIG. 10 und 11)*** gezeigt an. Schließen Sie das andere Ende des Ablassschlauchs an den Abfluss an, wie in **Abb. 10** und 11 dargestellt.
- Der Ablaufschlauch kann durch Hinzufügen eines Verlängerungsschlauchs und Verwendung eines geeigneten Verbindungsstücks verlängert werden..

Note: *TDer Abfluss muss so hoch oder unterhalb der Abflussöffnung des Geräts liegen. Die Anzeige "Wassertank voll" funktioniert bei dieser Entwässerungsmethode nicht.*

REINIGUNG

CAUTION!

Schützen Sie das Produkt vor direktem Kontakt mit Wasser und stellen Sie sicher, dass kein Wasser eindringen kann.

Ziehen Sie immer den Stecker des Lüfters ab, bevor Sie den Luftfilterrahmen reinigen und demontieren.

Reinigen Sie ihn regelmäßig, um die Effizienz der Klimaanlage zu maximieren.

Manchmal ist es notwendig, den Wassertank von organischen Verunreinigungen und Ablagerungen mit nicht aggressiven Reinigungsmitteln zu reinigen.

DE

- Reinigen Sie die Oberfläche des Geräts mit einem feuchten Tuch , Schwamm oder Bürste.
- Achten Sie besonders auf die Reinigung aller Lüftungsöffnungen.
- Vermeiden Sie Öl- und Fettverschmutzungen (insbesondere an greifenden Teilen). Sollte eine Kontamination auftreten, wischen Sie das Gerät mit einem feuchten, mit Seifenwasser befeuchteten Tuch ab.
- Verwenden Sie zur Reinigung niemals aggressive Reinigungs- oder Lösungsmittel oder Chemikalien. Dauerhafte Schäden an Kunststoffteilen könnten auftreten.

EN

REINIGUNG DES FILTERS

- Um angesammelten Staub und Schmutz aus dem Filter zu entfernen.
- Verwenden Sie einen Staubsauger oder klopfen Sie den Filter leicht an und spülen Sie ihn dann gründlich unter fließendem, lauwarmen Wasser (bis zu 40 °C) aus.
- Vor Gebrauch gründlich trocknen.

CS

! | Verwenden Sie das Gerät nie ohne Filter.

LAGERUNG

- Bewahren Sie das Gerät außerhalb der Reichweite von Kindern auf.
- Schalten Sie den Motor aus und ziehen Sie den Netzstecker, wenn das Gerät nicht benutzt wird.
- Lagern Sie das Gerät nicht über einen längeren Zeitraum in direktem Sonnenlicht.
- Aus Sicherheitsgründen sollten abgenutzte oder beschädigte Teile ersetzt werden.
- Lagern Sie das Gerät in der Originalverpackung (wenn möglich) an einem sauberen, trockenen, dunklen und frostfreien Ort, der vor Staub geschützt und für Kinder unerreichbar ist.
- Die Einheit mit einer geeigneten Schutzhülle abdecken, die keine Feuchtigkeit zurückhält. Verwenden Sie keine Kunststofffolie als Staubschutzabdeckung. Eine nicht poröse Abdeckung hält Feuchtigkeit um die Maschine herum zurück und fördert Rost und Korrosion.
- Die ideale Lagertemperatur liegt zwischen 5 und 30°C.

SK

PL

LANGZEITLAGERUNG

- Lassen Sie das gesamte Wasser, das sich in der Einheit angesammelt hat, ablaufen und betreiben Sie die Einheit dann nur einige Stunden lang im Lüftungsmodus, um sie gründlich zu trocknen.
- Reinigen oder ersetzen Sie den Filter.
- Legen Sie das Gerät in den Originalkarton oder decken Sie es ab, bevor Sie es lagern.

HU

TRANSPORT

Ziehen Sie den Netzstecker aus der Steckdose. Achten Sie beim Transport darauf, das Gerät nicht fallen zu lassen oder anderweitig zu erschüttern. Für den Transport muss das Produkt gegen Verrutschen und Umkippen gesichert werden. Legen Sie keine Gegenstände auf das Gerät.

FEHLERBEHEBUNG

⚠ CAUTION!

VERSUCHEN SIE NIEMALS, DAS GERÄT SELBST ZU REPARIEREN ODER ZU ZERLEGEN

Die Beseitigung von Störungen an diesem Gerät muss immer von einem autorisierten Servicezentrum durchgeführt werden. Versuchen Sie niemals, das Produkt selbst zu reparieren. Unbefugte Eingriffe können Schäden verursachen.

hecht® power tools

Problem	Lösung
Klimaanlage funktioniert nicht	Ist das Klimagerät an das Stromnetz angeschlossen?
	Liegt ein Stromausfall vor?
	Blinkt die Anzeige für vollen Wassertank?
	Liegt die Raumtemperatur unter der eingestellten Temperatur?
Das Gerät scheint zu wenig zu funktionieren	Ist keine direkte Sonneneinstrahlung vorhanden? (Schließen Sie den Vorhang.)
	Sind nicht zu viele Fenster oder Türen geöffnet?
	Befinden sich nicht zu viele Personen im Raum?
	Gibt es etwas im Raum, das viel Wärme erzeugt?
Die Einheit scheint nichts zu tun	Ist der Filter verschmutzt oder verstopft?
	Ist der Lufteinlass oder -auslass verstopft?
	Liegt die Raumtemperatur unter der eingestellten Temperatur?
Die Einheit ist zu laut	Ist das Gerät instabil, so dass es vibrieren wird?
	Ist der Boden unter dem Gerät uneben?
Kompressor funktioniert nicht	Möglicherweise läuft der Überhitzungsschutz des Verdichters. Warten Sie, bis die Temperatur gesunken ist

SERVICE UND ERSATZTEILE

Lassen Sie Ihr Gerät von qualifiziertem Reparaturpersonal unter ausschließlicher Verwendung von identischen Ersatzteilen reparieren. Dadurch wird gewährleistet, dass die Sicherheit des Geräts erhalten bleibt.
Ob Sie technische Beratung, Reparatur oder Originalersatzteile benötigen, wenden Sie sich an den autorisierten HECHT-Service in Ihrer Nähe. Informationen zu Servicestandorten finden Sie unter **www.hecht.cz.**
Bei der Bestellung von Ersatzteilen geben Sie bitte die Teilenummer an, diese finden Sie unter **www.hecht.cz**

ENTSORGUNG

- Entsorgen Sie Ihr Gerät, Ihr Zubehör und Ihre Verpackung gemäß den Anforderungen des Umweltschutzes in der Recycling-Sammelstelle.

- Diese Maschine gehört nicht in den Hausmüll. Schonen Sie die Umwelt und bringen Sie dieses Gerät zu ausgewiesenen Sammelstellen, wo es kostenlos entgegengenommen wird. Für weitere Informationen wenden Sie sich bitte an Ihre Gemeindeverwaltung oder die nächstgelegene Sammelstelle. Unsachgemäße Entsorgung kann gemäß den nationalen Bestimmungen geahndet werden

GARANTIE FÜR DAS PRODUKT

- Für dieses Produkt bieten wir eine gesetzliche Garantie, rechtliche Verantwortung aus den Mängeln, für 24 Monate ab Erhalt.
- Für gewerbliche, kommerzielle, kommunale und andere als private Nutzung bieten wir eine gesetzliche Garantie und rechtliche Verantwortung für insgesamt 6 Monate ab Erhalt.
- Alle Produkte sind für den Heimgebrauch bestimmt, es sei denn, in der Bedienungsanleitung oder der Betriebsbeschreibung sind andere Informationen enthalten. Bei anderweitigem Gebrauch oder im Widerspruch zur Bedienungsanleitung wird der Anspruch nicht als berechtigt anerkannt.
- Eine unangemessene Produktauswahl und die Tatsache, dass das Produkt nicht Ihren Anforderungen entspricht, kann kein Grund für eine Reklamation sein. Der Käufer ist mit den Eigenschaften des Produkts vertraut.
- Der Käufer hat das Recht, den Verkäufer aufzufordern, die Funktionalität des Produkts zu überprüfen und sich mit seiner Bedienung vertraut zu machen.
- Voraussetzung für den Erhalt von Gewährleistungsansprüchen ist, dass die Richtlinien für Betrieb, Wartung, Reinigung, Lagerung und Instandhaltung befolgt wurden.
- Schäden, die durch natürliche Abnutzung, Überlastung, unsachgemäßen Gebrauch oder Eingriffe außerhalb des autorisierten Service während der Garantiezeit entstehen, sind von der Garantie ausgeschlossen.
- Die Garantie erstreckt sich nicht auf den Verschleiß von Komponenten, die als übliche Verbrauchsmaterialien bekannt sind (z.B. Lager, Kohlebürsten, Kommutatoren, ...).
- Von der Garantie ausgeschlossen sind Verschleiß des Produkts oder von Teilen, der durch den normalen Gebrauch des Produkts oder von Teilen des Produkts und anderen Teilen, die einem natürlichen Verschleiß unterliegen, verursacht wird.
- Bei Waren, die zu einem niedrigeren Preis verkauft wurden, deckt die Garantie keine Mängel ab, für die der niedrigere Preis ausgehandelt wurde.
- Schäden, die auf Material- oder Herstellerfehler zurückzuführen sind, werden kostenlos durch Ersatzlieferung oder Reparatur beseitigt. Es wird davon ausgegangen, dass das Produkt unzerlegt und mit Kaufbeleg an unser Servicezentrum zurückgeschickt wird.
- Reinigungs-, Wartungs-, Inspektions- und Ausrichtwerkzeuge sind nicht Bestandteil des Garantiegesetzes und sind bezahlte Dienstleistungen.
- Für Reparaturen, die nicht unter die Garantie fallen, können Sie sie in unserem Service-Center als kostenpflichtige Dienstleistung reparieren lassen. Unser Service-Center erstellt Ihnen gerne ein Kostenbudget.
- Wir berücksichtigen nur die Produkte, die sauber, vollständig, im Falle des Versands auch ausreichend verpackt und bezahlt geliefert wurden. Produkte, die als unfrei, als Sperrgut, per Express oder per Sonderversand versandt werden, werden nicht angenommen.
- Im Falle eines berechtigten Garantieanspruchs wenden Sie sich bitte an unser Service-Center. Dort erhalten Sie weitere Informationen zur Reklamationsbearbeitung.
- Informationen zu Servicestandorten finden Sie unter **www.hecht.cz.**
- Wir entsorgen Ihre Elektro-Altgeräte kostenfrei.

CONFIRMATION OF FAMILIARITY WITH THE OPERATION OF THE DEVICE / POTVRZENÍ O SEZNÁMENÍ SE S OBSLUHOU ZAŘÍZENÍ / POTVRDENIE O ZOZNÁMENÍ SA S OBSLUHOU ZARIADENIA / POTWIERDZENIE ZAPOZNANIA SIĘ Z EKSPLOATACJĄ URZĄDZENIA / A GÉP ÁTVÉTELÉNEK ÉS BEMUTATÁSÁNAK AZ IGAZOLÁSA

EN The name of device * / CS Název zařízení * / SK Názov zariadenia * / PL Nazwa sprzętu * / HU Gép megnevezése *

EN Model */ CS Model * / SK Model * / PL Model * / HU Modell *

EN Date of purchase * / CS Datum prodeje * / SK Dátum predaja * / PL Data sprzedaży * / HU Értékesítés időpontja *

EN Serial number of the machine * / CS Výrobní číslo stroje * / SK Výrobné číslo stroja * / PL Nr. fabryczny urządzenia * / HU Gép gyártás száma *

EN Buyer (name, company name), address * / CS Kupující (jméno, název firmy), adresa * / SK Kupujúci (meno, názov firmy), adresa * / PL Nabywca (nazwisko, nazwa firmy), adres * / HU Vevő (név vagy cégnév), cím *

EN I confirm that I received the device fully functional and complete with instructions and proof of purchase from an official authorized dealer HECHT MOTORS and accept the terms of this warranty.
CS Potvrzuji, že jsem zařízení obdržel plně funkční a kompletní, s návodem k použití a dokladem o koupi od oficiálního autorizovaného prodejce firmy HECHT MOTORS a akceptuji podmínky této záruky.
SK Potvrdzujem, že som zariadenie dostal plne funkčné a kompletné, s návodom na použitie a dokladom o kúpe od oficiálneho autorizovaného predajcu firmy HECHT MOTORS a akceptujem podmienky tejto záruky.
PL Oświadczam, że urządzenie odebrałem w pełni sprawne i kompletne wraz z Instrukcja obsługi oraz dowodem zakupu od oficjalnego autoryzowanego dystrybutora firmy HECHT MOTORS i akceptuje warunki niniejszej gwarancji.
HU Igazolom, hogy a gépet működőképes állapotban és hiánytalanul, a használati útmutatóval együtt átvettem a HECHT MOTORS cég hivatalos forgalmazójától. A gép garanciális feltételeit elfogadom

EN* fills seller / CS * vyplní prodejce / SK * vyplní predajca / PL * wypełnia sprzedawca / HU * az értékesítő tölti ki

EN Buyer´s signature / CS Podpis kupujícího / SK Podpis kupujúceho / PL Podpis nabywcy / HU Vevő aláírása	EN Stamp and signature * / CS Razítko a podpis prodejce * / SK Pečiatka a podpis predajcu * / PL Pieczątka i podpis sprzedawcy * / HU Értékesítő bélyegzője és aláírása *

CENTRAL SERVICE / CENTRÁLNÍ SERVIS / CENTRÁLNY SERVIS / SERWIS CENTRALNY / KÖZPONTI SZERVIZ

HECHT MOTORS s.r.o., U Mototechny 131, 251 62 Tehovec, Tel: +420 323 601 347, Fax: +420 323 661 348, **www.hecht.cz,** servis@hecht.cz

HECHT SK, spol. s r.o., Letisková 20, 971 01 Prievidza, Tel: +421 46 542 03 20, Fax: +421 46 542 72 07, **www.hecht.sk,** reklamacie@hecht.sk

HECHT Polska sp. z o.o., ul. Mickiewicza 54, 66-450 Bogdaniec, Tel: 48 957 117 140, Fax: 48 957 117 141, **www.hechtpolska.pl,** info@hechtpolska.pl

HECHT HUNGARY Kft., II. Rákoczi Ferenc út 323, 1214 Budapest, **www.hecht.hu,** szerviz@hecht.hu

PRODUCT FICHE / PRODUKTDATENBLATT / INFORMAČNÍ LIST VÝROBKU / INFORMAČNÝ LIST VÝROBKU / KARTA PRODUKTU / TERMÉKISMERTETŐ ADATLAP

EN SK	DE PL	CS HU	
Supplier	Lieferant	Dodavatel	hecht power tools
Dodávateľ	Dostawca	Szállító	
Model identifier(s)	Modellkennung(en)	Identifikační značka (značky) modelu	**3909**
Identifikačný kód (-y) modelu	Identyfikator(-y) modelu	Modellazonosító(k)	
Interior air conditioner identification mark	Identifikationszeichen des inneren Luftklimatisators	Identifikační značka vnitřního klimatizátoru vzduchu	**44P193G**
Identifikačná značka vnútorného klimatizátora	Wewnętrzny znak identyfikacyjny klimatyzatora	Belső légkondicionáló azonosító jele	
Internal sound power level for cooling mode	Innenpegel der akustischen Leistung für den Kühlmodus.	Vnitřní hladina akustického výkonu pro režim chlazení	**L_{WA} 65 dB**
Vnútorná hladina akustického výkonu pre režim chladenia.	Wewnętrzny poziom mocy akustycznej dla trybu chłodzenia.	Belső akusztikai teljesítmény szintje hűtés üzemmódban	
refrigerant	Kühlmittel	Chladivo	**R290/170g**
chladivo	Czynnik chłodniczy	Hűtőközeg	
Global warming potential refrgerant	Potenzial der globalen Erwärmung	Potenciál globálního oteplování	**GWP = 3 $kgCO_2$**
Potenciál globálneho otepľovania	Potencjał globalnego ocieplenia	Globális felmelegedés potenciál	

EN Refrigerant leakage contributes to climate change. Refrigerant with lower global warming potential (GWP) would contribute less to global warming than a refrigerant with higher GWP, if leaked to the atmosphere. This appliance contains a refrigerant fluid with a GWP equal to [3 $kgCO_2$]. This means that if 1 kg of this refrigerant fluid would be leaked to the atmosphere, the impact on global warming would be [3] times higher than 1 kg of CO_2, over a period of 100 years. Never try to interfere with the refrigerant circuit yourself or disassemble the product yourself and always ask a professional. DE Der Austritt von Kältemittel trägt zum Klimawandel bei. Kältemittel mit geringerem Treibhauspotenzial tragen im Fall eines Austretens weniger zur Erderwärmung bei als solche mit höherem Treibhauspotenzial. Dieses Gerät enthält Kältemittel mit einem Treibhauspotenzial von [3 $kgCO_2$]. Somit hätte ein Austreten von 1 kg dieses Kältemittels [3] Mal größere Auswirkungen auf die Erderwärmung als 1 kg CO_2, bezogen auf hundert Jahre. Keine Arbeiten am Kältekreislauf vornehmen oder das Gerät zerlegen – stets Fachpersonal hinzuziehen. CS Únik chladiva se podílí na změně klimatu. Chladivo s nižším potenciálem globálního oteplování (GWP) by se v případě úniku do ovzduší podílelo na globálním oteplování méně než chladivo s vyšším GWP. Toto zařízení obsahuje chladicí kapalinu s GWP ve výši [3 $kgCO_2$]. To znamená, že pokud by do ovzduší unikl 1 kg této chladicí kapaliny, dopad na globální oteplování by byl v horizontu 100 let [3] krát vyšší než 1 kg CO_2. Nenarušujte chladicí oběh ani sami výrobek nedemontujte, vždy se obraťte na odborníka.

EN	DE	CS
SK	PL	HU

SK Úniky chladiva prispievajú k zmene klímy. Chladivo s nižším potenciálom prispievania ku globálnemu otepľovaniu (GWP) by pri úniku do atmosféry prispelo ku globálnemu otepľovaniu v nižšej miere ako chladivo s vyšším GWP. Toto zariadenie obsahuje chladiacu kvapalinu s GWP rovnajúcim sa [3 $kgCO_2$]. Znamená to, že ak by do atmosféry unikol 1 kg tejto chladiacej kvapaliny, jej vplyv na globálne otepľovanie by bol [3] krát vyšší ako vplyv 1 kg CO_2, a to počas obdobia 100 rokov. Nikdy sa nepokúšajte zasahovať do chladiaceho okruhu alebo demontovať výrobok a vždy sa obráťte na odborníka. PL Wycieki czynników chłodniczych przyczyniają się do zmiany klimatu. W przypadku przedostania się do atmosfery czynnik chłodniczy o niższym współczynniku ocieplenia globalnego (GWP) ma mniejszy wpływ na globalne ocieplenie niż czynnik o wyższym współczynniku GWP. Urządzenie zawiera płyn chłodniczy o współczynniku GWP wynoszącym [3 $kgCO_2$]. Powyższe oznacza, iż w przypadku przedostania się 1 kg takiego płynu chłodniczego do atmosfery, jego wpływ na globalne ocieplenie byłby [3] razy większy niż wpływ 1 kg CO_2 w okresie 100 lat. Nigdy nie należy samodzielnie manipulować przy obiegu czynnika chłodniczego lub demontować urządzenia, należy zawsze zwrócić się o pomoc specjalisty. HU A hűtőfolyadék szivárgása hozzájárul a globális felmelegedéshez. Minél kisebb egy hűtőfolyadék globális felmelegedési potenciálja (GWP-je), annál kevésbé járul hozzá a globális felmelegedéshez, ha a légkörbe kerül. A készülékben található hűtőfolyadék GWP-je [3 $kgCO_2$]. Ez azt jelenti, hogy ha ebből a hűtőfolyadékból 1 kilogramm a légkörbe kerülne, akkor a globális felmelegedésre 100 év alatt [3]-szor/-szer/-ször akkora hatást gyakorolna, mint 1 kilogramm szén-dioxid. Ne próbáljon saját kezűleg beavatkozni a hűtőkörbe, és ne szedje szét saját kezűleg a terméket! Ezt a feladatot mindig bízza szakemberre!

Cooling / Kühlen / Chlazení / Chladenie / Chłodzenie / Hűtés

cooling factor	Kühlfaktor	Chladící faktor	**EER_{rated} = 2,6**
Chladiaci faktor	Czynnik chłodzący	Hűtési tényező	
Energy efficiency class	Energieeffizienzklasse	Třída energetické účinnosti	**A**
Trieda energetickej účinnosti	Klasa efektywności energetycznej	Energiahatékonysági osztály	

EN Energy consumption "1,0" kWh per 60 minutes, based on standard test results. Actual energy consumption will depend on how the appliance is used and where it is located. DE Energieverbrauch ,1,0' kWh je 60 Minuten, auf der Grundlage von Ergebnissen der Normprüfung. Der tatsächliche Verbrauch hängt von der Nutzung und vom Standort des Geräts ab. CS Spotřeba energie ,1,0' kWh za 60 minut, založená na výsledcích normalizované zkoušky. Skutečná spotřeba energie závisí na způsobu použití a umístění spotřebiče. SK Spotreba energie 1,0 kWh za 60 minút na základe výsledkov štandardného preskúšania. Skutočná spotreba energie bude závisieť od toho, ako sa zariadenie používa a kde je umiestnené. PL Zużycie energii elektrycznej »1,0 « kWh na 60 min. na podstawie wyników próby przeprowadzonej w normalnych warunkach. Rzeczywiste zużycie energii elektrycznej zależy od sposobu użytkowania urządzenia i miejsca, w którym się ono znajduje. HU »1,0« kWh/60 perc energiafogyasztás szabványos vizsgálati eredmények alapján. A tényleges energiafogyasztás függ a készülék elhelyezésétől és használatának módjától.

Cooling capacity	Kühlleistung	chladicí výkon	**1 kW**
chladiaci výkon	Wydajność chłodzenia	hűtési teljesítmény	

TRANSLATION OF EU/EC DECLARATION OF CONFORMITY / ÜBERSETZUNG DER EU/EG-KONFORMITÄTSERKLÄRUNG / EU/ES PROHLÁŠENÍ O SHODĚ / PREKLAD EÚ/ES VYHLÁSENIE O ZHODE / TŁUMACZENIE DEKLARACJI ZGODNOŚCI UE/WE / EU/EK MEGFELELŐSÉGI NYILATKOZAT FORDÍTÁSA

EN We, the manufacturer of the device and the holder of the documents for issuing this "EU/EC Declaration of Conformity" / DE Wir, der Hersteller des Gerätes und Inhaber der Dokumente für die Ausstellung der "EU/EG-Konformitätserklärung" / CS My, výrobce uvedeného zařízení a držitel podkladů k vydání tohoto „EU/ES prohlášení o shodě" / SK My, výrobca uvedeného zariadenia a držiteľ podkladov k vydaniu tohto "EÚ/ES vyhlásenia o zhode" / PL My, producenci urządzenia i posiadacze dokumentów wydanych na podstawie „Deklaracji Zgodności UE/WE" / HU A gyártó, az alább feltüntetett termékre, a jelen EU/EK megfelelőségi nyilatkozatot adja ki.

HECHT MOTORS s.r.o., Za Mlýnem 25/1562, 147 00 Praha 4, Czech Republic, IČO 61461661

EN Declare on our own responsibility / DE Auf unser eigene Verantwortung diese Aussage / CS Vydáváme na vlastní zodpovědnost toto prohlášení / SK Vydávame na vlastnú zodpovednosť toto vyhlásenie / PL Wydajemy na własną odpowiedzialność tę deklarację / HU Felelősségünk tudatában kijelentjük, hogy az alábbi

EN Machinery / DE Maschinen / CS Strojní zařízení / SK Strojné zariadenie / PL Maszyny / HU Gépi berendezés

EN MOBILE AIR CONDITIONER / DE MOBILE KLIMAANLAGE / CS MOBILNÍ KLIMATIZAČNÍ ZAŘÍZENÍ / SK MOBILNÉ KLIMATIZAČNÉ ZARIADENIE / PL MOBILNY SPRZĘT KLIMATYZACYJNY / HU MOBIL LÉGKONDICIONÁLÓ BERENDEZÉS

EN Trade name and type / DE Handelsname und Typ / CS Obchodní název a typ / SK Obchodný názov a typ / PL Nazwa firmy i rodzaj / HU Kereskedelmi megnevezés és típus

HECHT 3909

EN Model / DE Modell / CS Model / SK Model / PL Model / HU Modell

FGA-9075

EN Serial number / DE Seriennummer / CS Sériové číslo / SK Sériové číslo / PL Numer seryjny / HU Gyári szám

202000001 - 202099999
202100001 - 202199999
202200001 - 202299999
202300001 – 202399999
202400001 – 202499999

EN The procedure used for the assessment of the conformity / DE Verfahren zur Beurteilung der Übereinstimmung / CS Postup použitý při posouzení shody / SK Postup použitý na posúdenie zhody / PL Stosowana procedura oceny zgodności / HU Megfelel a termék megfelelőségének a kiértékeléséhez felhasznált

EN under Directive 2014/35/EU	DE unter der Verordnung 2014/35/EU	CS podle směrnice 2014/35/EU	SK podľa smernice 2014/35/EÚ	PL Dyrektywą 2014/35/UE	HU 2014/35/EU irányelv szerint.

EN This declaration was issued on the basis of certificate and measurement protocols of / DE Die Konformitätserklärung wurde auf der Grundlage des Zertifikats und Messprotokolle der ausgegebenen / CS Toto prohlášení o shodě bylo vydáno na základě certifikátů a měřicích protokolů společnosti / SK Toto vyhlásenie o zhode bolo vydané na základe certifikátu a meracích protokolov spoločnosti / PL Niniejsza deklaracja zgodności została wydana na podstawie certyfikatu i protokołów pomiarowych / HU A megfelelőségi nyilatkozatot az alábbi vizsgáló intézet által elvégzett típusvizsgálati jegyzőkönyv alapján adtuk ki:

Intertek Testing Services Shenzhen Ltd.Guangzhou Branch Block E, No.7-2 Guang Dong Software Science Park, Caipin Road, Guasngzhou Science City, GETDD Guangzhou , P.R.C.;

EN This declaration of conformity is issued in accordance with EU directives - used certificate number / DE Die "EG-Konformitätserklärung" wird gemäß den EU-Richtlinien herausgegeben - die Nummer des verwendeten Zertifikats / CS Toto prohlášení o shodě je vydáno v souladu se směrnicemi EU - číslo použitého certifikátu / SK Toto vyhlásenie o zhode je vydané v súlade so smernicami EÚ - číslo použitého certifikátu / PL Ta deklaracja zgodności wydana zgodnie z dyrektywami UE - numer zastosowanego certyfikatu / HU A jelen megfelelőségi nyilatkozatot az alábbi EK rendeletekkel összhangban adtuk ki - a használt tanúsítvány száma:

2014/30/EU - 180510131GZU-001 Amend.1
2014/35/EU - 180510129GZU-001 Mod.1
2011/65/EU
(EU) 206/2012 & (EU) 626/2011
1999/92/EU - 70.520.18.081.01

EN The following harmonised norms are used for guarantee of conformity, together with the national norms and regulations / DE Der Bürgschaftsvertrag, den folgenden harmonisierten Normen sowie nationale Normen und Bestimmungen / CS Na zaručení shody se používají následující harmonizované normy, jako i národní normy a ustanovení / SK Na zaručenie zhody sa používajú nasledujúce harmonizované normy, ako aj národne normy a ustanovenia / PL Zapewnienia zgodności, z następującymi normami zharmonizowanymi, a także krajowe normy i przepisy / HU A megfelelőségi nyilatkozat kiadásához az alábbi harmonizált szabványokat és rendelkezéseket vettük figyelembe:

EN 60335-1:2012+A11:2014+A13:2017; EN 62233:2008
EN 60335-2-40:2003+A11:2004+A12:2005+A1:2006+A2:2009+A13:2012;
EN 14511:2013; EN 55014-1:2017; EN 55014-2:2015;
EN 61000-3-2:2014; EN 61000-3-3:2013;

EN **We confirm hereby that**
- this machine device, defined by mentioned data, is in conformity with basic requirements mentioned in government regulations and technical requirements and is safe for usual operation, contingently for the use determined by manufacturer; - there were taken measures to ensure the conformity of all products introduced to the market with the technical documentation and requirements of the technical regulations

DE **Wir bestätigen, dass**
- die Maschinen Angabe definiert, ist es in Übereinstimmung mit den Anforderungen der NV und TP gelegt, und unter normalen oder beabsichtigten Verwendung der sicheren Herstellers; - sind zur Einhaltung aller in Verkehr gebrachten Produkten mit technischer Dokumentation und Anforderungen der technischen Vorschriften zu gewährleisten

CS **Potvrzujeme, že**
- toto strojní zařízení, definované uvedenými údaji, je ve shodě se základními požadavky uvedenými v NV a TP a je za podmínek obvyklého, popřípadě výrobcem určeného použití bezpečné; - jsou přijata opatření k zabezpečení shody všech výrobků uváděných na trh s technickou dokumentací a požadavky technických předpisů

SK **Potvrdzujeme, že**
- toto strojné zariadenie, definované uvedenými údajmi, je v zhode so základnými požiadavkami uvedenými v NV a TP a je za podmienok obvyklého, poprípade výrobcom určeného používania bezpečné; - sú prijaté opatrenia k zabezpečeniu zhody všetkých výrobkov uvedených na trh s technickou dokumentáciou a požiadavkami technických predpisov

PL **Oświadczamy, że**
- niniejsze urządzenie mechaniczne, charakteryzujące się wymienionymi powyżej danymi jest zgodne z podstawowymi wymaganiami wymienionymi w NV i TP i jest pod warunkiem zwyczajnego użytkowania, lub użytkowania określonego przez producenta, bezpieczne w użytkowaniu; - podjęto kroki w celu zabezpieczenia zgodności wszystkich produktów wprowadzonych na rynek z techniczną dokumentacją i wymaganiami technicznych przepisów

HU **Igazoljuk, hogy:**
- a jelen gépi berendezés megfelel a használati útmutatóban és a műszaki adatoknál feltüntetett paramétereknek, továbbá a gép a normál és a gyártó által előírt használat esetén biztonságos; - a gyártó minden terméket a műszaki dokumentációkban és az egyéb műszaki előírásokban meghatározott paraméterekkel gyárt le.

EN In Prague on / DE In Prag von / CS V Praze dne / SK V Prahe dňa / PL W Pradze w dniu / HU Prága, dátum:

9. 9. 2019

EN The person authorized to draw up a technical documentation / DE Die Person, die berechtigt ist technische Dokumentationen zu erstellen / CS Osoba pověřená sestavením technické dokumentace / SK Osoba poverená zostavením technickej dokumentácie / PL Osoba upoważniona do opracowywania dokumentacji technicznej / HU A műszaki dokumentáció összeállításáért felelős személy

Rudolf Runštuk

EN Title: Executive Director / DE Position: Geschäftsführer / CS Funkce: jednatel společnosti / SK Funkcia: konateľ spoločnosti / PL Stanowisko: Prezes / HU Beosztás: ügyvezető igazgató

HECHT MOTORS s.r.o.
Za mlýnem 1562/25, 147 00 Praha 4
IČO: 614 618 61, DIČ: CZ 61461861

www.hecht.cz

IAN: 925624

LK-0805020 V.2.4

Distribution and service / Vertrieb und Service / Distribuce a servis / Distribúcia a servis / Dystrybucja i serwis / Szervíz és forgalmazó

HECHT MOTORS s.r.o. • U Mototechny 131 • 251 62 Tehovec • www.hecht.cz
HECHT SK, spol. s r.o. • Letisková 20 • 971 01 Prievidza • www.hecht.sk
HECHT Polska Sp. z o.o. • Mickiewicza 54 • 66-450 Bogdaniec • www.hechtpolska.pl
HECHT HUNGARY Kft. • II. Rákoczi Ferenc út 323 • 1214 Budapest • www.hecht.hu
HGT Trading GmbH • Ermatingerstr. 3 • 8564 Hattenhausen • www.hecht-garten.ch