HECHT® 3913

power tools

Wi Fi

TRANSLATION OF ORIGINAL INSTRUCTIONS FOR USE / TRADUCTION DU MODE D'EMPLOI ORIGINAL / ÜBERSETZUNG DER ORIGINAL BETRIEBSANLEITUNG / PREKLAD ORIGINÁLNEHO MANUÁLU NA POUŽITIE / TŁUMACZENIE NA PODSTAWIE ORYGINALNEJ INSTRUKCJI OBSŁUGI / AZ EREDETI HASZNÁLATI

EN MOBILE AIR CONDITIONER AND HEATER WITH WI-FI

FR CLIMATISATION ET CHAUFFAGE MOBILES AVEC WI-FI

CS MOBILNÍ KLIMATIZACE A TOPIDLO S WI-FI

SK MOBILNÉ KLIMATIZÁCIA A OHRIEVAČ S WI-FI

PL MOBILNY KLIMATYZACJA I OGRZEWANIE Z WI-FI

HU MOBIL KLÍMA ÉS FŰTŐBERENDEZÉS WIFIVEL

EN **CONGRATULATIONS ON YOUR PURCHASE OF OUR HECHT PRODUCT.** This instruction manual is intended primarily to familiarise the operator with safety, installation, operation, maintenance, product storage and troubleshooting and it provides important information. So keep it well so that other users can find information in the future too. Due to the constant development and adaptation to the latest demanding EU standards, technical and optical changes can be made to the products without prior notice. Photos and drawings in this instruction manual may only be illustrative. Therefore, no legal claims related to this instruction manual, in particular any slight minor deviations from the information contained therein, can be applied if the product continues to meet all of the above mentioned certifications, standards and declarations, and works as described. In case of confusion, contact the importer or retailer.

FR **NOUS VOUS FÉLICITONS D'AVOIR ACHETÉ UN PRODUIT DE LA MARQUE HECHT.** Ce manuel a pour objectif principal de familiariser l'utilisateur avec la sécurité, le montage, l'utilisation, l'entretien, le stockage du produit, la résolution des problèmes éventuels et garantit des informations importantes. C'est pourquoi il convient de les conserver précieusement afin que d'autres utilisateurs puissent les consulter à l'avenir. En raison de l'évolution constante et de l'adaptation aux dernières normes exigeantes de l'UE, des modifications techniques et esthétiques peuvent être apportées aux produits sans avis préalable. Les photos et les dessins de ce manuel n'ont qu'un caractère illustratif. Il n'est donc pas possible de faire valoir des droits juridiques sur la base de ce mode d'emploi, notamment en cas d'éventuelles différences mineures par rapport aux données qui y sont mentionnées, si le produit continue de satisfaire à toutes les certifications, normes et déclarations mentionnées et d'offrir la fonction telle qu'elle est indiquée et décrite. En cas d'ambiguïté, contactez le fournisseur ou le vendeur.

CS **GRATULUJEME VÁM K SKVĚLÉMU VÝBĚRU A NÁKUPU KVALITNÍHO, TECHNICKY VYSPĚLÉHO VÝROBKU ZNAČKY HECHT.** Tento návod má za účel především seznámit obsluhu s bezpečností, montáží, provozem, údržbou, uskladněním výrobku, řešením případných problémů a poskytuje důležité informace. Proto jej dobře uschovejte, aby si v budoucnu mohli vyhledat informace i další uživatelé. Vzhledem k stálému vývoji a přizpůsobování nejnovějším náročným normám EU mohou být na výrobcích prováděny technické a optické změny bez předchozího upozornění. Fotografie a nákresy v tomto návodu mohou být pouze ilustrativního charakteru. Nelze tedy uplatňovat jakékoli právní nároky související s tímto návodem k obsluze, zejména pak s eventuálními, drobnými odchylkami od údajů v něm uvedených, pokud výrobek i nadále splňuje veškeré uvedené certifikace, normy a prohlášení, a poskytuje funkci tak, jak je uvedeno a popsáno. V případě nejasností kontaktujte dovozce nebo prodejce.

SK **GRATULUJEME VÁM K SKVELÉMU VÝBERU A NÁKUPU KVALITNÉHO, TECHNICKY VYSPELÉHO VÝROBKU ZNAČKY HECHT.** Tento návod má za účel predovšetkým zoznámiť obsluhu s bezpečnosťou, montážou, prevádzkou, údržbou, uskladnením výrobku, riešením prípadných problémov a poskytuje dôležité informácie. Preto ho dobre uschovajte, aby ich v budúcnosti mohli vyhľadať aj ďalší užívatelia. Vzhľadom k stálemu vývoju a prispôsobovaniu najnovším náročným normám EU môžu byť na výrobkoch vykonávané technické a optické zmeny bez predchádzajúceho upozornenia. Fotografie a nákresy v tomto návode môžu byť len ilustračného charakteru. Nie je teda možné uplatňovať akékoľvek právne nároky súvisiace s týmto návodom k obsluhe, hlavne potom s eventuálnymi, drobnými odchýlkami od údajov v ňom uvedených, pokiaľ výrobok i naďalej spĺňa všetky uvedené certifikácie, normy a vyhlásenia, a poskytuje funkcie tak, ako je uvedené a popísané. V prípade nejasností kontaktujte dovozcu alebo predajcu.

PL **GRATULUJEMY WAM DOSKONAŁEGO WYBORU I ZAKUPU WYSOKIEJ JAKOŚCI, ZAAWANSOWANEGO TECHNICZNIE PRODUKTU MARKI HECHT.** Poniższa instrukcja ma na celu zapoznać użytkownika z zasadami bezpieczeństwa, montażem, użytkowaniem, konserwacją, przechowywaniem produktu, rozwiązywaniem ewentualnych problemów, a także zawiera ważne informacje. Z tego powodu zachowaj ją, aby w przyszłości kolejni użytkownicy mogli z niej skorzystać. Biorąc pod uwagę stały rozwój i dostosowywanie się do najnowszych, wymagających norm UE w produktach mogą zostać dokonane techniczne i wizualne zmiany bez wcześniejszej informacji. Fotografie i schematy w poniższej instrukcji mają charakter wyłącznie ilustracyjny. Nie można w związku z tym mieć żadnych roszczeń prawnych związanych z poniższą instrukcją obsługi, a zwłaszcza z ewentualnymi, niewielkimi odstępstwami od danych w niej zawartych, jeśli wyrób nadal spełnia wszelkie certyfikacje, normy i deklaracje oraz działa tak, jak zostało to przedstawione i opisane. W przypadku niejasności skontaktuj się z importerem lub sprzedawcą.

HU **GRATULÁLUNK ÖNNEK, HOGY A JÓ MINŐSÉGŰ ÉS KORSZERŰ HECHT MÁRKÁJÚ TERMÉKET VÁLASZTOTTA ÉS VÁSÁROLTA MEG.** Ennek az útmutatónak elsősorban az a célja, hogy megismertesse a kezelőt a termék biztonsági előírásaival,összeszerelésével, üzemeltetésével, karbantartásával, tárolásával, az előforduló problémák kezelésével és egyéb fontos információkat is tartalmaz. Ezért tartsa meg, hogy a jövőben is, más használók ki tudják keresni ezeket az információkat. Tekintettel az állandó fejlődésre és a legújabb EU szabványoknak való megfelelésre, a termékeken műszaki és a megjelenést érintő változásokat eszközölhetünk, előzetes figyelmeztetés nélkül. Az ebben az útmutatóban található fotók és ábrák csak illusztrációk. Ezért semmilyen olyan jogi lépés, ami ezzel az útmutatóval függ össze, nem érvényesíthető, ami a benne feltüntetett kisebb adatbeli eltérésekre vonatkozik, amíg a termék továbbra is megfelel a feltüntett tanúsítványoknak, szabványoknak és megfelőségi nyilatkozatnak, és úgy működik, ahogy az fel van tüntetve és le van írva. Ha bizonytalan, vegye fel a kapcsolatot az impotőrrel vagy az eladóval.

EN Before the first operation, please read the owner's manual carefully!
DE Avant la première mise en service, veuillez lire attentivement le mode d'emploi !
CS Před prvním uvedením do provozu si prosím pozorně přečtěte tento návod k obsluze!
SK Pred prvým uvedením do prevádzky si prosím pozorne prečítajte návod na obsluhu!
PL Przed pierwszym użyciem należy dokładnie przeczytać instrukcję obsługi!
HU A készülék első üzembe helyezése előtt figyelmesen olvassa el ezt a használati útmutatót!

ENGLISH

SAFETY SYMBOLS 4
SPECIFICATIONS 7
MACHINE DESCRIPTION 9
ILLUSTRATED GUIDE 14
RECOMMENDED ACCESSORIES 16
MANUAL FOR USE 17
PRODUCT FICHE 90
CONFIRMATION OF FAMILIARITY WITH THE OPERATION OF THE DEVICE 93
TRANSLATION OF EU/EC DECLARATION OF CONFORMITY 94

FRANÇAIS

SYMBOLES DE SÉCURITÉ 4
SPÉCIFICATIONS 7
DESCRIPTION DE LA MACHINE 9
GUIDE ILLUSTRÉ 14
ACCESSOIRES RECOMMANDÉS 16
MODE D'EMPLOI ORIGINAL 28
FICHE PRODUIT 90
TRADUCTION DE LA DÉCLARATION DE CONFORMITÉ UE/CE 94

ČESKY

BEZPEČNOSTNÍ SYMBOLY 4
SPECIFIKACE 7
POPIS STROJE 9
OBRAZOVÁ PŘÍLOHA 14
DOPORUČENÉ PŘÍSLUŠENSTVÍ 16
NÁVOD K POUŽITÍ 41
INFORMAČNÍ LIST VÝROBKU 90
POTVRZENÍ O SEZNÁMENÍ SE S OBSLUHOU ZAŘÍZENÍ 93
EU/ES PROHLÁŠENÍ O SHODĚ 94

SLOVENSKY

BEZPEČNOSTNÉ SYMBOLY 4
ŠPECIFIKÁCIA 7
POPIS STROJA 9
OBRAZOVÁ PRÍLOHA 14
DOPORUČENÉ PRÍSLUŠENSTVO 16
NÁVOD NA POUŽITIE 53
INFORMAČNÝ LIST VÝROBKU 90
POTVRDENIE O ZOZNÁMENÍ SA S OBSLUHOU ZARIADENIA 93
PREKLAD EÚ/ES VYHLÁSENIE O ZHODE 94

POLSKI

SYMBOLE BEZPIECZEŃSTWA 4
DANE TECHNICZNE 7
OPIS URZĄDZENIA 9
ZAŁĄCZNIK ZDJĘCIE 14
ZALECANE WYPOSAŻENIE 16
INSTRUKCJE OBSŁUGI 65
KARTA PRODUKTU 90
POTWIERDZENIE ZAPOZNANIA SIĘ Z EKSPLOATACJĄ URZĄDZENIA 93
TŁUMACZENIE DEKLARACJI ZGODNOŚCI UE/WE 94

MAGYAR

JELEK A GÉPEN 4
SPECIFIKÁCIÓ 7
A GÉP RÉSZEI 9
ÁBRÁS ÚTMUTATÓ 14
AJÁNLOTT TARTOZÉKOK 16
HASZNÁLATI ÚTMUTATÓ 77
TERMÉKISMERTETŐ ADATLAP 90
A GÉP ÁTVÉTELÉNEK ÉS BEMUTATÁSÁNAK AZ IGAZOLÁSA 93
EU/EK MEGFELELŐSÉGI NYILATKOZAT FORDÍTÁSA 94

SAFETY SYMBOLS / SYMBOLES DE SÉCURITÉ / BEZPEČNOSTNÍ SYMBOLY / BEZPEČNOSTNÉ SYMBOLY / SYMBOLE BEZPIECZEŃSTWA / JELEK A GÉPEN

EN SK	FR PL	CS HU
Your machine must be used with care. Therefore, stickers have been placed on the machine, to remind you pictorially of main precautions to take during use. Their meaning is explained below.	Veuillez faire preuve de prudence lors de l'utilisation de la machine. C'est pourquoi nous avons apposé sur l'appareil des symboles qui vous indiquent les principales précautions à prendre. La signification de ces symboles est expliquée ci-dessous.	Váš stroj musí být provozován s nejvyšší opatrností. Z těchto důvodů je stroj opatřen samolepkami tak, aby upozornily obsluhu na druh nebezpečí. Jejich význam je vysvětlen níže.
Váš stroj musí byť prevádzkovaný s najvyššou opatrnosťou. Z týchto dôvodov je stroj opatrený samolepkami tak, aby upozornili obsluhu na druh nebezpečenstva. Ich význam je vysvetlený nižšie.	Używaj swojej maszyny zachowując odpowiednie środki ostrożności. Na urządzeniu zostały umieszczone naklejki ostrzegawcze i informacyjne, by przypominać ci o koniecznych w czasie użytkowania urządzenia środkach ostrożności. Ich znaczenie zostało wyjaśnione poniżej.	A gépet fokozott figyelemmel kell üzemeltetni. A gépen címkék figyelmeztetik a felhasználót a lehetséges veszélyekre. A címkék jelentését lent találja meg.
These stickers are considered as a part of the machine and shall not under any circumstances be taken. WARNING: Keep the safety signs clear and visible on the equipment. Replace the safety signs if they are missing or illegible.	Ces autocollants doivent être considérés comme une partie essentielle de la machine et ne doivent pas être enlevés. Avertissement : les étiquettes de sécurité sur la machine doivent être propres et bien visibles. Remplacez les symboles de sécurité s'ils ne sont plus bien lisibles ou s'ils sont endommagés.	Samolepky jsou součástí stroje a nesmějí být za žádných okolností snímány. UPOZORNĚNÍ: Udržujte bezpečnostní štítky na stroji čisté a viditelné. Vyměňte bezpečnostní štítky, pokud chybí nebo jsou nečitelné.
Samolepky sú súčasťou stroja a nesmú byť za žiadnych okolností zosnímané. UPOZORNENIE: Udržujte bezpečnostné štítky na stroji čisté a viditeľné. Vymeňte bezpečnostné štítky, ak chýbajú alebo sú nečitateľné.	Naklejki są częścią maszyny i nie można ich w żadnym wypadku odklejać. OSTRZEŻENIE: Utrzymuj wszystkie etykiety bezpieczeństwa znajdujące się na urządzeniu czyste i widoczne. Należy wymień etykiety bezpieczeństwa, gdy ich brakuje lub są nieczytelne.	A címkék a gép elválaszthatatlan részei, azokat eltávolítani tilos. FIGYELMEZTETÉS! A biztonsági címkéket tartsa tiszta és olvasható állapotban. Amennyiben a címke megsérült vagy hiányzik, akkor cserélje ki a címkét.
Proper interpretation of these symbols will allow you to operate the product better and safer. Please study them and learn their meaning.	Une bonne compréhension de ces symboles vous permettra d'utiliser le produit de manière plus efficace et plus sûre. Veuillez les consulter et vous familiariser avec leur signification.	Správná interpretace těchto symbolů Vám umožní pracovat se strojem lépe a bezpečněji. Prostudujte si je prosím a naučte se jejich význam.
Správna interpretácia týchto symbolov Vám umožní pracovať so strojom lepšie a bezpečnejšie. Preštudujte si ich prosím a naučte sa ich význam.	Poprawne zrozumienie tych symboli pozwoli lepiej i bezpieczniej obsługiwać urządzenie. Należy się z nimi zapoznać i zapamiętać ich znaczenie.	A címkék megfelelő értelmezése segítséget nyújt a gép biztonságos és szabályszerű használatához. Figyelmesen olvassa el a címkék magyarázatát!

hecht® power tools

EN SK	FR PL	CS HU
The following warning symbols are to remind you of the safety precautions you should take when operating the machine.	Les symboles fournissent des informations importantes sur le produit ou des conseils d'utilisation. Des mesures de sécurité particulières sont nécessaires lors de la manipulation de l'appareil!	Následující varovné symboly připomínají preventivní bezpečnostní zásady, které je nutno při provozu stroje dodržovat.
Nasledujúce varovné symboly pripomínajú preventívne bezpečnostné zásady, ktoré je nutné pri prevádzke stroja dodržovať.	Podane poniżej symbole ostrzegawcze przypominają o prewencyjnych zasadach bezpieczeństwa, które muszą być przestrzegane podczas pracy maszyny.	A következő figyelmeztető jelek olyan biztonsági előírásokra hívják fel a figyelmét, amelyeket a gép használata során be kell tartani.
Read the instruction manual.	Lire le mode d'emploi	Čtěte návod na použití.
Čítajte návod na obsluhu.	Proszę przeczytać instrukcję obsługi.	Olvassa el a használati útmutatót!
Attention! Dangerous voltage!	Attention ! Tension dangereuse !	Pozor! Nebezpečné napětí!
Pozor! Nebezpečné napätie!	Uwaga! Niebezpieczne napięcie!	Figyelem! Veszélyes feszültség!
The following warning symbols are to remind you of the safety precautions you should take when operating the machine.	Les symboles d'avertissement suivants indiquent des principes de sécurité préventifs qui doivent être respectés lors de l'utilisation de l'appareil.	Následující varovné symboly připomínají preventivní bezpečnostní zásady, které je nutno při provozu stroje dodržovat.
Nasledujúce varovné symboly pripomínajú preventívne bezpečnostné zásady, ktoré je nutné pri prevádzke stroja dodržovať.	Następujące symbole ostrzegawcze przypominają zasady ostrożności, których należy przestrzegać podczas pracy maszyny.	A következő figyelmeztető jelek olyan biztonsági előírásokra hívják fel a figyelmét, amelyeket a gép használata során be kell tartani.
Do not use this product in the rain or leave outdoors while it is raining.	N'utilisez pas l'appareil sous la pluie ou dans l'humidité et ne le laissez pas à l'extérieur lorsqu'il pleut.	Nepoužívejte tento přístroj v dešti, ani nenechávejte venku, pokud prší.
Nepoužívajte tento prístroj v daždi, ani nenechávajte vonku, pokiaľ prší.	Nie używać w deszczu, w złych warunkach atmosferycznych, w środowisku wilgotnym lub na mokrych żywopłotach.	A készüléket esőben ne használja és ne hagyja az esőn.
Always keep the cable away from the heat sources, oils or sharp edges. Remove plug from the mains immediately if cable is damaged or entangled.	Avertissement . Ne touchez pas un câble électrique endommagé. Débranchez immédiatement la fiche du secteur si le câble est endommagé. Tenez le câble à l'écart de la chaleur, de l'huile, des solvants et des arêtes vives.	Uchovávejte kabel v dostatečné vzdálenosti od zdrojů tepla, oleje, rozpouštědel a ostrých hran. Pokud dojde k poškození nebo zamotání kabelu, okamžitě ho odpojte od elektrické sítě.
Uchovávajte kábel v dostatočnej vzdialenosti od zdrojov tepla, oleja, rozpúšťadiel a ostrých hrán.Pokiaľ dôjde k poškodeniu alebo zamotaniu kábla, okamžite ho odpojte od elektrickej siete.	Trzymaj przewód z dala od ciepła, oleju, rozpuszczalników i ostrych krawędzi. Jeżeli dojdzie do uszkodzenia lub splątania przewodu należy natychmiast odłączyć zasilanie.	A hálózati vezeték sérülése vagy feltekeredése esetén, illetve a gép beállítása vagy tisztítása előtt, a motort kapcsolja le és a csatlakozódugót húzza ki az aljzatból.
Never place the machine near any flammable materials.	L'appareil ne doit pas être placé à proximité de matériaux inflammables.	Stroj nesmí být umístěn v blízkosti hořlavých materiálů.
Stroj nesmie byť umiestnený v blízkosti horľavých materiálov.	Maszyny nie wolno umieszczać w pobliżu łatwopalnych materiałów.	a gépet nem lehet éghető anyagok közelébe helyezni

	EN SK	FR PL	CS HU
	Do not cover! Risk of overheating or fire.	Ne pas couvrir l'appareil ! Risque de surchauffe ou d'incendie	Nezakrývat přístroj! Nebezpečí přehřátí nebo požáru.
	Nezakrývať prístroj! Nebezpečenstvo prehriatia alebo požiaru.	Nie przykrywać urządzenia! Ryzyko przegrzania lub pożaru.	Ne takarja le a készüléket! Túlmelegedés és tűz veszély!
	Before setting and cleaning, in the case of entanglement or damage connecting cable, turn off the engine and pull the mains plug.	Avant de procéder au réglage et au nettoyage, en cas de câble d'alimentation accroché ou endommagé, arrêter le moteur et débrancher la fiche d'alimentation.	Před nastavováním a čištěním, v případě uvíznutí nebo poškození připojovacího kabelu, vypnout motor a vytáhnout síťovou zástrčku.
	Vypnite motor a vytiahnite zástrčku zo zásuvky pred začatím nastavovacích alebo čistiacich prác alebo v prípade zachytenia či poškodenia sieťového prípojného kábla.	Przed przystąpieniem do regulacji i czyszczenia oraz w przypadku zakleszczenia lub uszkodzenia kabla zasilającego, należy wyłączyć silnik i wyłączyć wtyczkę sieciową.	Beállítás és tisztítás előtt, a hálózati vezeték sérülése vagy feltekeredése esetén, a motort kapcsolja le és a csatlakozódugót húzza ki az aljzatból.
	Before setting and cleaning read the instruction manual.	Lisez le mode d'emploi avant de procéder au réglage et au nettoyage.	Před údržbou si pečlivě přečtěte návod k použití
	Čítajte návod na obsluhu pred začatím nastavovacích alebo čistiacich prác.	Przed regulacji i czyszczenia proszę przeczytać instrukcję obsługi	Beállítás és tisztítás előtt olvassa el a használati útmutatót!
	Voltage	Tension	Napětí
	Napätie	Napięcie	Feszültség
	Weight	Poids	Váha stroje
	Váha stroja	Waga	Tömeg
	Input power	Puissance absorbée par le moteur	Příkon
	Príkon	Pobór mocy	Teljesítményfelvétel
	Cooling	Refroidir	Chlazení
	Chladenie	Chłodzenie	Hűsítő
	Heating	Chauffage	Topení
	Kúrenie	Ogrzewanie	Fűtés
	Intake	Aspiration	Sání
	Sanie	Wlot	Szívás
	Exhaust	Sortie d'air	Výfuk
	Výfuk	Výfuk	Kifúvás
CE	Product conforms to relevant EU standards.	Le produit est conforme aux normes européennes en vigueur	Výrobek odpovídá příslušným standardům EU.
	Výrobok zodpovedá príslušným štandardom EU.	Produkt jest zgodny z normami UE.	A termék megfelel az EK vonatkozó szabványainak
IAN	Identification Article Number	Identification Numéro d'article	Identifikační číslo výrobku
	Identifikačné číslo výrobku	Identyfikacja numeru artykułu	Termék egyedi azonosítója

hecht® power tools

SPECIFICATIONS / SPÉCIFICATIONS / SPECIFIKACE / ŠPECIFIKÁCIA / DANE TECHNICZNE / SPECIFIKÁCIÓ

EN SK	FR PL	CS HU	
HECHT 3913			
Rated voltage	Basse tension	Jmenovité napětí	**230V~± 10%**
Menovité napätie	Napięcie znamionowe	Feszültség	
Rated frequency	Fréquence nominale	Jmenovitá frekvence	**50 Hz**
Menovitá frekvencia	Frekwencja znamionowa	Névleges frekvencia	
Protection class	Classe de protection	Třída ochrany	**I**
Ochranná trieda	Klasa zabezpieczenia	Védelmi osztály	
Refrigerant	Rafraîchissant	Chladivo	**R290/200 G**
Chladivo	Czynnik chłodniczy	Hűtőfolyadék	
Air intake/exhaust	Aspiration/sortie d'air	Sání/výfuk vzduchu	**0,85/2,2 Mpa**
Sanie/výfuk vzduchu	Wlot/wylot powietrza	Levegő szívás/kifúvás	
Rated output power for cooling	Puissance nominale en refroidissement	Jmenovitý výkon při chlazení	**3,5 kW**
Menovitý výkon pri chladení	Znamionowa moc chłodzenia	Névleges teljesítmény hűtéskor	
Rated power input for cooling	Puissance nominale absorbée en refroidissement	Jmenovitý příkon při chlazení	**1,35 kW**
Menovitý príkon pri chladení	Znamionowy pobór mocy podczas chłodzenia	Névleges energiafogyasztás hűtéskor	
Rated output power for heating	Puissance nominale pour le chauffage	Jmenovitý výkon při topení	**2,5 kW**
Menovitý výkon pri kúrení	Znamionowa moc wyjściowa do ogrzewania	Névleges kinemeti fűtési tejlesítmény	
Rated power input for heating	Puissance nominale absorbée pour le chauffage	Jmenovitý příkon při topení	**0,98 kW**
Menovitý príkon pri kúrení	Znamionowy pobór mocy wejściowy do ogrzewania	Névleges kimeneti fűtési teljesítmény	
standy mode consumption	Consommation en mode veille	Standy mode spotřeba	**0,41 W**
Standby mode spotreba	Użycie w trybie gotowości	Standby mód fogyasztás	
Seasonal electricity consumption for single ducts	Consommation saisonnière en cas de climatisation monocanal temporisée	Sezonní spotřeba u jednokanalové klimatizace řízené hodinami	**1,35 kWh /60 min**
Sezónna spotreba u jednokanálovej klimatizácie riadenej hodinami	Zużycie sezonowe dla klimatyzacji jednokanałowej sterowanej zegarem	Szezonális fogyasztás az egycsatornás órával vezérelt klímánál	
Global warming potential refrgerant	Potentiel de réchauffement climatique	Potenciál globálního oteplení	**GWP = 3**
Potenciál globálneho oteplenia	Potencjał globalnego ocieplenia	Globális felmelegedési potenciál	

EN SK	FR PL	CS HU	
Energy class	Classe énergétique	Energetická třída	**A**
Energetická trieda	Klasa energetyczna	Energiaosztály	
Weight	Poids	Hmotnost	**28,2 kg**
Hmotnosť	Masa	Tömeg	
Standby mode power consumption	Consommation d'énergie en mode veille	Spotřeba energie v pohotovostním režimu	**PSB=0,41 W**
Spotreba energie v pohotovostnom režime	Pobór mocy w trybie czuwania	Energiafogyasztás készenléti módban	
Measured level of acoustic pressure at operator´s site	Niveau de pression acoustique mesuré sur le site de l'opérateur	Naměřená hladina akustického tlaku v místě obsluhy	**L_{pA} = 65 dB (A);**
Nameraná hladina akustického tlaku v mieste obsluhy	Zmierzony poziom ciśnienia akustycznego w miejscu pracy operatora	A mért hangnyomás szintje a kezelő helyén	
Specifications are subject to change without notice.	Les caractéristiques techniques du produit peuvent être modifiées sans préavis.	Specifikace se mohou měnit bez předchozího oznámení.	
Špecifikácie sa môžu meniť bez predošlého oznámenia.	Specyfikacje mogą być zmienione bez uprzedniego powiadomienia.	A specifikációt előzetes figyelmeztetés nélkül is megváltoztathatjuk.	

MACHINE DESCRIPTION / DESCRIPTION DE LA MACHINE / POPIS STROJE / POPIS STROJA / OPIS URZĄDZENIA / A GÉP RÉSZEI

1

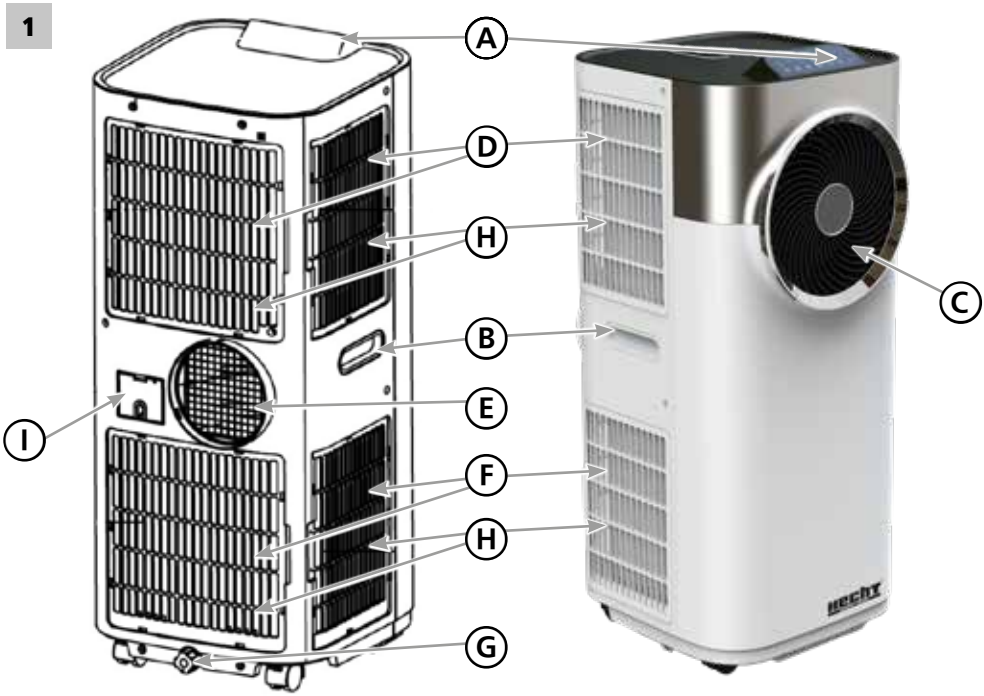

	EN SK	FR PL	CS HU
A	Control panel	Bedienpanel	Kontrolní panel
	Ovládací panel	Panel sterujący	Vezérlőpanel
B	Carrying handle	Poignée de transport	Přenášecí rukojeť
	Prenášacia rukoväť	Uchwyt do przenoszenia	Szállító fogantyú
C	Air outlet	Sortie d'air	Výstup vzduchu
	Výstup vzduchu	Wylot powietrza	Levegő kimenete
D	Air filter	Filtre à air	Vzduchový filtr
	Vzduchový filter	Filtr powietrza	Levegőszűrő
E	Exhaust air outlet	Sortie de la bouche d'air	Výstup výfukového vzduchu
	Výstup výfukového vzduchu	Wylot powietrza	Használt levegő kimenete
F	Air filter	Filtre à air	Vzduchový filtr
	Vzduchový filter	Filtr powietrza	Levegőszűrő

	EN SK	FR PL	CS HU
G	Drain cap / drain point	Couvercle de sortie / point de sortie	Vypouštěcí krytka / vypouštěcí bod
	Vypúšťacia krytka / vypúšťací bod	Pokrywa wylotowa/punkt wylotowy	Leeresztő fedél / leeresztő pont
H	Air inlet	Alimentation en air	Přívod vzduchu
	Prívod vzduchu	Dopływ powietrza	Levegő bemenete
I	Cable storage	Stockage des câbles	Uložení kabelu
	Uloženie kábla	Mocowanie kabla	Kábel tárolóhelye

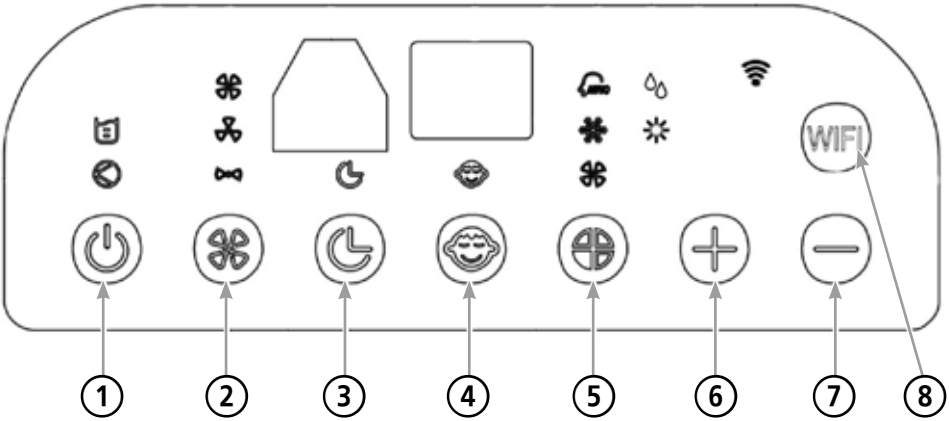

	EN SK	FR PL	CS HU
1	On/off button	Bouton activé/désactivé	Tlačítko zapnuto/vypnuto
	Tlačidlo zapnuté / vypnuté	Przycisk włączono/wyłączono	Bekapcsolás/Kikapcsolás gomb
2	Speed (ventilation) button	Bouton Vitesse (ventilation)	Tlačítko rychlost (ventilace)
	Tlačidlo rýchlosť (ventilácia)	Przycisk szybkości (wentylacji)	Sebesség (keringés) gomb
3	"Timer" button	Bouton "Minuterie".	Tlačítko „časovač“
	Tlačidlo "časovač"	Przycisk "timer"	„Időzítő“ gomb
4	“Sleep” button	Bouton "S'endormir"	Tlačítko „uspat”
	Tlačidlo "uspať"	Przycisk "uśpij"	„Alvó állapot“ gomb

	EN SK	FR PL	CS HU
5	MODE / FUNCTION setting button	Bouton de réglage MODE/ FONCTION	Tlačítko nastavení MÓDU/ FUNKCE)
	Tlačidlo nastavenia MÓDU / FUNKCIE)	Przycisk ustawienia TRYBU/ FUNKCJI	MÓD/FUNKCIÓ beállításának gombja
6	Temperature up button	Touche "température vers le haut	Tlačítko „Teplota nahoru“
	Tlačidlo "Teplota hore"	Przycisk „Podniesienie temperatury”	„Hőmérséklet növelése“ gomb
7	Temperature down button	Touche "Température vers le bas	Tlačítko „Teplota dolů“
	Tlačidlo "Teplota dole"	Przycisk „Obniżenie temperatury”	„Hőmérséklet csökkentése“ gomb
8	Wi-Fi on button	Bouton d'allumage "Wifi	Tlačítko zapnutí „Wifi“
	Tlačidlo zapnutia "Wifi"	Przycisk uruchamiający „Wi-Fi”	„Wifi“ bekapcsoló gombja

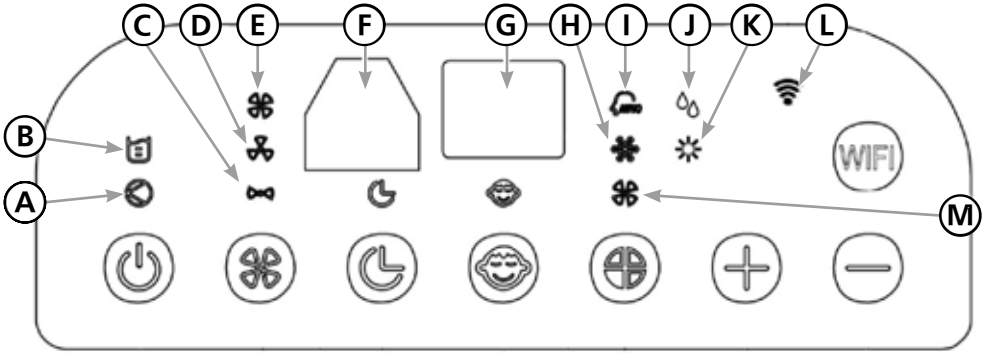

	EN SK	FR PL	CS HU
A	Compressor operation indicator	Témoin de fonctionnement du compresseur	Indikátor provozu kompresoru
	Indikátor prevádzky kompresora	Wskaźnik pracy kompresora	Kompreszor működésének jelzőfénye
B	Full water tank indicato	Indicateur "réservoir d'eau plein".	Indikátor „Plná vodní nádrž“
	Indikátor "Plná vodná nádrž"	Wskaźnik „Pełny zbiornik na wodę”	„Teli víztartály“ jelzőfénye

	EN SK	FR PL	CS HU
C	Low fan speed indicator	Indication de faible vitesse de rotation du ventilateur	Indikátor nízkých otáček ventilátoru
	Indikátor nízkych otáčok ventilátora	Wskaźnik niskich obrotów wentylatora	A ventilátor alacsony fordulatszámának jelzőfénye
D	Medium fan speed indicator	Affichage de la vitesse moyenne du ventilateur	Indikátor středních otáček ventilátoru
	Indikátor stredných otáčok ventilátora	Wskaźnik średnich obrotów wentylatora	A ventilátor közepes fordulatszámának jelzőfénye
E	High fan speed indicator	Indication de vitesse de rotation élevée du ventilateur	Indikátor vysokých otáček ventilátoru
	Indikátor vysokých otáčok ventilátora	Wskaźnik wysokich obrotów wentylatora	A ventilátor magas fordulatszámának jelzőfénye
F	Remote control receiver	Récepteur de la télécommande	Přijímač dálkového ovládání
	Prijímač diaľkového ovládania	Odbiornik zdalnego sterowania	Távirányító vevője
G	Display	Display	Displej
	Disple	Wyświetlacz	Kijelző
H	Cooling mode indicator	Affichage du régime "Refroidissement	Indikátor režimu "Chlazení"
	Indikátor režimu "Chladenie"	Wskaźnik trybu „Chłodzenie”	„Hűtés” mód kijelzője
I	Automatic mode indicator	Affichage du régime automatique	Indikátor automatického režimu
	Indikátor automatického režimu	Wskaźnik trybu automatycznego	Automatikus mód jelzőfénye
J	Drying mode indicator	Affichage du régime "Séchage"	Indikátor režimu "Vysušování"
	Indikátor režimu "Vysušovanie"	Wskaźnik trybu „Osuszanie”	„Szárítás” mód jelzőfénye
K	Heating mode indicato	Affichage du régime "Chauffage"	Indikátor režimu "Vytápění"
	Indikátor režimu "Vykurovanie"	Wskaźnik trybu „Ogrzewanie”	„Fűtés” mód kijelzője
L	Wi-Fi indicator	Affichage "Wifi"	Indikátor „Wifi”
	Indikátor "Wifi"	Wskaźnik „Wi-Fi”	„Wifi” kijelzője
M	Fan mode indicator	Affichage du régime "Ventilateur"	Indikátor režimu "Ventilátor"
	Indikátor režimu "Ventilátor"	Wskaźnik trybu „Wentylator”	„Ventilátor” mód kijelzője

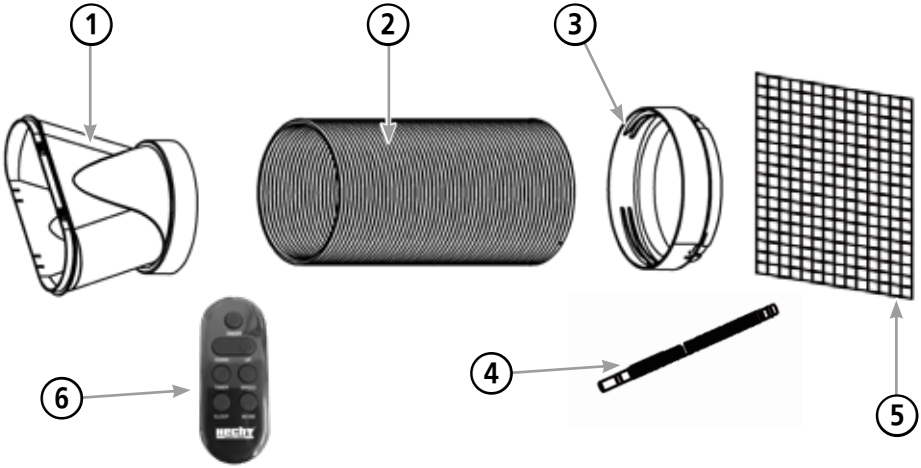

	EN SK	FR PL	CS HU
1	Flat adaptor	Adaptateur plat	Oválná redukce
	Oválna redukcia	Redukcja owalna	Ovális redukció
2	Exhaust pipe	Tuyau de sortie	Výfuková hadice
	Výfuková hadica	Wąż wylotowy	Kimeneti tömlő
3	Exhaust pipe connector	Connecteur de tuyau d'échappement	Adaptér pro uložení hadice
	Adaptér pre uloženie hadice	Adapter mocowania węża	Adapter a tömlő elhelyezéséhez
4	Drain pipe for continuous drainage	tuyau d'évacuation pour écoulement ininterrompu	Odtoková trubice pro nepřetržitý odtok
	Odtoková trubica pre nepretržitý odtok	Rura spustowa do ciągłego odpływu	Leeresztő cső a folyamatos leeresztéshez
5	Active filtre	Filtre à charbon actif	Aktivní uhlíkový filtr
	Aktívny filter	Filtr aktywny	Aktívszén szűrő
6	Remote control	Télécommande	Dálkové ovládání
	Diaľkové ovládanie	Zdalne sterowanie	Távirányító

ILLUSTRATED GUIDE / GUIDE ILLUSTRÉ / OBRAZOVÁ PŘÍLOHA / OBRAZOVÁ PRÍLOHA / ZAŁĄCZNIK ZDJĘCIE / ÁBRÁS ÚTMUTATÓ

2

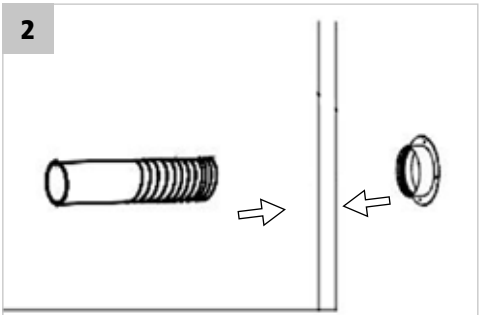

3

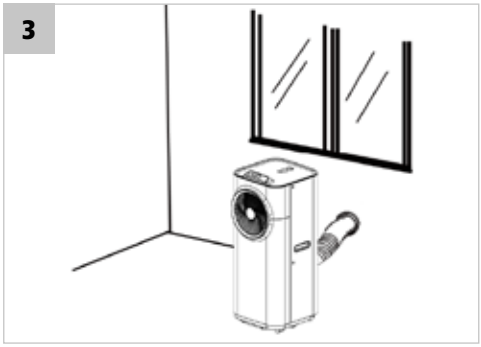

4

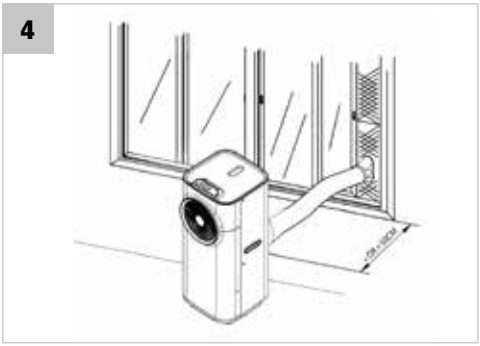

5

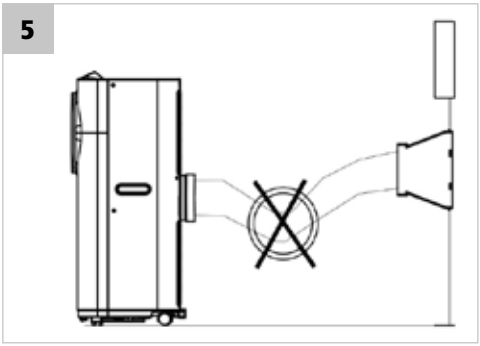

6

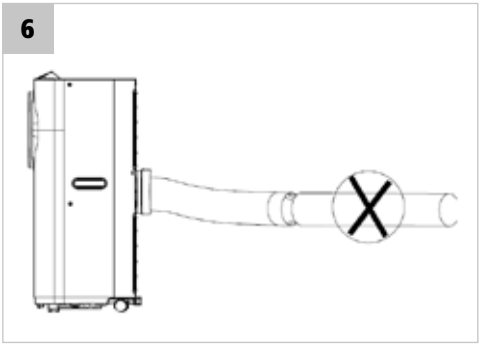

7

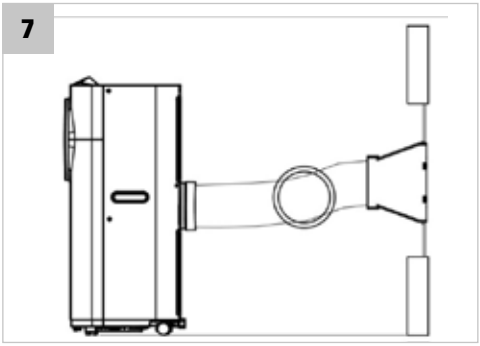

8

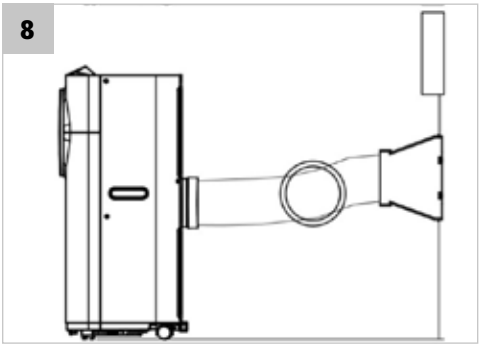

9

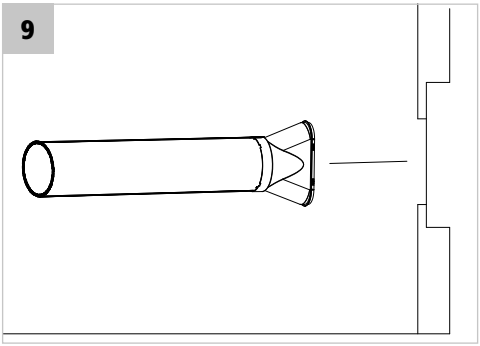

10

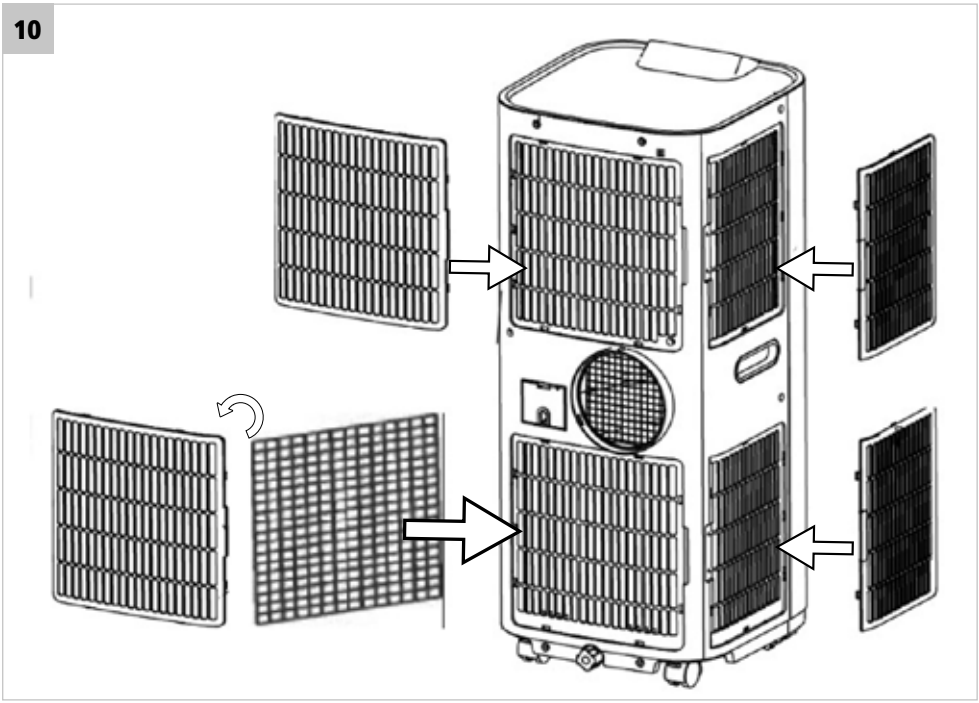

11

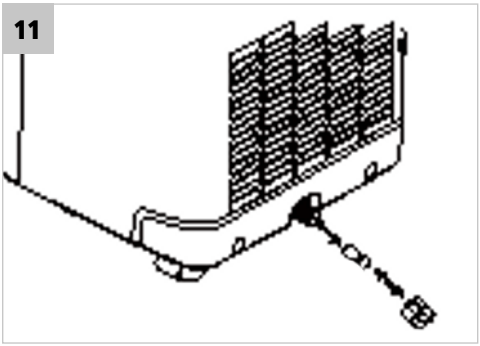

12

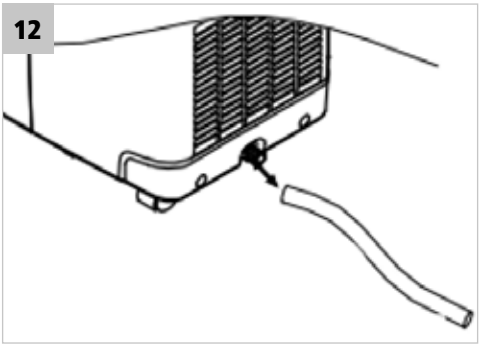

RECOMMENDED ACCESSORIES / ACCESSOIRES RECOMMANDÉS / DOPORUČENÉ PŘÍSLUŠENSTVÍ / DOPORUČENÉ PRÍSLUŠENSTVO / ZALECANE WYPOSAŻENIE / AJÁNLOTT TARTOZÉKOK

HECHT 003912

- WINDOW KIT
- JEU DE FENÊTRES
- OKENNÁ SADA
- ZESTAW DO OKIEN
- ABLAK KÉSZLET

CONTENU

SYMBOLES DE SÉCURITÉ **4**
SPÉCIFICATIONS **7**
DESCRIPTION DE LA MACHINE **9**
GUIDE ILLUSTRÉ **14**
ACCESSOIRES RECOMMANDÉS **16**
CONDITIONS D'UTILISATION **18**
FORMATION 19
INSTRUCTIONS DE SÉCURITÉ **19**
NOTIFICATIONS GÉNÉRALES 20
AVERTISSEMENTS DE SÉCURITÉ CONCERNANT LE LIQUIDE DE REFROIDISSEMENT R290 20
EXIGENCES ÉLECTRIQUES 21
DÉBALLAGE **22**
ASSEMBLÉE **22**
CONTRÔLE **23**
MISE EN MARCHE/ARRÊT 23
DRAINAGE 25
NETTOYAGE **26**
STOCKAGE 26
TRANSPORT 27
DÉPANNAGE **27**
SERVICE APRÈS-VENTE ET PIÈCES DE RECHANGE **27**
ÉLIMINATION **28**
GARANTIE DU PRODUIT **28**
PRODUCT FICHE **30**
CONFIRMATION DE LA FAMILIARITÉ AVEC LE FONCTIONNEMENT DE L'APPAREIL **33**
TRADUCTION DE LA DÉCLARATION DE CONFORMITÉ UE/CE **34**

Il convient de prêter une attention particulière aux instructions mises en évidence comme suit:

⚠ **WARNING!** Un mot de signalisation (étiquette) utilisé pour indiquer une situation potentiellement dangereuse qui peut entraîner la mort ou des blessures graves si elle n'est pas évitée..

⚠ **CAUTION!** Un mot de signalisation (étiquette). En cas de non-respect des instructions, nous mettons en garde contre un risque potentiel de blessures légères ou modérées et/ou de dommages à la machine ou aux biens..

Message important.

Note: *Il fournit des informations utiles.*

CONDITIONS D'UTILISATION

WARNING!

VEUILLEZ LIRE LE MODE D'EMPLOI ! Lisez toutes les instructions avant d'utiliser l'appareil. Accordez une attention particulière aux consignes de sécurité.

LE NON-RESPECT DES INSTRUCTIONS ET DES MESURES DE SECURITE PEUT ENTRAINER DES DOMMAGES AU PRODUIT OU DES BLESSURES GRAVES, VOIRE MORTELLES.

Si vous constatez des dommages pendant le transport ou le déballage, informez-en immédiatement votre fournisseur. **NE PAS METTRE EN SERVICE.**

CONDITIONS SPÉCIFIQUES D'UTILISATION

Ce produit est exclusivement destiné à l'utilisation:

- le traitement de l'air dans l'espace souhaité (spécifié ci-dessous). Le climatiseur extrait la chaleur de l'air par l'intermédiaire d'un échangeur de chaleur et, grâce à la condensation, il extrait également l'humidité et l'emmène à l'extérieur de la pièce climatisée.
- conformément aux descriptions correspondantes et aux consignes de sécurité figurant dans le présent mode d'emploi.

Toute autre utilisation n'est pas conforme à l'usage prévu.

Si le produit est utilisé à d'autres fins que celles prévues ou s'il est modifié sans autorisation, la garantie légale et la responsabilité légale pour les défauts ainsi que toute responsabilité de la part du fabricant seront annulées.

Ne pas surcharger ! N'utilisez le produit que pour les puissances pour lesquelles il a été conçu. Le produit conçu pour un usage donné est plus performant et plus sûr que celui qui a une fonction similaire. Par conséquent, il convient de toujours utiliser le bon produit pour un usage donné.

N'oubliez pas que nos produits ne sont pas conçus pour une utilisation commerciale, industrielle ou artisanale conforme à leur destination. Nous déclinons toute responsabilité si le produit est utilisé dans ces conditions ou dans des conditions comparables.

Lorsque c'est nécessaire, suivez les directives et les réglementations légales afin d'éviter tout accident pendant le fonctionnement.

CAUTION!

L'utilisateur est responsable de tous les dommages causés à des tiers ou à leurs biens.

Conservez ce manuel d'instructions et utilisez-le chaque fois que vous avez besoin de plus d'informations. Si vous ne comprenez pas certaines de ces instructions, contactez votre revendeur. Si le produit est prêté à une autre personne, il est nécessaire de lui prêter ce manuel d'instructions.

hecht® power tools

FORMATION

Tout le personnel d'exploitation doit être formé de manière adéquate à l'utilisation, au fonctionnement et au réglage, et être particulièrement familiarisé avec les activités interdites.

CAUTION!

Ce produit peut être utilisé par des enfants de plus de 8 ans et des personnes aux capacités physiques, sensorielles ou mentales réduites, ou manquant d'expérience et de connaissances, uniquement s'ils sont supervisés par une personne compétente ou s'ils ont appris à utiliser ce produit, à le faire fonctionner en toute sécurité et s'ils comprennent le danger potentiel. Les enfants ne sont pas autorisés à jouer avec ce produit. Le nettoyage et l'entretien ne peuvent être effectués par des enfants sans surveillance.

INSTRUCTIONS DE SÉCURITÉ

WARNING!

Le non-respect des avertissements et des instructions peut entraîner un choc électrique, un incendie et/ou des blessures graves.

L'utilisation d'accessoires ou d'équipements autres que ceux spécifiés dans le mode d'emploi peut entraîner des blessures.

- Apprenez à connaître ce produit. Lisez attentivement le manuel d'instructions. Apprenez comment utiliser ce produit, quelles sont les restrictions et quels sont les risques liés à son utilisation. Apprenez à utiliser le produit rapidement, arrêtez-le et éteignez les commandes.
- Soyez prudent au travail, concentrez-vous sur le travail réel et faites preuve de bon sens.
- Si le produit n'est pas utilisé, il doit être stocké dans un endroit sec et sûr, hors de portée des enfants.
- Ne jamais retirer la fiche de la prise en tirant sur le cordon. Tenir le cordon d'alimentation à l'écart de la chaleur, de la graisse et des bords tranchants.
- Débranchez toujours l'appareil avant de le réparer, de le changer d'accessoire et lorsque vous ne l'utilisez pas.
- Si le produit est utilisé à l'extérieur, n'utilisez que des rallonges conçues pour l'extérieur et marquées comme telles.
- Faites attention à ce que vous faites, soyez concentré et réfléchissez raisonnablement, ne travaillez pas avec le produit si vous êtes fatigué, sous l'influence de l'alcool, de drogues ou de médicaments.
- Les interrupteurs défectueux doivent être confiés à un service de réparation agréé pour être remplacés.
- N'utilisez pas ce produit si l'interrupteur principal ne permet pas de l'allumer ou de l'éteindre.
- Ce produit est conçu conformément à toutes les exigences et normes de sécurité qui lui sont applicables. Toutes les réparations doivent être effectuées par une personne qualifiée et les pièces de rechange doivent être remplacées par des pièces d'origine, faute de quoi l'utilisateur peut courir un grave danger.

Les résultats des mesures sont conformes à la norme EN 14511.

Les conditions d'essai pour les données indiquées sur l'étiquette sont conformes à la norme de sécurité suivante : EN60335-2-40

⚠ CAUTION!

Cet appareil est rempli de gaz propane R290. Respectez scrupuleusement les instructions du fabricant pour l'utilisation et les réparations !

N'installez pas, n'utilisez pas et ne rangez pas l'appareil dans une pièce d'une superficie inférieure à 10 m2.

NOTIFICATIONS GÉNÉRALES

❗ | À USAGE INTERNE UNIQUEMENT

- Ne pas utiliser dans des armoires, des chambres, des bateaux, des caravanes ou des endroits similaires
- N'utilisez pas l'appareil dans des piscines, des salles de bains ou d'autres lieux humides.
- Après le transport ou la mise en service (par exemple lors du nettoyage), laissez l'appareil reposer pendant 12 heures avant de le raccorder à l'alimentation électrique.
- N'utilisez l'appareil qu'en position verticale, sur une surface plane et horizontale (même pendant le transport !) et à une distance d'au moins 50 cm de tout autre objet.
- Un espace d'au moins 50 cm doit être prévu entre l'appareil et tout matériau inflammable ou chauffant.
- Ne placez aucun objet sur l'appareil et n'obstruez pas l'entrée/sortie d'air.
- Essayez de protéger l'appareil des éclaboussures.
- Évitez de tordre, d'enrouler ou de traîner le cordon d'alimentation. N'utilisez jamais de fil de nylon ou de fer pour attacher le cordon d'alimentation.
- Veillez à ce que la fiche et la prise restent visibles et accessibles à tout moment.
- N'utilisez pas de câbles de rallonge.
- Ne retirez jamais l'appareil branché s'il tombe dans l'eau. Dans ce cas, débranchez immédiatement la prise. Vérifiez l'appareil avant de le réutiliser.
- L'appareil doit être installé conformément aux normes nationales de câblage électrique.
- Ne dépassez pas la taille de la pièce recommandée, sinon l'efficacité maximale de l'appareil ne peut être garantie.
- Fermez les portes et les fenêtres.
- Laissez les rideaux et les stores fermés pendant les heures les plus ensoleillées de la journée.
- Maintenir les filtres propres.
- Une fois que la pièce a atteint les conditions souhaitées, réduisez la température et la ventilation.

AVERTISSEMENTS DE SÉCURITÉ CONCERNANT LE LIQUIDE DE REFROIDISSEMENT R290

⚠ CAUTION!

Lisez attentivement ces avertissements.

hecht® power tools

- Cet appareil contient du liquide de refroidissement R290. Le R290 est un liquide de refroidissement conforme aux directives européennes en vigueur. Ne jamais percer le circuit de refroidissement. Le R290 est inflammable (GWP3) !
- N'utilisez pas d'équipement non recommandé par le fabricant de l'appareil pour accélérer les processus de décongélation ou de nettoyage.
- L'appareil doit être stocké dans une pièce sans source d'inflammation permanente (par exemple : feu ouvert, appareil à gaz fonctionnel ou radiateur électrique fonctionnel).
- Ne percez pas et ne brûlez pas les composants du circuit de refroidissement de l'appareil. Tenir à l'écart des flammes nues.
- L'appareil doit être stocké de manière à éviter tout dommage mécanique.
- L'appareil doit être installé, utilisé et stocké dans une pièce d'une superficie supérieure à 10 m2.
- Sachez que les liquides de refroidissement peuvent ne pas dégager d'odeur, ce qui signifie que vous ne pouvez pas détecter les fuites par l'odorat.
- Vérifier la conformité avec les directives nationales en matière de gaz.
- Ne placez pas d'objets sur les ouvertures de ventilation et ne les couvrez pas.
- Notez que l'appareil doit être placé dans un endroit bien ventilé où la taille de la pièce correspond à la surface de l'espace prévu pour son utilisation.
- Toute personne travaillant ou exploitant un circuit de réfrigération doit posséder un certificat valide délivré par un organisme agréé et accrédité par l'industrie, confirmant sa compétence à éliminer les fluides de refroidissement en toute sécurité, conformément aux spécifications d'évaluation reconnues par l'industrie.
- **L'entretien ne doit être effectué qu'aux endroits recommandés par le fabricant du produit. L'entretien et les réparations nécessitant l'assistance d'autres personnes qualifiées doivent être effectués sous la supervision d'une personne qualifiée pour manipuler des liquides de refroidissement inflammables.**

EXIGENCES ÉLECTRIQUES

- Ne jamais utiliser à une tension nominale autre que 230V/50Hz. Le circuit doit être protégé par un courant approprié.

RECOMMANDATIONS POUR LES MACHINES DE LA CLASSE DE PROTECTION II

- Les machines doivent être alimentées par l'intermédiaire d'un protecteur de courant (RCD) avec un courant de déclenchement de 30 mA maximum.

CÂBLE DE RALLONGE

- Utilisez toujours une alimentation électrique à double isolation et les paramètres correspondant à la consommation électrique de la machine. La section minimale du câble doit être déterminée en fonction des données de courant ou de puissance figurant sur la fourche/l'étiquette de la machine. Il faut tenir compte non seulement de la charge, mais aussi de la longueur de la rallonge et du type de fusible.
- Placer le câble d'alimentation de manière à ce qu'il ne gêne pas le travail et ne soit pas endommagé.
- N'utilisez que des câbles de rallonge caoutchoutés avec une section de conducteur suffisante et entièrement développée.

Sections transversales minimales de la rallonge e entièrement développée:

jusqu'à 6 A, y compris: > 0.75 mm^2	jusqu'à 10 A, y compris: > 1.0 mm^2	jusqu'à 16 A, y compris: > 1.5 mm^2

Longueur maximale du câble par rapport à la section transversale

Section du câble (mm^2)	0,75	1	1,5	2,5
Longueur maximale possible (m)	30	40	60	100

- La charge maximale correcte du câble de rallonge doit toujours être indiquée sur son étiquette.
- N'utilisez que des câbles extérieurs, de préférence avec un code couleur bien visible. Cela réduit les risques d'endommagement accidentel du câble.

DÉBALLAGE

- Vérifiez soigneusement toutes les pièces après avoir déballé le produit de sa boîte.
- Ne jetez pas les matériaux d'emballage avant d'avoir examiné attentivement s'ils ne font pas partie du produit.
- Les éléments de l'emballage (sacs en plastique, trombones, etc.) ne doivent pas être laissés à la portée des enfants, car ils pourraient constituer une source de danger. Il y a un risque d'ingestion ou d'étouffement !
- Si vous constatez des dommages dus au transport ou au déballage, informez-en immédiatement votre fournisseur. Ne pas utiliser le produit !
- Nous recommandons de conserver l'emballage pour un usage ultérieur. Les matériaux d'emballage doivent néanmoins être recyclés ou éliminés conformément à la législation en vigueur. Triez les différentes parties de l'emballage en fonction du matériau et remettez-les aux sites de collecte appropriés. Pour plus d'informations, contactez votre administration locale.

! | Les fixations peuvent se détacher pendant le transport dans l'emballage..

CONTENU DU PAQUET

1x corps de la machine, matériel de raccordement, télécommande, mode d'emploi.

- **Les accessoires standard peuvent être modifiés sans préavis.**
- Ce produit nécessite un assemblage. Le produit doit être assemblé correctement avant d'être utilisé.

ASSEMBLÉE

⚠ CAUTION!

Le tuyau d'évacuation doit toujours être dirigé vers l'extérieur de la pièce, sinon le climatiseur ne fonctionnera pas correctement ou ne fonctionnera pas du tout.

L'emplacement du tuyau d'échappement

peut se faire en faisant un trou dans le mur, la fenêtre, etc.

- Créez un trou rond d'un diamètre d'environ 155-160 mm et faites-y passer le tuyau. À l'extérieur, il est recommandé d'équiper le tuyau d'un clapet anti-retour d'air. (Non inclus)

Note: *Pour installer le tuyau d'échappement dans la fenêtre coulissante, vous avez la possibilité d'acheter un kit d'installation de fenêtre.*

ASSEMBLAGE DU TUYAU D'ÉCHAPPEMENT

N'utilisez que le tuyau fourni dans l'emballage. Fixez le tuyau à l'arrière du climatiseur.

- Fixez le tuyau à la partie arrière de l'unité de climatisation.
- Veillez à ne pas plier excessivement le tuyau d'évacuation, car cela entraînerait une surchauffe et l'arrêt de l'appareil lorsque de l'air humide s'échappe.
- ***(FIG. 5 et 6)*** montrent la mauvaise position du tuyau
- Le tuyau peut être rallongé de 300 mm à 1500 mm, mais pour une efficacité maximale, utilisez la longueur de tuyau la plus courte possible.

⚠ CAUTION!

La longueur du tuyau d'évacuation est spécifiquement conçue pour répondre aux exigences du produit. Ne le modifiez pas et ne l'étendez pas à un autre tuyau. Cela pourrait entraîner un dysfonctionnement de l'appareil

INSTALLATION DU FILTRE À CHARBON *(FIG 10)*

1. Retirer le cadre du filtre de l'appareil.
2. Retirer le filtre à charbon actif du sac en plastique.
3. Insérez le filtre à charbon actif à l'arrière de l'appareil.
4. Replacez le cadre du filtre dans l'appareil.

CONTRÔLE

RÉGLAGES DE LA VENTILATION DE L'AIR

Ouvrez la grille horizontale avant d'utiliser l'appareil ! Ajuster la grille dans la direction souhaitée.

MISE EN MARCHE/ARRÊT

1. Appuyez sur la touche programmable ON / OFF pour démarrer l'appareil automatiquement.

Si la température ambiante est

- supérieure à 22 °C (72 °F), le climatiseur fonctionnera en mode Refroidissement.
- supérieure à 20 °C (68 °F) mais inférieure ou égale à 23 °C (74 °F), le climatiseur fonctionnera en mode Ventilation.
- en dessous de 20 °C (68 °F), le climatiseur fonctionnera en mode chauffage.

2. L'indicateur de sélection automatique s'allume. L'écran affiche la température ambiante. La plage de température affichée est comprise entre 0 °C et 50 °C (32 °F - 122 °F).

3. 3. Pour éteindre l'appareil, appuyez à nouveau sur la touche ON / OFF.

RÉGLAGES DU MODE / DE LA FONCTION

Appuyez sur le bouton MODE pour sélectionner le mode de fonctionnement souhaité : Automatique, Refroidissement, Ventilation, Chauffage ou Séchage. L'indicateur du mode sélectionné s'allume.

FR

La température de climatisation préréglée est de 24 °C (75 °F) pour le refroidissement et de 20 °C (68 °F) pour le chauffage.

RÉGLAGE DE LA TEMPÉRATURE

- Appuyez sur la touche "augmentation de la température" ou "diminution de la température" pour régler la température souhaitée.
- L'écran affiche la température réglée en appuyant sur la touche "augmentation de la température" ou "diminution de la température", sinon l'écran affiche toujours la température ambiante.

DE

- En mode chauffage, l'air chaud ambiant est recyclé et utilisé pour chauffer la zone. Le tuyau d'évacuation doit être fermement fixé pour évacuer l'air froid de la zone chauffée.
- La vidange continue est obligatoire lorsque l'appareil est en mode chauffage (voir ci-dessous).
- **La plage de fonctionnement de la fonction de chauffage est comprise entre 7 et 25°C (45 et 77°F). L'appareil peut ne pas fonctionner correctement si les températures sont en dehors de cette plage.**

CS

RÉGLAGE DE LA VITESSE DE VENTILATION

- Appuyez sur la touche SPEED pour sélectionner la vitesse de ventilation souhaitée, haute ou basse. L'indicateur de vitesse de ventilation haute ou basse s'allume alors.
- Si l'appareil est en mode AUTO, la vitesse de ventilation est sélectionnée automatiquement en fonction de la température ambiante (le voyant correspondant s'allume). En mode AUTO, la touche de vitesse est désactivée.

SK

RÉGLAGES DE LA MINUTERIE

- Pour régler la durée de fonctionnement souhaitée (1 à 24 heures), appuyez sur la touche TIMER après la mise en service (le voyant de la minuterie s'allume). (l'indicateur de la minuterie s'allume). Lorsque la durée programmée est atteinte, l'appareil s'éteint automatiquement. L'écran affiche le nombre d'heures programmées. Si la minuterie n'est pas réglée, l'appareil fonctionne en continu.
- Si vous appuyez sur la touche de la minuterie sans activer une autre fonction, vous pouvez régler à l'avance l'heure à laquelle l'appareil doit être mis en marche. Par exemple, si vous appuyez sur la touche "2", l'appareil s'allume au bout de 2 heures.

PL

"FONCTION "SOMMEIL

- En mode refroidissement, une pression sur la touche SLEEP permet d'augmenter la température de consigne de 1 °C au cours de la première heure, puis de 1 °C au cours de la deuxième heure, et la température est ensuite maintenue à cette valeur.
- En mode SLEEP, la ventilation fonctionne à faible vitesse. Appuyez à nouveau sur la touche SLEEP pour revenir à la température et à la vitesse de ventilation préréglées.
- L'appareil s'éteint automatiquement après 12 heures d'activation de la fonction SLEEP.

Notez que la fonction SLEEP ne peut pas être sélectionnée lorsque l'appareil est en mode AUTO, VENTILATION ou DEHUMIDIFICATION.

HU

Si l'appareil est en mode veille, la vitesse du ventilateur passe à BASSE.

MODE DÉSHUMIDIFICATION (SÉCHAGE)

- Vous ne pouvez pas régler la température en mode DEHUMIDIFY et la ventilation est réglée sur la vitesse lente.
- Lorsque l'appareil fonctionne en mode déshumidification, l'humidité extraite de l'air est recueillie dans le réservoir intérieur. Lorsque le réservoir est plein, le compresseur et le ventilateur

hecht® power tools

s'arrêtent automatiquement, le témoin lumineux "réservoir d'eau plein" s'allume et une alarme retentit. (L'alarme peut être désactivée en appuyant sur n'importe quelle touche). Le réservoir rempli doit être vidé conformément au paragraphe "VIDANGE". L'appareil peut également être utilisé avec une sortie d'eau constante à l'aide d'un tuyau de sortie. (La description du raccordement se trouve dans le paragraphe "VIDANGE").

AUTODIAGNOSTIC

- Cet appareil est doté d'une fonction d'autodiagnostic. En cas de problème avec l'appareil, "E1" ou "E2" apparaît sur l'écran. Dans ce cas, contactez le service après-vente.

TÉLÉCOMMANDE

- Toutes les fonctions ci-dessus peuvent être contrôlées à l'aide de la télécommande incluse dans l'emballage. (Insérer une pile CR2032).

Pour prolonger la durée de vie du compresseur, attendez toujours au moins 3 minutes avant de le remettre en marche.

Note: *2. Si la température ambiante est inférieure à la température réglée, le système de refroidissement s'arrête et la ventilation fonctionne au niveau réglé. Si la température ambiante dépasse la température réglée, le refroidissement reprend.*

APPLICATION

- Le climatiseur est équipé d'une interface Wifi, grâce à laquelle il est possible de le connecter à votre réseau domestique intelligent et de l'appairer avec l'application mobile Tuya Smart. Cette application est compatible avec les appareils Android et iOS. Suivez les instructions de l'application de manière standard pour procéder à l'appairage.

DRAINAGE

Pendant le processus de refroidissement, l'eau est extraite de l'air dans le réservoir de l'appareil. Si le bac est plein, videz l'eau de l'une des manières suivantes:

- Si le réservoir d'eau est plein, éteignez l'appareil et bloquez-le pour l'empêcher de bouger
- Placez un récipient sous l'orifice de vidange dans lequel vous vidangerez l'eau du climatiseur.
- Retirez le bouchon de vidange et le bouchon de l'orifice de vidange et laissez l'eau s'écouler du climatiseur.
- Mettez en place le bouchon en caoutchouc et fixez-le fermement.
- Mettez l'appareil en marche - l'indicateur de réservoir plein ou de compresseur inopérant ne doit pas s'allumer.

Pour utiliser l'appareil sans vider le réservoir d'eau, procédez comme suit :

- Retirer le bouchon de vidange et le bouchon en caoutchouc et les conserver pour une utilisation ultérieure.
- Raccordez le tuyau de vidange comme indiqué sur les figures 11 et 12. Raccordez l'autre extrémité du tuyau de vidange à l'orifice de vidange.
- Le tube de vidange peut être rallongé en ajoutant un tuyau de rallonge et en utilisant un raccord approprié.

Note: *L'orifice de vidange doit être situé à la même hauteur ou en dessous de l'orifice de vidange de l'appareil. L'indicateur "réservoir d'eau plein" ne fonctionne pas avec cette méthode de vidange.*

NETTOYAGE

⚠ CAUTION!

Protégez le produit du contact direct avec l'eau et veillez à ce que l'eau ne puisse pas y pénétrer.

Débranchez toujours le ventilateur avant de nettoyer et de démonter le cadre du filtre à air.

! | Nettoyez-le régulièrement pour optimiser l'efficacité de la climatisation.

Il est parfois nécessaire de nettoyer le réservoir d'eau des impuretés organiques et des dépôts avec des détergents non agressifs.

- Nettoyez la surface de l'appareil avec un chiffon humide, une éponge ou une brosse.
- Veillez tout particulièrement à nettoyer toutes les ouvertures de ventilation.
- Éviter la contamination par l'huile et la graisse (en particulier sur les pièces de préhension). En cas de contamination, essuyer le produit avec un chiffon humide imbibé d'eau savonneuse.
- N'utilisez jamais de produits de nettoyage agressifs, de solvants ou de produits chimiques pour le nettoyage. Les pièces en plastique risqueraient d'être endommagées de manière permanente.

NETTOYAGE DU FILTRE

- Pour éliminer la poussière et la saleté accumulées dans le filtre.
- Utilisez un aspirateur ou tapotez doucement le filtre, puis rincez-le soigneusement à l'eau courante tiède (jusqu'à 40 °C).
- Sécher soigneusement avant utilisation.

! | Ne jamais utiliser l'appareil sans filtre.

STOCKAGE

- Conservez l'appareil hors de portée des enfants.
- Éteignez le moteur et débranchez la fiche secteur si la machine n'est pas utilisée.
- Ne pas stocker le produit à la lumière directe du soleil pendant de longues périodes.
- Pour des raisons de sécurité, les pièces usées ou endommagées doivent être remplacées.
- Conserver dans l'emballage d'origine (si possible) dans un endroit propre, sec, sombre et à l'abri du gel, à l'abri de la poussière et hors de portée des enfants.
- Recouvrir l'appareil d'une housse de protection appropriée qui ne retient pas l'humidité. N'utilisez pas de feuille de plastique comme housse. Une housse non poreuse retiendra l'humidité autour de l'appareil, ce qui favorisera la rouille et la corrosion.
- La température idéale de stockage se situe entre 5 et 30°C.

STOCKAGE À LONG TERME

- Videz toute l'eau accumulée à l'intérieur de l'appareil, puis faites fonctionner l'appareil pendant quelques heures uniquement en mode ventilation pour le sécher complètement.
- Nettoyer ou remplacer le filtre.
- Placez l'appareil dans son carton d'origine ou couvrez-le avant de le ranger.

hecht® power tools

TRANSPORT

Débrancher la fiche secteur. Lors du transport, veillez à ne pas faire tomber l'appareil ou à ne pas lui faire subir de chocs. Pour le transport, le produit doit être fixé de manière à ne pas glisser ou basculer. Ne placez pas d'objets sur l'appareil.

DÉPANNAGE

⚠ CAUTION!

N'ESSAYEZ JAMAIS DE RÉPARER OU DE DÉMONTER L'APPAREIL VOUS-MÊME

L'élimination des défauts sur cet appareil doit toujours être effectuée par un centre de service agréé. N'essayez jamais de réparer l'appareil vous-même. Des interventions non autorisées peuvent causer des dommages.

Problème	Résolution
La climatisation ne fonctionne pas	Le climatiseur est-il branché sur le secteur ?
	Y a-t-il une panne de courant ?
	L'indicateur de réservoir d'eau plein clignote-t-il ?
	La température ambiante est-elle inférieure à la température programmée ?
L'appareil semble fonctionner trop peu	La lumière directe du soleil ne l'affecte-t-elle pas ? (Fermez le rideau.)
	N'y a-t-il pas trop de fenêtres ou de portes ouvertes ?
	N'y a-t-il pas trop de monde dans la salle ?
	Y a-t-il quelque chose dans la pièce qui produit beaucoup de chaleur ?
L'appareil semble ne rien faire	Le filtre est-il sale ou obstrué ?
	Is the filter dirty or clogged?
	La température ambiante est-elle inférieure à la température programmée ?
L'appareil est trop bruyant	L'appareil est-il instable au point de vibrer ?
	Le sol sous l'appareil est-il irrégulier ?

SERVICE APRÈS-VENTE ET PIÈCES DE RECHANGE

- Faites réparer votre appareil par un personnel qualifié en utilisant uniquement des pièces de rechange identiques. Cela permettra de garantir la sécurité de l'appareil.

- Que vous ayez besoin d'un conseil technique, d'une réparation ou de pièces de rechange d'origine, contactez le service agréé HECHT le plus proche de chez vous. Pour plus d'informations sur les points de service, consultez le site **www.hecht.cz**
- Lors de la commande de pièces détachées, veuillez indiquer le numéro de la pièce, que vous trouverez à l'adresse suivante : **www.hecht.cz.**

ÉLIMINATION

- Déposez votre appareil, ses accessoires et son emballage conformément aux exigences de la protection de l'environnement dans un centre de recyclage.
- Cet appareil ne doit pas être jeté dans les ordures ménagères. Préservez l'environnement et apportez cet appareil aux points de collecte désignés, où il sera reçu gratuitement. Pour plus d'informations, veuillez contacter les autorités locales ou le point de collecte le plus proche. Une mise au rebut inappropriée peut être sanctionnée conformément aux réglementations nationales.

GARANTIE DU PRODUIT

- **Pour ce produit, nous fournissons une garantie légale, une responsabilité légale pour les défauts, pendant 24 mois à partir de la réception.**
- **Pour les entreprises, les commerces, les municipalités et les usages autres que privés, nous fournissons une garantie légale et une responsabilité juridique pour une durée totale de 6 mois à compter de la réception.**
- Tous les produits sont conçus pour un usage domestique, à moins qu'il n'y ait d'autres informations dans le manuel d'instructions ou la description du fonctionnement. En cas d'utilisation différente ou en contradiction avec le manuel d'instructions, la demande n'est pas reconnue comme légitime.
- Le choix inapproprié du produit et le fait que le produit ne réponde pas à vos exigences ne peuvent constituer un motif de réclamation. L'acheteur connaît les propriétés du produit.
- L'acheteur a le droit de demander au vendeur de vérifier la fonctionnalité du produit et de se familiariser avec son fonctionnement.
- Pour pouvoir bénéficier de la garantie, il faut que les directives relatives à l'utilisation, à l'entretien, au nettoyage, au stockage et à la maintenance aient été respectées.
- Les dommages causés par l'usure naturelle, la surcharge, l'utilisation impropre ou l'intervention en dehors du service agréé pendant la période de garantie, sont exclus de la garantie.
- La garantie ne couvre pas l'usure des composants appelés consommables communs (par exemple, les roulements, les balais de charbon, les collecteurs, ...)..
- La garantie ne couvre pas l'usure du produit ou des pièces causée par l'utilisation normale du produit ou des pièces du produit et des autres pièces sujettes à l'usure naturelle.
- Si les biens sont vendus à un prix inférieur, la garantie ne couvre pas les défauts pour lesquels le prix inférieur a été négocié.
- Les dommages résultant d'un défaut de matériel ou d'une erreur du fabricant seront éliminés gratuitement par une livraison de remplacement ou une réparation. Il est supposé que le produit retourne à notre centre de service non démonté et avec la preuve d'achat.
- Les outils de nettoyage, d'entretien, d'inspection et d'alignement ne font pas partie de l'acte de garantie et sont des services payants.

- Pour les réparations qui ne sont pas soumises à la garantie, vous pouvez le faire réparer dans notre centre de service en tant que service payant. Notre centre de service se fera un plaisir d'établir un budget des coûts.
- Nous ne prenons en compte que les produits livrés propres, complets, en cas d'envoi suffisamment emballés et payés. Les produits envoyés sans être payés, comme des marchandises encombrantes, en express ou par envoi spécial ne seront pas acceptés.
- En cas de réclamation justifiée au titre de la garantie, veuillez contacter notre centre de service. Vous y recevrez des informations complémentaires sur le traitement des réclamations.
- Des informations sur les lieux de service sont disponibles à l'adresse suivante **www.hecht.cz**
- Nous éliminons gratuitement vos vieux appareils électriques.

PRODUCT FICHE / FICHE PRODUIT / INFORMAČNÍ LIST VÝROBKU / INFORMAČNÝ LIST VÝROBKU / KARTA PRODUKTU / TERMÉKISMERTETŐ ADATLAP

EN SK	FR PL	CS HU	
Supplier	Fournisseur	Dodavatel	hecht made for garden
Dodávateľ	Dostawca	Szállító	
Model identifier(s)	Code(s) du modèle	Identifikační značka (značky) modelu	**3913**
Identifikačný kód (-y) modelu	Identyfikator(-y) modelu	Modellazonosító(k)	
Interior air conditioner identification mark	Signe d'identification du climatiseur intérieur	Identifikační značka vnitřního klimatizátoru vzduchu	**QXD-B222A**
Identifikačná značka vnútorného klimatizátora	Wewnętrzny znak identyfikacyjny klimatyzatora	Belső légkondicionáló azonosító jele	
Internal sound power level for cooling/heating mode	Niveau interne de puissance acoustique pour le mode refroidissement / chauffage	Vnitřní hladina akustického výkonu pro režim chlazení / vytápění	**65 dB (A)**
Vnútorná hladina akustického výkonu pre režim chladenia / vykurovania	Wewnętrzny poziom mocy akustycznej dla trybu chłodzenia / ogrzewania	Belső akusztikai teljesítmény szintje hűtés / fűtés üzemmódban	
refrigerant	Liquide de refroidissement	Chladivo	**R290/200g**
chladivo	Czynnik chłodniczy	Hűtőközeg	

EN SK	FR PL	CS HU	
Global warming potential refrgerant	Potentiel de réchauffement climatique	Potenciál globálního oteplování	**GWP = 3**
Potenciál globálneho otepľovania	Potencjał globalnego ocieplenia	Globális felmelegedés potenciál	

EN Refrigerant leakage contributes to climate change. Refrigerant with lower global warming potential (GWP) would contribute less to global warming than a refrigerant with higher GWP, if leaked to the atmosphere. This appliance contains a refrigerant fluid with a GWP equal to [3 $kgCO_2$]. This means that if 1 kg of this refrigerant fluid would be leaked to the atmosphere, the impact on global warming would be [3] times higher than 1 kg of CO_2, over a period of 100 years. Never try to interfere with the refrigerant circuit yourself or disassemble the product yourself and always ask a professional.
DE Les fuites de fluides frigorigènes contribuent au changement climatique. En cas de fuite, les fluides frigorigènes ayant un potentiel de réchauffement global faible contribuent moins au réchauffement climatique que ceux ayant un potentiel de réchauffement global plus élevé. Cet appareil contient un réfrigérant dont le potentiel de réchauffement planétaire est de [3 kgCO2]. Par conséquent, une fuite de 1 kg de ce fluide frigorigène aurait [3] fois plus d'impact sur le réchauffement climatique qu'une fuite de 1 kg de CO2 sur une période de cent ans. Ne pas intervenir sur le circuit frigorifique et ne pas démonter l'appareil - toujours faire appel à un personnel qualifié..
CS Únik chladiva se podílí na změně klimatu. Chladivo s nižším potenciálem globálního oteplování (GWP) by se v případě úniku do ovzduší podílelo na globálním oteplování méně než chladivo s vyšším GWP. Toto zařízení obsahuje chladicí kapalinu s GWP ve výši [3 $kgCO_2$]. To znamená, že pokud by do ovzduší unikl 1 kg této chladicí kapaliny, dopad na globální oteplování by byl v horizontu 100 let [3] krát vyšší než 1 kg CO_2. Nenarušujte chladicí oběh ani sami výrobek nedemontujte, vždy se obraťte na odborníka.
SK Úniky chladiva prispievajú k zmene klímy. Chladivo s nižším potenciálom prispievania ku globálnemu otepľovaniu (GWP) by pri úniku do atmosféry prispelo ku globálnemu otepľovaniu v nižšej miere ako chladivo s vyšším GWP. Toto zariadenie obsahuje chladiacu kvapalinu s GWP rovnajúcim sa [3 $kgCO_2$]. Znamená to, že ak by do atmosféry unikol 1 kg tejto chladiacej kvapaliny, jej vplyv na globálne otepľovanie by bol [3] krát vyšší ako vplyv 1 kg CO_2, a to počas obdobia 100 rokov. Nikdy sa nepokúšajte zasahovať do chladiaceho okruhu alebo demontovať výrobok a vždy sa obráťte na odborníka.
PL Wycieki czynników chłodniczych przyczyniają się do zmiany klimatu. W przypadku przedostania się do atmosfery czynnik chłodniczy o niższym współczynniku ocieplenia globalnego (GWP) ma mniejszy wpływ na globalne ocieplenie niż czynnik o wyższym współczynniku GWP. Urządzenie zawiera płyn chłodniczy o współczynniku GWP wynoszącym [3 $kgCO_2$]. Powyższe oznacza, iż w przypadku przedostania się 1 kg takiego płynu chłodniczego do atmosfery, jego wpływ na globalne ocieplenie byłby [3] razy większy niż wpływ 1 kg CO_2 w okresie 100 lat. Nigdy nie należy samodzielnie manipulować przy obiegu czynnika chłodniczego lub demontować urządzenia, należy zawsze zwrócić się o pomoc specjalisty.
HU A hűtőfolyadék szivárgása hozzájárul a globális felmelegedéshez. Minél kisebb egy hűtőfolyadék globális felmelegedési potenciálja (GWP-je), annál kevésbé járul hozzá a globális felmelegedéshez, ha a légkörbe kerül. A készülékben található hűtőfolyadék GWP-je [3 $kgCO_2$]. Ez azt jelenti, hogy ha ebből a hűtőfolyadékból 1 kilogramm a légkörbe kerülne, akkor a globális felmelegedésre 100 év alatt [3]-szor/-szer/-ször akkora hatást gyakorolna, mint 1 kilogramm szén-dioxid. Ne próbáljon saját kezűleg beavatkozni a hűtőkörbe, és ne szedje szét saját kezűleg a terméket! Ezt a feladatot mindig bízza szakemberre!

Cooling / Refroidir / Chlazení / Chladenie / Chłodzenie / Hűtés

cooling factor	Facteur de refroidissement	Chladící faktor	**EER_{rated} = 2,6**
Chladiaci faktor	Czynnik chłodzący	Hűtési tényező	
Energy efficiency class	Classe d'efficacité énergétique	Třída energetické účinnosti	**A**
Trieda energetickej účinnosti	Klasa efektywności energetycznej	Energiahatékonysági osztály	

EN	FR	CS	
SK	PL	HU	

EN Energy consumption "1,35" kWh per 60 minutes, based on standard test results. Actual energy consumption will depend on how the appliance is used and where it is located. DE Consommation d'énergie '1,35 ' kWh par 60 minutes, sur la base des résultats de l'essai normalisé. La consommation réelle dépend de l'utilisation et de l'emplacement de l'appareil. CS Spotřeba energie ,1,35 ' kWh za 60 minut, založená na výsledcích normalizované zkoušky. Skutečná spotřeba energie závisí na způsobu použití a umístění spotřebiče. SK Spotreba energie 1,35 kWh za 60 minút na základe výsledkov štandardného preskúšania. Skutočná spotreba energie bude závisieť od toho, ako sa zariadenie používa a kde je umiestnené. PL Zużycie energii elektrycznej » 1,35 « kWh na 60 min. na podstawie wyników próby przeprowadzonej w normalnych warunkach. Rzeczywiste zużycie energii elektrycznej zależy od sposobu użytkowania urządzenia i miejsca, w którym się ono znajduje. HU » 1,35 « kWh/60 perc energiafogyasztás szabványos vizsgálati eredmények alapján. A tényleges energiafogyasztás függ a készülék elhelyezésétől és használatának módjától.

Cooling capacity	Puissance de refroidissement	chladicí výkon	**3,50 kW**
chladiaci výkon	Wydajność chłodzenia	hűtési teljesítmény	
Heating / Chauffage / Topení / Kúrenie / Ogrzewanie / Fűtés			
heating factor	Facteur de chauffage	Topný faktor	**COP_{rated}=2,55**
Vykurovací faktor	Współczynnik ogrzewania	fűtési tényezője	
Energy efficiency class	Classe d'efficacité énergétiqu	Třída energetické účinnosti	**A**
Trieda energetickej účinnosti	Klasa efektywności energetycznej	Energiahatékonysági osztály	

EN Energy consumption "0,98" kWh per 60 minutes, based on standard test results. Actual energy consumption will depend on how the appliance is used and where it is located. DE Consommation d'énergie '0,98 ' kWh par 60 minutes, sur la base des résultats de l'essai normalisé. La consommation réelle dépend de l'utilisation et de l'emplacement de l'appareil. CS Spotřeba energie ,0,98 ' kWh za 60 minut, založená na výsledcích normalizované zkoušky. Skutečná spotřeba energie závisí na způsobu použití a umístění spotřebiče. SK Spotreba energie 0,98 kWh za 60 minút na základe výsledkov štandardného preskúšania. Skutočná spotreba energie bude závisieť od toho, ako sa zariadenie používa a kde je umiestnené. PL Zużycie energii elektrycznej » 0,98 « kWh na 60 min. na podstawie wyników próby przeprowadzonej w normalnych warunkach. Rzeczywiste zużycie energii elektrycznej zależy od sposobu użytkowania urządzenia i miejsca, w którym się ono znajduje. HU » 0,98 « kWh/60 perc energiafogyasztás szabványos vizsgálati eredmények alapján. A tényleges energiafogyasztás függ a készülék elhelyezésétől és használatának módjától.

heating power	Puissance de chauffage	topný výkon	**2,50 kW**
vykurovací výkon	Moc grzewcza	fűtési teljesítmény	

hecht® power tools

CONFIRMATION OF FAMILIARITY WITH THE OPERATION OF THE DEVICE / CONFIRMATION DE LA FAMILIARITÉ AVEC LE FONCTIONNEMENT DE L'APPAREIL / POTVRDENIE O ZOZNÁMENÍ SA S OBSLUHOU ZARIADENIA / POTWIERDZENIE ZAPOZNANIA SIĘ Z EKSPLOATACJĄ URZĄDZENIA / A GÉP ÁTVÉTELÉNEK ÉS

EN The name of device * / CS Název zařízení * / SK Názov zariadenia * / PL Nazwa sprzętu * / HU Gép megnevezése *

EN Model */ CS Model * / SK Model * / PL Model * / HU Modell *

EN Date of purchase * / CS Datum prodeje * / SK Dátum predaja * / PL Data sprzedaży * / HU Értékesítés időpontja *

EN Serial number of the machine * / CS Výrobní číslo stroje * / SK Výrobné číslo stroja * / PL Nr. fabryczny urządzenia * / HU Gép gyártás száma *

EN Buyer (name, company name), address * / CS Kupující (jméno, název firmy), adresa * / SK Kupujúci (meno, názov firmy), adresa * / PL Nabywca (nazwisko, nazwa firmy), adres * / HU Vevő (név vagy cégnév), cím *

EN I confirm that I received the device fully functional and complete with instructions and proof of purchase from an official authorized dealer HECHT MOTORS and accept the terms of this warranty.
CS Potvrzuji, že jsem zařízení obdržel plně funkční a kompletní, s návodem k použití a dokladem o koupi od oficiálního autorizovaného prodejce firmy HECHT MOTORS a akceptuji podmínky této záruky.
SK Potvrdzujem, že som zariadenie dostal plne funkčné a kompletné, s návodom na použitie a dokladom o kúpe od oficiálneho autorizovaného predajcu firmy HECHT MOTORS a akceptujem podmienky tejto záruky.
PL Oświadczam, że urządzenie odebrałem w pełni sprawne i kompletne wraz z Instrukcja obsługi oraz dowodem zakupu od oficjalnego autoryzowanego dystrybutora firmy HECHT MOTORS i akceptuje warunki niniejszej gwarancji.
HU Igazolom, hogy a gépet működőképes állapotban és hiánytalanul, a használati útmutatóval együtt átvettem a HECHT MOTORS cég hivatalos forgalmazójától. A gép garanciális feltételeit elfogadom

EN* fills seller / CS * vyplní prodejce / SK * vyplní predajca / PL * wypełnia sprzedawca / HU * az értékesítő tölti ki

EN Buyer´s signature / CS Podpis kupujícího / SK Podpis kupujúceho / PL Podpis nabywcy / HU Vevő aláírása	EN Stamp and signature * / CS Razítko a podpis prodejce * / SK Pečiatka a podpis predajcu * / PL Pieczątka i podpis sprzedawcy * / HU Értékesítő bélyegzője és aláírása *

CENTRAL SERVICE / CENTRÁLNÍ SERVIS / CENTRÁLNY SERVIS / SERWIS CENTRALNY / KÖZPONTI SZERVIZ

HECHT MOTORS s.r.o., U Mototechny 131, 251 62 Tehovec, Tel: +420 323 601 347, Fax: +420 323 661 348, **www.hecht.cz,** servis@hecht.cz
HECHT SK, spol. s r.o., Letisková 20, 971 01 Prievidza, Tel: +421 46 542 03 20, Fax: +421 46 542 72 07, **www.hecht.sk,** reklamacie@hecht.sk
HECHT Polska sp. z o.o., ul. Mickiewicza 54, 66-450 Bogdaniec, Tel: 48 957 117 140, Fax: 48 957 117 141, **www.hechtpolska.pl,** info@hechtpolska.pl
HECHT HUNGARY Kft., II. Rákoczi Ferenc út 323, 1214 Budapest, **www.hecht.hu,** szerviz@hecht.hu

TRANSLATION OF EU/EC DECLARATION OF CONFORMITY / TRADUCTION DE LA DÉCLARATION DE CONFORMITÉ UE/CE / EU/ES PROHLÁŠENÍ O SHODĚ / PREKLAD EÚ/ES VYHLÁSENIE O ZHODE / TŁUMACZENIE DEKLARACJI ZGODNOŚCI UE/WE / EU/EK MEGFELELŐSÉGI NYILATKOZAT FORDÍTÁSA

EN declare under our sole responsibility that the equipment specified below complies with the relevant provisions of the said EU harmonization directives, as well as the harmonized and national standards, provisions and regulations of governments. / DE erklären auf eigene Verantwortung, dass das unten spezifizierte Gerät in Übereinstimmung mit den betreffenden Bestimmungen, die in der Harmonisierungsrichtlinie der EU angegeben sind, und den harmonisierten und nationalen Normen, Bestimmungen und Regierungsverordnungen ist. / CS na vlastní zodpovědnost prohlašujeme, že níže specifikované zařízení je v souladu s příslušnými ustanoveními uvedených harmonizačních směrnic EU, harmonizovanými normami, národními normami, ustanoveními a nařízeními vlád. / SK na vlastnú zodpovednosť vyhlasujeme, že nižšie špecifikované zariadenie je v súlade s príslušnými ustanoveniami uvedených harmonizačných smerníc EÚ, harmonizovanými aj národnými normami, ustanoveniami a nariadeniami vlád. / PL deklarujemy z pełną odpowiedzialnością, że niżej określony sprzęt jest zgodny z odpowiednimi przepisami wspomnianych dyrektyw harmonizujących UE, normami zharmonizowanymi i krajowymi, przepisami i rozporządzeniami rządowymi. / HU műszaki dokumentáció birtokosa, kizárólagos felelősségünk tudatában kijelentjük, hogy az alábbiakban meghatározott berendezés megfelel az említett EU harmonizációs irányelveknek, harmonizált és nemzeti szabványoknak, rendeleteknek és kormányzati rendeletek vonatkozó rendelkezéseinek.

EN Product / DE Produkt / CS Produkt / SK Produkt / PL Produkt / HU Termék

EN MOBILE AIR CONDITIONER AND HEATER WITH WI-FI / DE MOBILE KLIMAANLAGE UND HEIZUNG MIT WI-FI / CS MOBILNÍ KLIMATIZACE A TOPIDLO S WI-FI / SK MOBILNÉ KLIMATIZÁCIA A OHRIEVAČ S WI-FI / PL MOBILNY KLIMATYZACJA I OGRZEWANIE Z WI-FI / HU MOBIL KLÍMA ÉS FŰTŐBERENDEZÉS WIFIVEL

EN Trade name and type / DE Handelsname und Typ / CS Obchodní název a typ / SK Obchodný názov a typ / PL Nazwa handlowa i typ / HU Kereskedelmi megnevezés és típus

HECHT 3913

EN Model / DE Modell / CS Model / SK Model / PL Model / HU Modell

FGA-1281HW

EN Serial number / DE Seriennummer / CS Sériové číslo / SK Sériové číslo / PL Numer seryjny / HU Gyári szám

202000001 – 202099999; 202100001 – 202199999; 202200001 – 202299999; 202300001 – 202399999

EN The following harmonization directives # standards # certificates were used to guarantee compliance. / DE Zur Gewährleistung der Konformität wurden folgende harmonisierte Richtlinie # Normen # Zertifikate verwendet / CS Na zaručení shody byly použity následující harmonizační směrnice # normy # certifikáty: / SK Na zaručenie zhody boli použité nasledujúce harmonizačné smernice # normy # certifikáty: / PL W celu zapewnienia zgodności zostały zastosowane następujące dyrektywy harmonizujące # normy # certyfikaty: / HU A megfelelés garantálására a következő harmonizációs irányelvek # szabványok # tanúsítványok szolgáltak.

2014/35/EU # EN 60335-1+A11+A13; EN 62233; EN 60335-2-40+A11+A12+A1+A2+A13 # *180510129GZU-001;*
2014/30/EU # EN 55014-1; EN 55014-2; EN 61000-3-2; EN 61000-3-3 # *180510131GZU-001*
(EU) 206/2012 & (EU) 626/2011 # *2020/1/15*
2011/65/EU&(EU)2015/863 # RoHS IEC 62321-x # *(9319)077-1362-R2*

EN This declaration was issued on the basis of certificate and measurement protocols of / DE Diese Konformitätserklärung wurde auf Grundlage von Zertifikaten und Messprotokollen der Gesellschaft herausgegeben / CS Toto prohlášení o shodě bylo vydáno na základě certifikátů a měřicích protokolů společnosti / SK Toto vyhlásenie o zhode bolo vydané na základe certifikátu a meracích protokolov spoločnosti / PL Niniejsza deklaracja zgodności została wydana na podstawie certyfikatu i protokołów pomiarowych / HU A megfelelőségi nyilatkozatot az alábbi vizsgáló intézet által elvégzett típusvizsgálati jegyzőkönyv alapján adtuk ki:

Intertek Testing Services Shenzhen Limited, Guangzhou Branch E501/E601/E701/E801 no.7-2, Caipin Road, Guangzhou Science City, GETDD Guangzhou., P.R.China;
Bureau Veritas, Consumer Prodacts Services (Guangzhou) Co., Ltd, No. 183, Shinan Road, Meilin Plaza, Dongchong, Nansha, Guangzhou Guangdong Province, P.R.China, 511453;
King Post Industrial Co., Ltd., F-9, 186 Nan-King E. RD., Sec. 4, Taipei 105, Taiwan

EN Sound power level / DE Niveau der akustischen Leistung / CS Hladina akustického výkonu / SK Hladina akustického výkonu / PL Poziom mocy akustycznej / HU Akusztikus teljesítményszint

L_{WA} = 65 dB (A)

EN **We confirm hereby that** - this product, defined by mentioned data, is in conformity with basic requirements mentioned in government regulations and technical requirements and is safe for usual operation, contigently for the use determined by manufacturer; - there were taken measures to ensure the conformity of all products introduced to the market with the technical documentation and requirements of the technical regulations / DE **Wir bestätigen, dass** - die Maschinen Angabe definiert, ist es in Übereinstimmung mit den Anforderungen der NV und TP gelegt, und unter normalen oder beabsichtigten Verwendung der sicheren Herstellers; - sind zur Einhaltung aller in Verkehr gebrachten Produkten mit technischer Dokumentation und Anforderungen der technischen Vorschriften zu gewährleisten / CS **Potvrzujeme, že** - tento produkt, definovaný uvedenými údaji, je ve shodě se základními požadavky uvedenými v NV a TP a je za podmínek obvyklého, popřípadě výrobcem určeného použití bezpečné; - jsou přijata opatření k zabezpečení shody všech výrobků uváděných na trh s technickou dokumentací a požadavky technických předpisů / SK **Potvrdzujeme, že** - tento produkt, definovaný uvedenými údajmi, je v zhode so základnými požiadavkami uvedenými v NV a TP a je za podmienok obvyklého, poprípade výrobcom určeného používania bezpečné; - sú prijaté opatrenia k zabezpečeniu zhody všetkých výrobkov uvedených na trh s technickou dokumentáciou a požiadavkami technických predpisov / PL **Oświadczamy, że** - niniejsze produkt, charakteryzujące się wymienionymi powyżej danymi jest zgodne z podstawowymi wymaganiami wymienionymi w NV i TP i jest pod warunkiem zwyczajnego użytkowania, lub użytkowania określonego przez producenta, bezpieczne w użytkowaniu; - podjęto kroki w celu zabezpieczenia zgodności wszystkich produktów wprowadzonych na rynek z techniczną dokumentacją i wymaganiami technicznych przepisów / HU **Igazoljuk, hogy:** - a jelen termék megfelel a használati útmutatóban és a műszaki adatoknál feltüntetett paramétereknek, továbbá a gép a normál és a gyártó által előírt használat esetén biztonságos; - a gyártó minden terméket a műszaki dokumentációkban és az egyéb műszaki előírásokban meghatározott paraméterekkel gyárt le.

EN We confirm the accuracy and truthfulness of the data: / DE Wir bestätigen die Richtigkeit und Wahrhaftigkeit der Angaben / CS Potvrzujeme správnost a pravdivost údajů: / SK Potvrdzujeme správnosť a pravdivosť údajov: / PL Potwierdzamy prawidłowość i prawdziwość danych: / HU Igazoljuk a feltüntetett adatok pontosságát és valódiságát.

EN In Prague on / DE In Prag am / CS V Praze dne / SK V Prahe dňa / PL W Pradze w dniu / HU Prága, dátum:

25. 11. 2020

EN The person authorized to draw up a technical documentation / DE Die Person, die berechtigt ist technische Dokumentationen zu erstellen / CS Osoba pověřená sestavením technické dokumentace / SK Osoba poverená zostavením technickej dokumentácie / PL Osoba upoważniona do opracowywania dokumentacji technicznej / HU A műszaki dokumentáció összeállításáért felelős személy

Rudolf Runštuk

EN Title: Executive Director / DE Position: Geschäftsführer / CS Funkce: jednatel společnosti / SK Funkcia: konateľ spoločnosti / PL Stanowisko: Prezes / HU Beosztás: ügyvezető igazgató

www.hecht.cz

IAN: 929486

LK-1803023 V.2.4

Wi Fi

Distribution and service / Vertrieb und Service / Distribuce a servis / Distribúcia a servis / Dystrybucja i serwis / Szervíz és forgalmazó

HECHT MOTORS s.r.o. • U Mototechny 131 • 251 62 Tehovec • www.hecht.cz
HECHT SK, spol. s r.o. • Letisková 20 • 971 01 Prievidza • www.hecht.sk
HECHT Polska Sp. z o.o. • Mickiewicza 54 • 66-450 Bogdaniec • www.hechtpolska.pl
HECHT HUNGARY Kft. • II. Rákoczi Ferenc út 323 • 1214 Budapest • www.hecht.hu
HGT Trading GmbH • Ermatingerstrasse 3 • 8564 Hattenhausen • www.hecht-garten.ch