hecht® 3913

power tools

Wi Fi

TRANSLATION OF ORIGINAL INSTRUCTIONS FOR USE / PŮVODNÍ NÁVOD K POUŽITÍ / ÜBERSETZUNG DER ORIGINAL BETRIEBSANLEITUNG / PREKLAD ORIGINÁLNEHO MANUÁLU NA POUŽITIE / TŁUMACZENIE NA PODSTAWIE ORYGINALNEJ INSTRUKCJI OBSŁUGI / AZ EREDETI HASZNÁLATI ÚTMUTATÓ FORDÍTÁSA

EN MOBILE AIR CONDITIONER AND HEATER WITH WI-FI

DE MOBILE KLIMAANLAGE UND HEIZUNG MIT WI-F

CS MOBILNÍ KLIMATIZACE A TOPIDLO S WI-FI

SK MOBILNÉ KLIMATIZÁCIA A OHRIEVAČ S WI-FI

PL MOBILNY KLIMATYZACJA I OGRZEWANIE Z WI-FI

HU MOBIL KLÍMA ÉS FŰTŐBERENDEZÉS WIFIVEL

EN **CONGRATULATIONS ON YOUR PURCHASE OF OUR HECHT PRODUCT.** This instruction manual is intended primarily to familiarise the operator with safety, installation, operation, maintenance, product storage and troubleshooting and it provides important information. So keep it well so that other users can find information in the future too. Due to the constant development and adaptation to the latest demanding EU standards, technical and optical changes can be made to the products without prior notice. Photos and drawings in this instruction manual may only be illustrative. Therefore, no legal claims related to this instruction manual, in particular any slight minor deviations from the information contained therein, can be applied if the product continues to meet all of the above mentioned certifications, standards and declarations, and works as described. In case of confusion, contact the importer or retailer.

DE **WIR GRATULIEREN IHNEN ZUM KAUF EINES PRODUKTES DER MARKE HECHT.** Diese Anleitung hat vorrangig den Zweck, den Bediener mit der Sicherheit, der Montage, dem Betrieb, der Wartung, der Einlagerung des Produktes, der Lösung von möglichen Problemen bekannt zu machen und gewährleistet wichtige Informationen. Bewahren Sie sie darum gut auf, damit sich auch weitere Nutzer in der Zukunft Informationen suchen können. In Hinsicht auf die ständige Entwicklung und die Anpassung an die neuesten anspruchsvollen Normen der EU können an den Produkten technische und optische Änderungen ohne vorherige Bekanntgabe durchgeführt werden. Die Fotos und Zeichnungen in dieser Anleitung haben nur einen Anschauungscharakter. Man kann also keine rechtlichen Ansprüche in Abhängigkeit auf diese Bedienungsanleitung geltend machen, besonders bei eventuellen, kleineren Abweichungen von den in ihr aufgeführten Daten, wenn das Produkt auch weiterhin sämtliche aufgeführten Zertifizierungen, Normen und Erklärungen erfüllt und die Funktion so anbietet, wie es aufgeführt und beschrieben ist. Im Falle von Unklarheiten kontaktieren Sie den Lieferanten oder Verkäufer.

CS **GRATULUJEME VÁM K SKVĚLÉMU VÝBĚRU A NÁKUPU KVALITNÍHO, TECHNICKY VYSPĚLÉHO VÝROBKU ZNAČKY HECHT.** Tento návod má za účel především seznámit obsluhu s bezpečností, montáží, provozem, údržbou, uskladněním výrobku, řešením případných problémů a poskytuje důležité informace. Proto jej dobře uschovejte, aby si v budoucnu mohli vyhledat informace i další uživatelé. Vzhledem k stálému vývoji a přizpůsobování nejnovějším náročným normám EU mohou být na výrobcích prováděny technické a optické změny bez předchozího upozornění. Fotografie a nákresy v tomto návodu mohou být pouze ilustrativního charakteru. Nelze tedy uplatňovat jakékoli právní nároky související s tímto návodem k obsluze, zejména pak s eventuálními, drobnými odchylkami od údajů v něm uvedených, pokud výrobek i nadále splňuje veškeré uvedené certifikace, normy a prohlášení, a poskytuje funkci tak, jak je uvedeno a popsáno. V případě nejasností kontaktujte dovozce nebo prodejce.

SK **GRATULUJEME VÁM K SKVELÉMU VÝBERU A NÁKUPU KVALITNÉHO, TECHNICKY VYSPELÉHO VÝROBKU ZNAČKY HECHT.** Tento návod má za účel predovšetkým zoznámiť obsluhu s bezpečnosťou, montážou, prevádzkou, údržbou, uskladnením výrobku, riešením prípadných problémov a poskytuje dôležité informácie. Preto ho dobre uschovajte, aby ich v budúcnosti mohli vyhľadať aj ďalší užívatelia. Vzhľadom k stálemu vývoju a prispôsobovaniu najnovším náročným normám EU môžu byť na výrobkoch vykonávané technické a optické zmeny bez predchádzajúceho upozornenia. Fotografie a nákresy v tomto návode môžu byť len ilustračného charakteru. Nie je teda možné uplatňovať akékoľvek právne nároky súvisiace s týmto návodom k obsluhe, hlavne potom s eventuálnymi, drobnými odchýlkami od údajov v ňom uvedených, pokiaľ výrobok i naďalej spĺňa všetky uvedené certifikácie, normy a vyhlásenia, a poskytuje funkcie tak, ako je uvedené a popísané. V prípade nejasností kontaktujte dovozcu alebo predajcu.

PL **GRATULUJEMY WAM DOSKONAŁEGO WYBORU I ZAKUPU WYSOKIEJ JAKOŚCI, ZAAWANSOWANEGO TECHNICZNIE PRODUKTU MARKI HECHT.** Poniższa instrukcja ma na celu zapoznać użytkownika z zasadami bezpieczeństwa, montażem, użytkowaniem, konserwacją, przechowywaniem produktu, rozwiązywaniem ewentualnych problemów, a także zawiera ważne informacje. Z tego powodu zachowaj ją, aby w przyszłości kolejni użytkownicy mogli z niej skorzystać. Biorąc pod uwagę stały rozwój i dostosowywanie się do najnowszych, wymagających norm UE w produktach mogą zostać dokonane techniczne i wizualne zmiany bez wcześniejszej informacji. Fotografie i schematy w poniższej instrukcji mają charakter wyłącznie ilustracyjny. Nie można w związku z tym mieć żadnych roszczeń prawnych związanych z poniższą instrukcją obsługi, a zwłaszcza z ewentualnymi, niewielkimi odstępstwami od danych w niej zawartych, jeśli wyrób nadal spełnia wszelkie certyfikacje, normy i deklaracje oraz działa tak, jak zostało to przedstawione i opisane. W przypadku niejasności skontaktuj się z importerem lub sprzedawcą.

HU **GRATULÁLUNK ÖNNEK, HOGY A JÓ MINŐSÉGŰ ÉS KORSZERŰ HECHT MÁRKÁJÚ TERMÉKET VÁLASZTOTTA ÉS VÁSÁROLTA MEG.** Ennek az útmutatónak elsősorban az a célja, hogy megismertesse a kezelőt a termék biztonsági előírásaival,összeszerelésével, üzemeltetésével, karbantartásával, tárolásával, az előforduló problémák kezelésével és egyéb fontos információkat is tartalmaz. Ezért tartsa meg, hogy a jövőben is, más használók ki tudják keresni ezeket az információkat. Tekintettel az állandó fejlődésre és a legújabb EU szabványoknak való megfelelésre, a termékeken műszaki és a megjelenést érintő változásokat eszközölhetünk, előzetes figyelmeztetés nélkül. Az ebben az útmutatóban található fotók és ábrák csak illusztrációk. Ezért semmilyen olyan jogi lépés, ami ezzel az útmutatóval függ össze, nem érvényesíthető, ami a benne feltüntetett kisebb adatbeli eltérésekre vonatkozik, amíg a termék továbbra is megfelel a feltüntett tanúsítványoknak, szabványoknak és megfelőségi nyilatkozatnak, és úgy működik, ahogy az fel van tüntetve és le van írva. Ha bizonytalan, vegye fel a kapcsolatot az impotőrrel vagy az eladóval.

EN Before the first operation, please read the owner's manual carefully!
DE Lesen Sie bitte vor der ersten Inbetriebnahme die Betriebsanleitung sorgfältig!
CS Před prvním uvedením do provozu si prosím pozorně přečtěte tento návod k obsluze!
SK Pred prvým uvedením do prevádzky si prosím pozorne prečítajte návod na obsluhu!
PL Przed pierwszym użyciem należy dokładnie przeczytać instrukcję obsługi!
HU A készülék első üzembe helyezése előtt figyelmesen olvassa el ezt a használati útmutatót!

ENGLISH

SAFETY SYMBOLS 4
SPECIFICATIONS 7
MACHINE DESCRIPTION 9
ILLUSTRATED GUIDE 14
RECOMMENDED ACCESSORIES 16
MANUAL FOR USE 17
PRODUCT FICHE 90
CONFIRMATION OF FAMILIARITY WITH THE OPERATION OF THE DEVICE 93
TRANSLATION OF EU/EC DECLARATION OF CONFORMITY 94

DEUTSCH

SICHERHEITSSYMBOLE 4
TECHNISCHE DATEN 7
MASCHINENBESCHREIBUNG 9
ILLUSTRIERTER LEITFADEN 14
EMPFOHLENES ZUBEHÖR 16
ORIGINALBETRIEBSANLEITUNG 28
PRODUKTDATENBLATT 90
ÜBERSETZUNG DER EU/ EG-KONFORMITÄTSERKLÄRUNG 94

ČESKY

BEZPEČNOSTNÍ SYMBOLY 4
SPECIFIKACE 7
POPIS STROJE 9
OBRAZOVÁ PŘÍLOHA 14
DOPORUČENÉ PŘÍSLUŠENSTVÍ 16
NÁVOD K POUŽITÍ 41
INFORMAČNÍ LIST VÝROBKU 90
POTVRZENÍ O SEZNÁMENÍ SE S OBSLUHOU ZAŘÍZENÍ 93
EU/ES PROHLÁŠENÍ O SHODĚ 94

SLOVENSKY

BEZPEČNOSTNÉ SYMBOLY 4
ŠPECIFIKÁCIA 7
POPIS STROJA 9
OBRAZOVÁ PRÍLOHA 14
DOPORUČENÉ PRÍSLUŠENSTVO 16
NÁVOD NA POUŽITIE 53
INFORMAČNÝ LIST VÝROBKU 90
POTVRDENIE O ZOZNÁMENÍ SA S OBSLUHOU ZARIADENIA 93
PREKLAD EÚ/ES VYHLÁSENIE O ZHODE 94

POLSKI

SYMBOLE BEZPIECZEŃSTWA 4
DANE TECHNICZNE 7
OPIS URZĄDZENIA 9
ZAŁĄCZNIK ZDJĘCIE 14
ZALECANE WYPOSAŻENIE 16
INSTRUKCJE OBSŁUGI 65
KARTA PRODUKTU 90
POTWIERDZENIE ZAPOZNANIA SIĘ Z EKSPLOATACJĄ URZĄDZENIA 93
TŁUMACZENIE DEKLARACJI ZGODNOŚCI UE/WE 94

MAGYAR

JELEK A GÉPEN 4
SPECIFIKÁCIÓ 7
A GÉP RÉSZEI 9
ÁBRÁS ÚTMUTATÓ 14
AJÁNLOTT TARTOZÉKOK 16
HASZNÁLATI ÚTMUTATÓ 77
TERMÉKISMERTETŐ ADATLAP 90
A GÉP ÁTVÉTELÉNEK ÉS BEMUTATÁSÁNAK AZ IGAZOLÁSA 93
EU/EK MEGFELELŐSÉGI NYILATKOZAT FORDÍTÁSA 94

SAFETY SYMBOLS / SICHERHEITSSYMBOLE / BEZPEČNOSTNÍ SYMBOLY / BEZPEČNOSTNÉ SYMBOLY / SYMBOLE BEZPIECZEŃSTWA / JELEK A GÉPEN

	EN SK	DE PL	CS HU
	Your machine must be used with care. Therefore, stickers have been placed on the machine, to remind you pictorially of main precautions to take during use. Their meaning is explained below.	Bitte seien Sie bei der Benutzung der Maschine vorsichtig. Aus diesem Grund haben wir am Gerät Symbole angebracht, die Sie auf die wichtigsten Vorsichtsmaßnahmen hinweisen. Die Bedeutung der Symbole ist unten erklärt.	Váš stroj musí být provozován s nejvyšší opatrností. Z těchto důvodů je stroj opatřen samolepkami tak, aby upozornily obsluhu na druh nebezpečí. Jejich význam je vysvětlen níže.
	Váš stroj musí byť prevádzkovaný s najvyššou opatrnosťou. Z týchto dôvodov je stroj opatrený samolepkami tak, aby upozornili obsluhu na druh nebezpečenstva. Ich význam je vysvetlený nižšie.	Używaj swojej maszyny zachowując odpowiednie środki ostrożności. Na urządzeniu zostały umieszczone naklejki ostrzegawcze i informacyjne, by przypominać ci o koniecznych w czasie użytkowania urządzenia środkach ostrożności. Ich znaczenie zostało wyjaśnione poniżej.	A gépet fokozott figyelemmel kell üzemeltetni. A gépen címkék figyelmeztetik a felhasználót a lehetséges veszélyekre. A címkék jelentését lent találja meg.
	These stickers are considered as a part of the machine and shall not under any circumstances be taken. WARNING: Keep the safety signs clear and visible on the equipment. Replace the safety signs if they are missing or illegible.	Diese Aufkleber sind als wesentlicher Bestandteil der Maschine anzusehen und dürfen nicht entfernt werden. Warnung: Die Sicherheitsschilder an der Maschine müssen sauber und gut sichtbar sein. Ersetzen Sie die Sicherheitssymbole, wenn sie nicht mehr gut lesbar oder beschädigt sind.	Samolepky jsou součástí stroje a nesmějí být za žádných okolností snímány. UPOZORNĚNÍ: Udržujte bezpečnostní štítky na stroji čisté a viditelné. Vyměňte bezpečnostní štítky, pokud chybí nebo jsou nečitelné.
	Samolepky sú súčasťou stroja a nesmú byť za žiadnych okolností zosnímané. UPOZORNENIE: Udržujte bezpečnostné štítky na stroji čisté a viditeľné. Vymeňte bezpečnostné štítky, ak chýbajú alebo sú nečitateľné.	Naklejki są częścią maszyny i nie można ich w żadnym wypadku odklejać. OSTRZEŻENIE: Utrzymuj wszystkie etykiety bezpieczeństwa znajdujące się na urządzeniu czyste i widoczne. Należy wymień etykiety bezpieczeństwa, gdy ich brakuje lub są nieczytelne.	A címkék a gép elválaszthatatlan részei, azokat eltávolítani tilos. FIGYELMEZTETÉS! A biztonsági címkéket tartsa tiszta és olvasható állapotban. Amennyiben a címke megsérült vagy hiányzik, akkor cserélje ki a címkét.
	Proper interpretation of these symbols will allow you to operate the product better and safer. Please study them and learn their meaning.	Ein gutes Verständnis dieser Symbole erlaubt es Ihnen das Produkt besser und sicherer einzusetzen. Bitte schauen Sie sich diese an und machen Sie sich mit ihrer Bedeutung vertraut.	Správná interpretace těchto symbolů Vám umožní pracovat se strojem lépe a bezpečněji. Prostudujte si je prosím a naučte se jejich význam.
	Správna interpretácia týchto symbolov Vám umožní pracovať so strojom lepšie a bezpečnejšie. Preštudujte si ich prosím a naučte sa ich význam.	Poprawne zrozumienie tych symboli pozwoli lepiej i bezpieczniej obsługiwać urządzenie. Należy się z nimi zapoznać i zapamiętać ich znaczenie.	A címkék megfelelő értelmezése segítséget nyújt a gép biztonságos és szabályszerű használatához. Figyelmesen olvassa el a címkék magyarázatát!

EN SK	DE PL	CS HU
The following warning symbols are to remind you of the safety precautions you should take when operating the machine.	Die Symbole vermitteln wichtige Informationen über das Produkt oder Hinweise zum Gebrauch. Es sind besondere Sicherheits-maßnahmen beim Umgang mit dem Gerät erforderlich!	Následující varovné symboly připomínají preventivní bezpečnostní zásady, které je nutno při provozu stroje dodržovat.
Nasledujúce varovné symboly pripomínajú preventívne bezpečnostné zásady, ktoré je nutné pri prevádzke stroja dodržovať.	Podane poniżej symbole ostrzegawcze przypominają o prewencyjnych zasadach bezpieczeństwa, które muszą być przestrzegane podczas pracy maszyny.	A következő figyelmeztető jelek olyan biztonsági előírásokra hívják fel a figyelmét, amelyeket a gép használata során be kell tartani.
Read the instruction manual.	Lesen Sie die Betriebsanleitung	Čtěte návod na použití.
Čítajte návod na obsluhu.	Proszę przeczytać instrukcję obsługi.	Olvassa el a használati útmutatót!
Attention! Dangerous voltage!	Beachtung! Gefährliche Spannung!	Pozor! Nebezpečné napětí!
Pozor! Nebezpečné napätie!	Uwaga! Niebezpieczne napięcie!	Figyelem! Veszélyes feszültség!
The following warning symbols are to remind you of the safety precautions you should take when operating the machine.	Die folgenden Warnsymbole geben präventive Sicherheitsgrundsätze an, die bei Betrieb des Geräts eingehalten werden müssen.	Následující varovné symboly připomínají preventivní bezpečnostní zásady, které je nutno při provozu stroje dodržovat.
Nasledujúce varovné symboly pripomínajú preventívne bezpečnostné zásady, ktoré je nutné pri prevádzke stroja dodržovať.	Następujące symbole ostrzegawcze przypominają zasady ostrożności, których należy przestrzegać podczas pracy maszyny.	A következő figyelmeztető jelek olyan biztonsági előírásokra hívják fel a figyelmét, amelyeket a gép használata során be kell tartani.
Do not use this product in the rain or leave outdoors while it is raining.	Verwenden Sie das Gerät nicht im Regen oder bei Feuchtigkeit und lassen Sie es nicht im Freien stehen, wenn es regnet.	Nepoužívejte tento přístroj v dešti, ani nenechávejte venku, pokud prší.
Nepoužívajte tento prístroj v daždi, ani nenechávajte vonku, pokiaľ prší.	Nie używać w deszczu, w złych warunkach atmosferycznych, w środowisku wilgotnym lub na mokrych żywopłotach.	A készüléket esőben ne használja és ne hagyja az esőn.
Always keep the cable away from the heat sources, oils or sharp edges. Remove plug from the mains immediately if cable is damaged or entangled.	Warnung! Berühren Sie ein beschädigte Stromkabel nicht. Ziehen Sie den Stecker sofort vom Netz, wenn das Kabel beschädigt wird. Halten Sie das Kabel fern von Hitze, Öl, Lösungsmitteln und scharfen Kanten.	Uchovávejte kabel v dostatečné vzdálenosti od zdrojů tepla, oleje, rozpouštědel a ostrých hran. Pokud dojde k poškození nebo zamotání kabelu, okamžitě ho odpojte od elektrické sítě.
Uchovávajte kábel v dostatočnej vzdialenosti od zdrojov tepla, oleja, rozpúšťadiel a ostrých hrán.Pokiaľ dôjde k poškodeniu alebo zamotaniu kábla, okamžite ho odpojte od elektrickej siete.	Trzymaj przewód z dala od ciepła, oleju, rozpuszczalników i ostrych krawędzi. Jeżeli dojdzie do uszkodzenia lub splątania przewodu należy natychmiast odłączyć zasilanie.	A hálózati vezeték sérülése vagy feltekeredése esetén, illetve a gép beállítása vagy tisztítása előtt, a motort kapcsolja le és a csatlakozódugót húzza ki az aljzatból.
Never place the machine near any flammable materials.	Das Gerät darf nicht in der Nähe brennbarer Materialien platziert werden.	Stroj nesmí být umístěn v blízkosti hořlavých materiálů.
Stroj nesmie byť umiestnený v blízkosti horlavých materiálov.	Maszyny nie wolno umieszczać w pobliżu łatwopalnych materiałów.	a gépet nem lehet éghető anyagok közelébe helyezni

EN SK	DE PL	CS HU
Do not cover! Risk of overheating or fire.	Das Gerät nicht abdecken! Gefahr der Überhitzung oder eines Brandes.	Nezakrývat přístroj! Nebezpečí přehřátí nebo požáru.
Nezakrývať prístroj! Nebezpečenstvo prehriatia alebo požiaru.	Nie przykrywać urządzenia! Ryzyko przegrzania lub pożaru.	Ne takarja le a készüléket! Túlmelegedés és tűz veszély!
Before setting and cleaning, in the case of entanglement or damage connecting cable, turn off the engine and pull the mains plug.	Vor der Einstellung und dem Reinigen, im Falle eines hängengebliebenen oder beschädigten Zuleitungskabels den Motor ausschalten und den Netzstecker ziehen.	Před nastavováním a čištěním, v případě uvíznutí nebo poškození připojovacího kabelu, vypnout motor a vytáhnout síťovou zástrčku.
Vypnite motor a vytiahnite zástrčku zo zásuvky pred začatím nastavovacích alebo čistiacich prác alebo v prípade zachytenia či poškodenia sieťového prípojného kábla.	Przed przystąpieniem do regulacji i czyszczenia oraz w przypadku zakleszczenia lub uszkodzenia kabla zasilającego, należy wyłączyć silnik i wyłączyć wtyczkę sieciową.	Beállítás és tisztítás előtt, a hálózati vezeték sérülése vagy feltekeredése esetén, a motort kapcsolja le és a csatlakozódugót húzza ki az aljzatból.
Before setting and cleaning read the instruction manual.	Lesen Sie vor dem Einstellen und Reinigen die Bedienungsanleitung.	Před údržbou si pečlivě přečtěte návod k použití
Čítajte návod na obsluhu pred začatím nastavovacích alebo čistiacich prác.	Przed regulacji i czyszczenia proszę przeczytać instrukcję obsługi	Beállítás és tisztítás előtt olvassa el a használati útmutatót!
Voltage	Spannung	Napětí
Napätie	Napięcie	Feszültség
Weight	Gewicht	Váha stroje
Váha stroja	Waga	Tömeg
Input power	Leistungsaufnahme des Motors	Příkon
Príkon	Pobór mocy	Teljesítményfelvétel
Cooling	Kühlen	Chlazení
Chladenie	Chłodzenie	Hűsítő
Heating	Heizen	Topení
Kúrenie	Ogrzewanie	Fűtés
Intake	Saugen	Sání
Sanie	Wlot	Szívás
Exhaust	Luftauslass	Výfuk
Výfuk	Výfuk	Kifúvás
Product conforms to relevant EU standards.	Das Produkt entspricht den einschlägigen EU-Normen	Výrobek odpovídá příslušným standardům EU.
Výrobok zodpovedá príslušným štandardom EU.	Produkt jest zgodny z normami UE.	A termék megfelel az EK vonatkozó szabványainak
IAN Identification Article Number	Identifikation Artikelnummer	Identifikační číslo výrobku
Identifikačné číslo výrobku	Identyfikacja numeru artykułu	Termék egyedi azonosítója

SPECIFICATIONS / TECHNISCHE DATEN / SPECIFIKACE / ŠPECIFIKÁCIA / DANE TECHNICZNE / SPECIFIKÁCIÓ

EN SK	DE PL	CS HU	
HECHT 3913			
Rated voltage	Niederspannung	Jmenovité napětí	**230V~± 10%**
Menovité napätie	Napięcie znamionowe	Feszültség	
Rated frequency	Nennfrequenz	Jmenovitá frekvence	**50 Hz**
Menovitá frekvencia	Frekwencja znamionowa	Névleges frekvencia	
Protection class	Schutzklasse	Třída ochrany	**I**
Ochranná trieda	Klasa zabezpieczenia	Védelmi osztály	
Refrigerant	Chladivo	Chladivo	**R290/200 G**
Chladivo	Czynnik chłodniczy	Hűtőfolyadék	
Air intake/exhaust	Saugen/Luftauslass	Sání/výfuk vzduchu	**0,85/2,2 Mpa**
Sanie/výfuk vzduchu	Wlot/wylot powietrza	Levegő szívás/kifúvás	
Rated output power for cooling	Nennleistung beim Kühlen	Jmenovitý výkon při chlazení	**3,5 kW**
Menovitý výkon pri chladení	Znamionowa moc chłodzenia	Névleges teljesítmény hűtéskor	
Rated power input for cooling	Nennleistungsaufnahme beim Kühlen	Jmenovitý příkon při chlazení	**1,35 kW**
Menovitý príkon pri chladení	Znamionowy pobór mocy podczas chłodzenia	Névleges energiafogyasztás hűtéskor	
Rated output power for heating	Nennleistung beim heizen	Jmenovitý výkon při topení	**2,5 kW**
Menovitý výkon pri kúrení	Znamionowa moc wyjściowa do ogrzewania	Névleges kinemeti fűtési tejlesítmény	
Rated power input for heating	Nennleistungsaufnahme beim heizen	Jmenovitý příkon při topení	**0,98 kW**
Menovitý príkon pri kúrení	Znamionowy pobór mocy wejściowy do ogrzewania	Névleges kimeneti fűtési teljesítmény	
standy mode consumption	Verbrauch im Standby-Modus	Standy mode spotřeba	**0,41 W**
Standby mode spotreba	Użycie w trybie gotowości	Standby mód fogyasztás	
Seasonal electricity consumption for single ducts	Saisonverbrauch bei zeitgesteuerter Einkanal-Klimatisierung	Sezonní spotřeba u jednokanalové klimatizace řízené hodinami	**1,35 kWh /60 min**
Sezónna spotreba u jednokanálovej klimatizácie riadenej hodinami	Zużycie sezonowe dla klimatyzacji jednokanałowej sterowanej zegarem	Szezonális fogyasztás az egycsatornás órával vezérelt klímánál	
Global warming potential refrgerant	Potenzial der globalen Erwärmung	Potenciál globálního oteplení	**GWP = 3**
Potenciál globálneho oteplenia	Potencjał globalnego ocieplenia	Globális felmelegedési potenciál	

EN SK	DE PL	CS HU	
Energy class	Energetische Klasse	Energetická třída	**A**
Energetická trieda	Klasa energetyczna	Energiaosztály	
Weight	Gewicht	Hmotnost	**28,2 kg**
Hmotnosť	Masa	Tömeg	
Standby mode power consumption	Energieverbrauch im Bereitschaftsmodus	Spotřeba energie v pohotovostním režimu	**PSB=0,41 W**
Spotreba energie v pohotovostnom režime	Pobór mocy w trybie czuwania	Energiafogyasztás készenléti módban	
Measured level of acoustic pressure at operator´s site	Gemessener Schalldruckpegel am Ort des Betreibers	Naměřená hladina akustického tlaku v místě obsluhy	**L_{pA} = 65 dB (A);**
Nameraná hladina akustického tlaku v mieste obsluhy	Zmierzony poziom ciśnienia akustycznego w miejscu pracy operatora	A mért hangnyomás szintje a kezelő helyén	
Specifications are subject to change without notice.	Die technischen Eigenschaften des Produktes können ohne Ankündigung geändert werden.	Specifikace se mohou měnit bez předchozího oznámení.	
Špecifikácie sa môžu meniť bez predošlého oznámenia.	Specyfikacje mogą być zmienione bez uprzedniego powiadomienia.	A specifikációt előzetes figyelmeztetés nélkül is megváltoztathatjuk.	

MACHINE DESCRIPTION / MASCHINENBESCHREIBUNG / POPIS STROJE / POPIS STROJA / OPIS URZĄDZENIA / A GÉP RÉSZEI

1

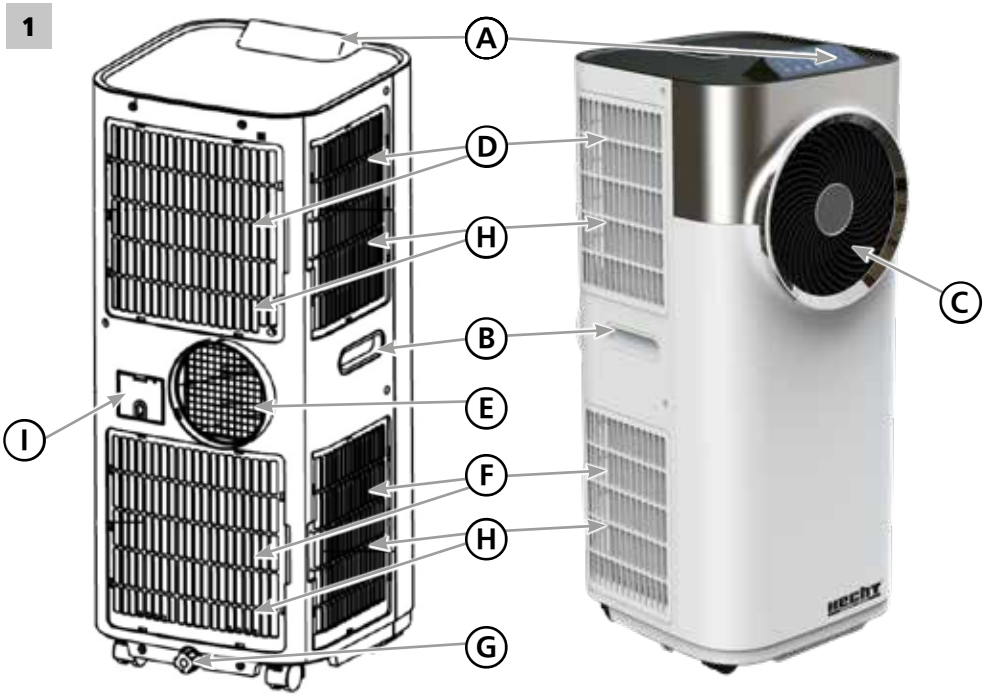

	EN SK	DE PL	CS HU
A	Control panel	Bedienpanel	Kontrolní panel
	Ovládací panel	Panel sterujący	Vezérlőpanel
B	Carrying handle	Tragehandgriff	Přenášecí rukojeť
	Prenášacia rukoväť	Uchwyt do przenoszenia	Szállító fogantyú
C	Air outlet	Luftaustritt	Výstup vzduchu
	Výstup vzduchu	Wylot powietrza	Levegő kimenete
D	Air filter	Luftfilter	Vzduchový filtr
	Vzduchový filter	Filtr powietrza	Levegőszűrő
E	Exhaust air outlet	Austritt des Luftauslasses	Výstup výfukového vzduchu
	Výstup výfukového vzduchu	Wylot powietrza	Használt levegő kimenete
F	Air filter	Luftfilter	Vzduchový filtr
	Vzduchový filter	Filtr powietrza	Levegőszűrő

	EN SK	DE PL	CS HU
G	Drain cap / drain point	Auslassabdeckung / Auslasspunkt	Vypouštěcí krytka / vypouštěcí bod
	Vypúšťacia krytka / vypúšťací bod	Pokrywa wylotowa/punkt wylotowy	Leeresztő fedél / leeresztő pont
H	Air inlet	Luftzuführung	Přívod vzduchu
	Prívod vzduchu	Dopływ powietrza	Levegő bemenete
I	Cable storage	Kabellagerung	Uložení kabelu
	Uloženie kábla	Mocowanie kabla	Kábel tárolóhelye

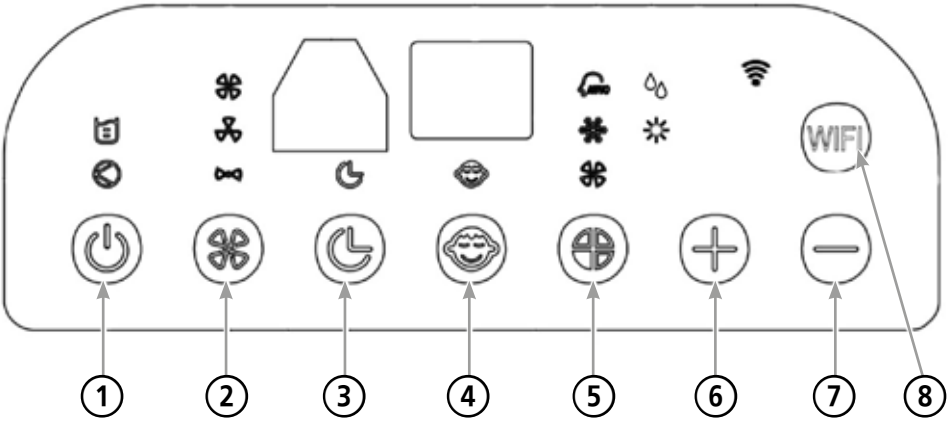

	EN SK	DE PL	CS HU
1	On/off button	Taste eingeschaltet/ ausgeschaltet	Tlačítko zapnuto/vypnuto
	Tlačidlo zapnuté / vypnuté	Przycisk włączono/wyłączono	Bekapcsolás/Kikapcsolás gomb
2	Speed (ventilation) button	Taste Geschwindigkeit (Ventilation)	Tlačítko rychlost (ventilace)
	Tlačidlo rýchlosť (ventilácia)	Przycisk szybkości (wentylacji)	Sebesség (keringés) gomb
3	"Timer" button	Taste „Zeitschaltuhr"	Tlačítko „časovač"
	Tlačidlo "časovač"	Przycisk "timer"	„Időzítő" gomb
4	"Sleep" button	Taste „Einschlafen"	Tlačítko „uspat"
	Tlačidlo "uspať"	Przycisk "uśpij"	„Alvó állapot" gomb

	EN SK	DE PL	CS HU
5	MODE / FUNCTION setting button	Taste zur Einstellung von MODUS/FUNKTION	Tlačítko nastavení MÓDU/ FUNKCE)
	Tlačidlo nastavenia MÓDU / FUNKCIE)	Przycisk ustawienia TRYBU/ FUNKCJI	MÓD/FUNKCIÓ beállításának gombja
6	Temperature up button	Taste „Temperatur nach oben"	Tlačítko „Teplota nahoru"
	Tlačidlo "Teplota hore"	Przycisk „Podniesienie temperatury"	„Hőmérséklet növelése" gomb
7	Temperature down button	Taste „Temperatur nach unten"	Tlačítko „Teplota dolů"
	Tlačidlo "Teplota dole"	Przycisk „Obniżenie temperatury"	„Hőmérséklet csökkentése" gomb
8	Wi-Fi on button	Einschalttaste „Wifi"	Tlačítko zapnutí „Wifi"
	Tlačidlo zapnutia "Wifi"	Przycisk uruchamiający „Wi-Fi"	„Wifi" bekapcsoló gombja

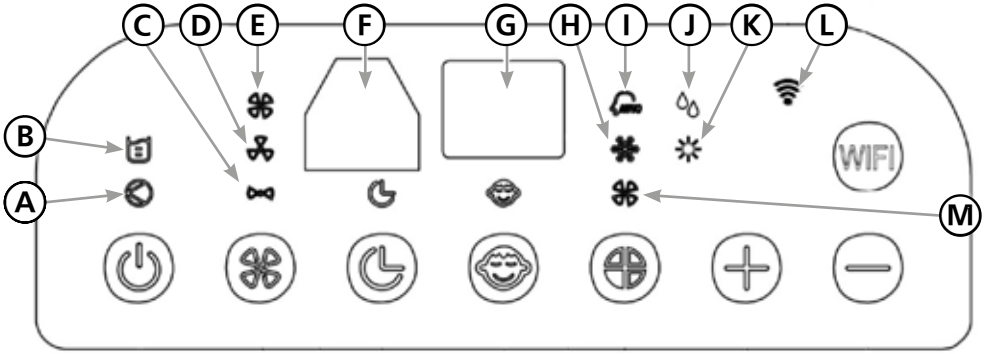

	EN SK	DE PL	CS HU
A	Compressor operation indicator	Betriebsanzeige des Kompressors	Indikátor provozu kompresoru
	Indikátor prevádzky kompresora	Wskaźnik pracy kompresora	Kompreszor működésének jelzőfénye
B	Full water tank indicato	Anzeige „Voller Wassertank"	Indikátor „Plná vodní nádrž"
	Indikátor "Plná vodná nádrž"	Wskaźnik „Pełny zbiornik na wodę"	„Teli víztartály" jelzőfénye
C	Low fan speed indicator	Anzeige niedrige Ventilatordrehzah	Indikátor nízkých otáček ventilátoru
	Indikátor nízkych otáčok ventilátora	Wskaźnik niskich obrotów wentylatora	A ventilátor alacsony fordulatszámának jelzőfénye

	EN SK	DE PL	CS HU
D	Medium fan speed indicator	Anzeige mittlere Ventilatordrehzahl	Indikátor středních otáček ventilátoru
	Indikátor stredných otáčok ventilátora	Wskaźnik średnich obrotów wentylatora	A ventilátor közepes fordulatszámának jelzőfénye
E	High fan speed indicator	Anzeige hohe Ventilatordrehzahl	Indikátor vysokých otáček ventilátoru
	Indikátor vysokých otáčok ventilátora	Wskaźnik wysokich obrotów wentylatora	A ventilátor magas fordulatszámának jelzőfénye
F	Remote control receiver	Empfänger der Fernsteuerung	Přijímač dálkového ovládání
	Prijímač diaľkového ovládania	Odbiornik zdalnego sterowania	Távirányító vevője
G	Display	Display	Displej
	Disple	Wyświetlacz	Kijelző
H	Cooling mode indicator	Anzeige des Regimes "Kühlens"	Indikátor režimu "Chlazení"
	Indikátor režimu "Chladenie"	Wskaźnik trybu „Chłodzenie”	„Hűtés” mód kijelzője
I	Automatic mode indicator	Anzeige des automatischen Regimes	Indikátor automatického režimu
	Indikátor automatického režimu	Wskaźnik trybu automatycznego	Automatikus mód jelzőfénye
J	Drying mode indicator	Anzeige des Regimes "Trocknen"	Indikátor režimu "Vysušování"
	Indikátor režimu "Vysušovanie"	Wskaźnik trybu „Osuszanie”	„Szárítás” mód jelzőfénye
K	Heating mode indicato	Anzeige des Regimes "Heizen"	Indikátor režimu "Vytápění"
	Indikátor režimu "Vykurovanie"	Wskaźnik trybu „Ogrzewanie”	„Fűtés” mód kijelzője
L	Wi-Fi indicator	Anzeige „Wifi”	Indikátor „Wifi”
	Indikátor "Wifi"	Wskaźnik „Wi-Fi”	„Wifi” kijelzője
M	Fan mode indicator	Anzeige des Regimes "Ventilator"	Indikátor režimu "Ventilátor"
	Indikátor režimu "Ventilátor"	Wskaźnik trybu „Wentylator”	„Ventilátor” mód kijelzője

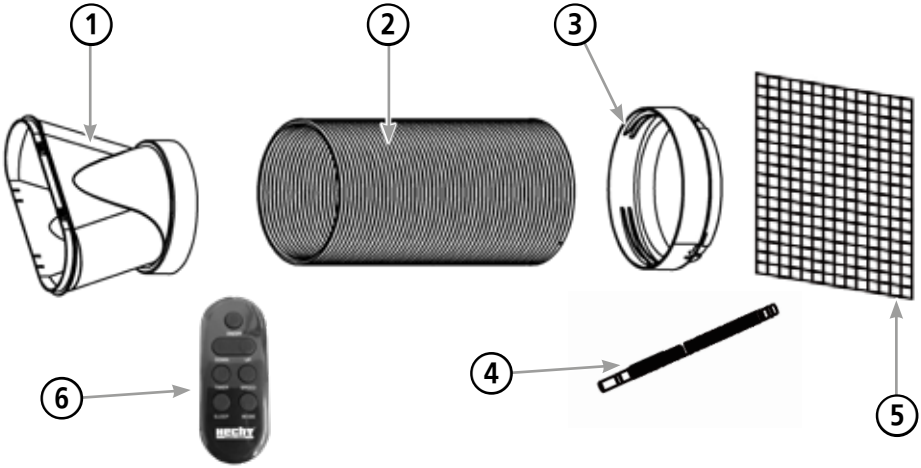

	EN SK	DE PL	CS HU
1	Flat adaptor	ovale Verkleinerung	Oválná redukce
	Oválna redukcia	Redukcja owalna	Ovális redukció
2	Exhaust pipe	Auslassschlauch	Výfuková hadice
	Výfuková hadica	Wąż wylotowy	Kimeneti tömlő
3	Exhaust pipe connector	Adapter für Schlauchlagerung	Adaptér pro uložení hadice
	Adaptér pre uloženie hadice	Adapter mocowania węża	Adapter a tömlő elhelyezéséhez
4	Drain pipe for continuous drainage	Abflussrohr für ununterbrochenen Abfluss	Odtoková trubice pro nepřetržitý odtok
	Odtoková trubica pre nepretržitý odtok	Rura spustowa do ciągłego odpływu	Leeresztő cső a folyamatos leeresztéshez
5	Active filtre	Aktivkohlefilter	Aktivní uhlíkový filtr
	Aktívny filter	Filtr aktywny	Aktívszén szűrő
6	Remote control	Fernsteuerung	Dálkové ovládání
	Diaľkové ovládanie	Zdalne sterowanie	Távirányító

ILLUSTRATED GUIDE / ILLUSTRIERTER LEITFADEN / OBRAZOVÁ PŘÍLOHA / OBRAZOVÁ PRÍLOHA / ZAŁĄCZNIK ZDJĘCIE / ÁBRÁS ÚTMUTATÓ

2

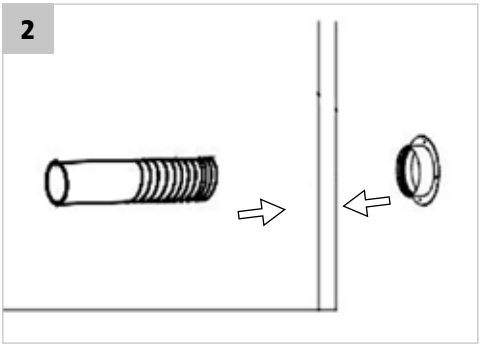

3

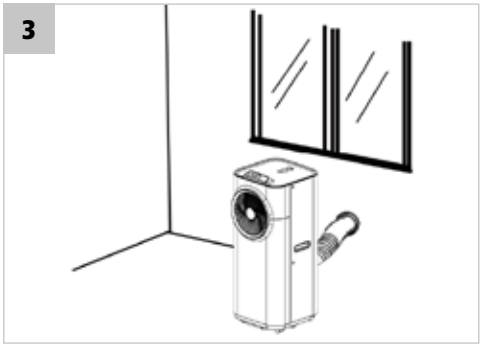

4

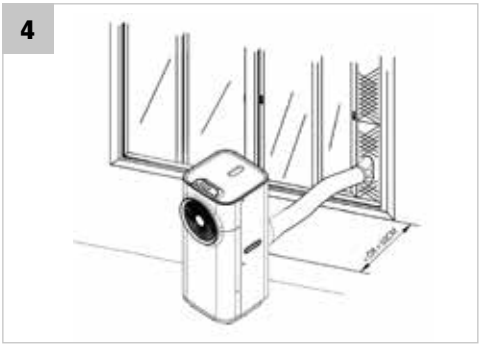

5

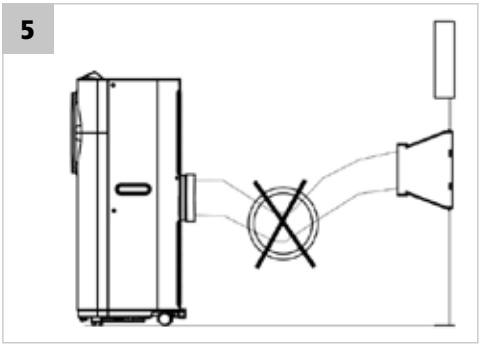

6

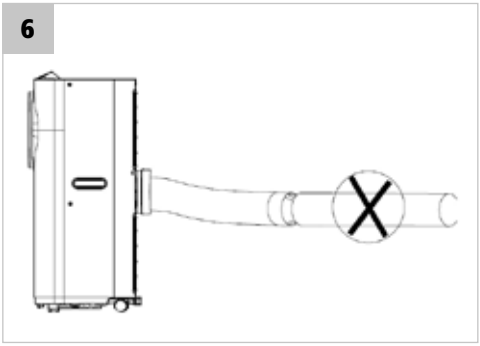

7

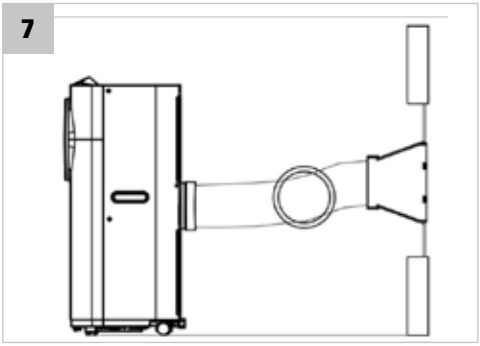

8

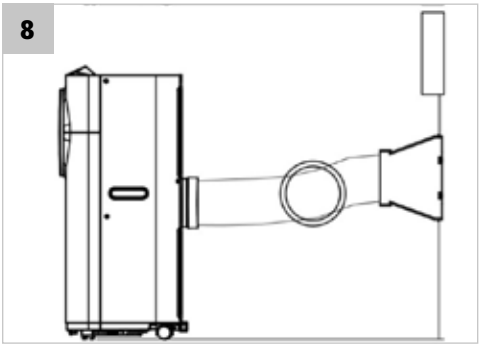

9

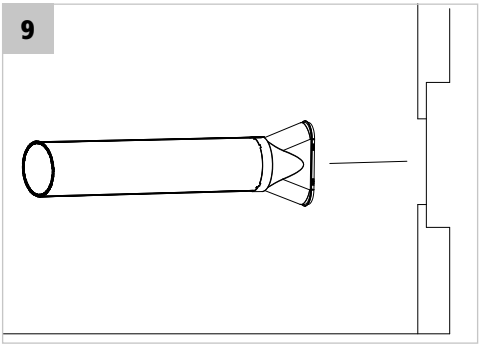

10

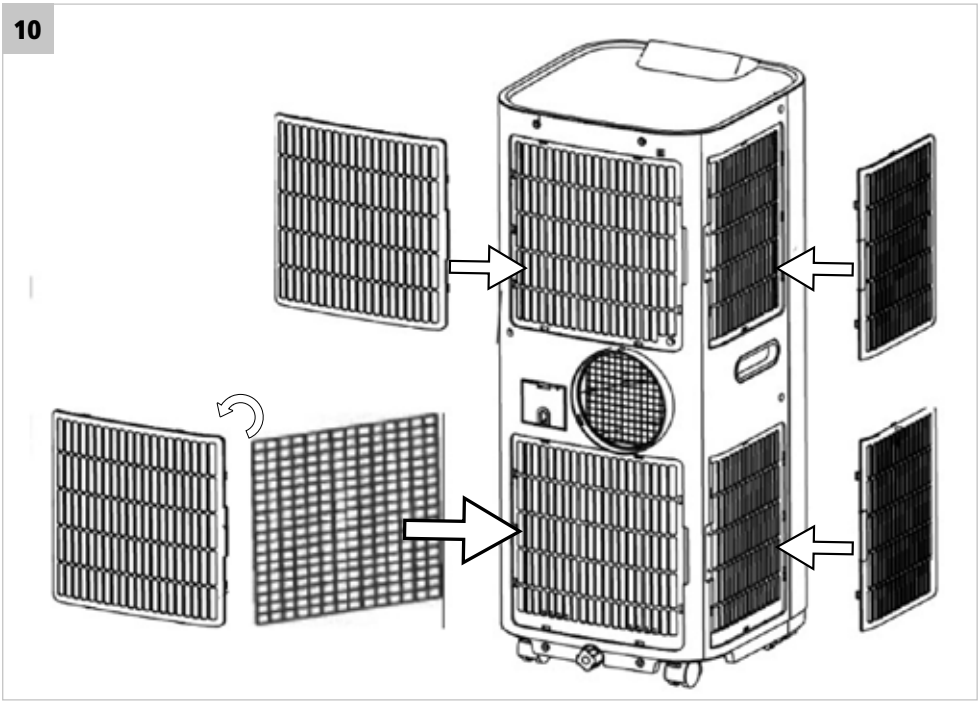

11

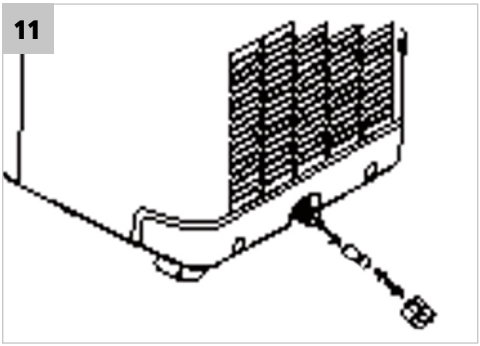

12

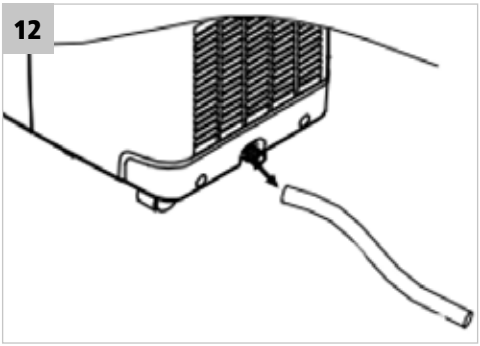

RECOMMENDED ACCESSORIES / EMPFOHLENES ZUBEHÖR / DOPORUČENÉ PŘÍSLUŠENSTVÍ / DOPORUČENÉ PRÍSLUŠENSTVO / ZALECANE WYPOSAŻENIE / AJÁNLOTT TARTOZÉKOK

HECHT 003912

- WINDOW KIT
- OKENNÍ SADA
- OKENNÁ SADA
- ZESTAW DO OKIEN
- ABLAK KÉSZLET

CONTENT

SAFETY SYMBOLS **4**
SPECIFICATIONS **7**
MACHINE DESCRIPTION **9**
ILLUSTRATED GUIDE **14**
RECOMMENDED ACCESSORIES **16**
CONDITIONS OF USE **18**
TRAINING 18
SAFETY INSTRUCTIONS **19**
GENERAL NOTIFICATIONS 20
SAFETY WARNINGS REGARDING R290 COOLANT 20
ELECTRICAL REQUIREMENTS 21
UNPACKING **21**
ASSEMBLY **22**
CONTROL **22**
POWER ON/OFF 23
DRAINAGE 24
CLEANING **25**
STORAGE 25
TRANSPORT 25
TROUBLESHOOTING **26**
SERVICE AND SPARE PARTS **26**
DISPOSAL **27**
GUARANTEE OF THE PRODUCT **27**
PRODUCT FICHE **90**
CONFIRMATION OF FAMILIARITY WITH THE OPERATION OF THE DEVICE **93**
TRANSLATION OF EU/EC DECLARATION OF CONFORMITY **94**

Pay special attention to the instructions highlighted as follows:

WARNING! A signal word (word label) used to indicate a potentially dangerous situation that can result in death or serious injury, if it is not prevented.

CAUTION! A signal word (word label). In case of non-compliance with the instructions, we warn against a potential danger of minor or moderate injury and/or damage to the machine or property.

Important message.

Note: *It provides helpful information.*

CONDITIONS OF USE

WARNING!

PLEASE READ THE OPERATING INSTRUCTIONS! Read all instructions before operation. Pay special attention to safety instructions.

FAILURE TO FOLLOW THE INSTRUCTIONS AND FAILURE TO RESPECT SECURITY MEASURES MAY RESULT IN DAMAGE OF THE PRODUCT OR SERIOUS INJURIES OR EVEN FATAL INJURY.

If you notice any damage during transport or unpacking, notify your supplier immediately. **DO NOT PUT INTO OPERATION.**

SPECIFIC TERMS AND CONDITIONS OF USE

This product is exclusively intended for the use:

- air treatment in the desired space (specified below). The air conditioner removes heat from the air through a heat exchanger and, thanks to condensation, it also removes moisture and takes it outside the air-conditioned room.
- according to the corresponding descriptions and safety instructions in these operating instructions.

Any other use is not as intended.

If the product is used for any purpose other than the intended purpose or if unauthorized modification is made, the statutory warranty and statutory responsibility for defects as well as any liability on the part of the manufacturer will be void.

Do not overload! Use the product only for the powers it was designed for. The product designed for a given purpose performs it better and safer than one that has a similar function. Therefore, always use the correct one for a given purpose.

Please keep in mind that our products are not designed for commercial, trade or industrial use according to their intended purpose. We accept no liability if the product is used in these or comparable conditions.

Where it is required, follow the legal guidelines and regulations to prevent possible accidents during operation.

CAUTION!

The user is liable for all damages caused to third parties or their property.

Keep these instruction manual and use them whenever you need more information. If you don´t understand some of these instructions, contact your dealer. If the product is lent to another person, it is necessary to lent this instruction manual with it.

TRAINING

All operating personnel must be adequately trained in the use, operation and setting and especially familiar with prohibited activities.

⚠ CAUTION!

This product can be used by children older then 8 years old and persons with reduced physical, sensory or mental abilities or lack of experience and knowledge only if are supervised by competent person or have been learned how to use this product, about safe operation and they understand the potential danger. Children are not allowed to play with this product. Cleaning and maintenance can not be done by children without supervision.

SAFETY INSTRUCTIONS

⚠ WARNING!

Failure to follow the warnings and instructions may result in electric shock, fire and/ or serious injury.

The use of other accessories or attachments other than those specified in the instructions for use, can cause injury.

- Get to know this product. Carefully read the instruction manual. Learn how to use this product, all restrictions, and what risks could related with its use. Learn the product quickly stop and turn off the controls.
- Be careful at work, be concentrated on actual work, and use the common sense.
- If the product is not in use, it should be stored in a dry and secure place out of the reach of children.
- Never pull the plug from the socket by pulling on the cord. Keep the supply cord away from heat, grease and sharp edges.
- Always disconnect the product from the mains supply before repairing, when changing accessories, and when the product is not used.
- If the product is used outside, use only extension cord designed for outdoor use and marked as such.
- Pay attention to what you are doing, be concentrated and think sensibly, do not work with the product if you are tired, under the influence of alcohol, drugs or medication.
- Faulty switches must be entrusted to an authorised repair service for replacement.
- Do not use this product if the main switch does not allow it to switch on or off.
- This product is designed in accordance with all applicable safety requirements and standards applicable to it. All repairs should be only made by qualified person and spare parts replaced by original parts, otherwise the user may be in serious danger.

The measurement results are in accordance with EN 14511.
The test conditions for the data stated on the label comply with the following safety standard: EN60335-2-40

⚠ CAUTION!

This appliance is filled with propane gas R290. Strictly follow the manufacturer's instructions for use and repairs!

Do not install, use or store the appliance in a room with an area of less than 10 m².

GENERAL NOTIFICATIONS

! | FOR INTERNAL USE ONLY

- Don’t use in cabinets, chambers, boats, caravans or similar places.
- Don’t use the appliance in swimming pools, washrooms or similarly humid places.
- Allow the appliance to stand for 12 hours before connecting it to the power supply after transport or after commissioning (e.g. during cleaning).
- Only use the appliance in a vertical position on a flat, level surface (even during transport!) and at least 50 cm away from any other object.
- A gap of at least 50 cm must be provided between the appliance and any flammable or heating material.
- Don’t place any objects on the appliance and don’t restrict the air inlet/outlet.
- Try to protect the appliance from splashes.
- Avoid twisting, rewinding or dragging the power cord, never use a nylon or iron wire to attach the power cord.
- Make sure the plug and socket remain visible and accessible at all times.
- Don’t use extension cables.
- Never remove the plugged-in unit if it falls into water. In this case, pull out the plug immediately. Check the appliance before re-use.
- The appliance must be installed in accordance with national electrical wiring standards.
- Don’t exceed the recommended room size, otherwise the appliance’s maximum efficiency can’t be guaranteed.
- Close doors and windows.
- Leave curtains and blinds closed during the sunniest hours of the day.
- Keep the filters clean.
- Once the room has reached the desired conditions, reduce the temperature and ventilation settings.

SAFETY WARNINGS REGARDING R290 COOLANT

⚠ CAUTION!

Read these warnings carefully.

- This appliance contains R290 coolant. R290 is a coolant that complies with relevant European directives. Never puncture the cooling circuit. R290 is flammable (GWP3)!
- Don’t use equipment that isn’t recommended by the appliance manufacturer to speed-up defrosting or cleaning processes.
- The appliance must be stored in a room without a permanent ignition source (for example: open fire, functional gas appliance or functional electric heater).
- Don’t pierce or burn any components on the appliance's cooling circuit. Keep away from naked flame.
- The appliance must be stored in such a way as to prevent mechanical damage.
- The appliance should be installed, used and stored in a room with an area larger than 10 m^2.
- Be aware that coolants may not emit odour, which means that you can’t detect leakage by smell.
- Observe for compliance with national gas directives.
- Don’t place any objects on or cover the ventilation openings.
- Note that the appliance must be kept in a well-ventilated area where the room size corresponds to the area of the space for its intended use.

- Anyone working or otherwise operating a refrigeration circuit should own a valid certificate from an industrially accredited, authorised body confirming their competence to dispose of the coolant fluids safely in accordance with industry-recognised assessment specifications.
- **Service must only be performed at locations recommended by the product manufacturer. Maintenance and repairs requiring the assistance of other qualified personnel should be performed under the supervision of a person qualified to handle flammable coolants.**

ELECTRICAL REQUIREMENTS

- Never use at the nominal voltage other than 230V/50Hz. The circuit must be properly and accordingly current protected.

RECOMMENDATIONS FOR PROTECTION CLASS II MACHINES

- Machines must be powered via a current protector (RCD) with a maximum 30 mA tripping current.

EXTENSION LEAD

- Always use a double-insulated power supply and the parameters corresponding to the machine's power consumption. The minimum cross section of the cable must be determined according to the current or power data on the fork/label of the machine. It's not only necessary to take the load into account, but also the length of the extension lead and the type of fuse.
- Position power supply cable so it does not interfere with the work and is not damaged.
- Only use rubberised extension cables with sufficient conductor cross section and fully developed.

Minimum cross-sections of the e fully developed extension cord:

up to 6 A including: > 0.75 mm^2	up to 10 A including: > 1.0 mm^2	up to16 A including: > 1.5 mm^2

Maximum cable length in relation to the cross section

Cable cross section (mm^2)	0,75	1	1,5	2,5
Maximum possible length (m)	30	40	60	100

- The correct maximum load of the extension cable must always be indicated on its label.
- Use only outdoor cables, preferably colour-coded, well visible. This reduces the chance of accidental damage to the cable.

UNPACKING

- Carefully check all parts after unpacking the product from the box.
- Do not throw away packaging materials until you have not reviewed carefully if they did not remain a part of the product.
- Parts of the packaging (plastic bags, paper clips, etc.) do not leave within reach of children, could be a possible source of danger. There is a danger of swallowing or suffocating!
- If you notice transport damage or while unpacking, notify your supplier immediately. Do not operate the product!
- We recommend save the package for future use. The packaging materials must still be recycled or disposed of in compliance with the relevant legislation. Sort different parts of the packaging according to material and hand it to the appropriate collection sites. For further information contact your local administration.

! | Fasteners can become loose during transport in the packaging.

EN

DE

CS

SK

PL

HU

PACKAGE CONTENTS
1x machine body, connecting material, remote control, instructions for use.

- **Standard accessories are subject to change without notice.**
- This product requires assembly. The product must be assembled correctly before use.

ASSEMBLY

⚠ CAUTION!

The exhaust hose must always be led out of the room; otherwise the air-conditioning will not work properly or will not work at all.

The placing of the exhaust hose
can be done by **making a hole in the wall, window, etc.**
- Create a round hole with a diameter of about 155–160 mm and pass the hose through it. On the outside, it is recommended to fit the hose with an air non-return valve. (Not included)

Note: *To install the exhaust hose in the sliding window, you have the option to purchase a window installation kit.*

EXHAUST HOSE ASSEMBLY
Only use the hose included in the package. Attach the hose to the rear of the air conditioner.

- Attach the hose to the rear part of the air conditioning unit.
- Be careful not to bend the exhaust hose excessively as it will cause the appliance to overheat and shut down when damp air blows up.
- ***(FIG. 5 and 6)*** show the wrong hose position
- The hose can be extended from 300 mm to 1500 mm, but for maximum efficiency, use the shortest possible hose length.

⚠ CAUTION!

The length of the exhaust hose is specifically designed to meet the product's requirements. Don't change it or extend it to another hose. Doing so may cause the unit to malfunction

CARBON FILTER INSTALLATION *(FIG 10)*
1. Remove the filter frame from the unit.
2. Remove the activated carbon filter from the plastic bag.
3. Insert the activated carbon filter into the back of the unit.
4. Place the filter frame back into the unit.

CONTROL

AIR VENTILATION SETTINGS
Open the horizontal grid before using the unit! Adjust the grid to the desired direction.

hecht® power tools

POWER ON/OFF

1. Press the ON / OFF soft button to start the unit automatically.

If the ambient temperature is

- higher than 22 °C (72 °F), the air conditioner will operate in Cooling mode.
- higher than 20 °C (68 °F) but less than or equal to 23 °C (74 °F), the air conditioner will operate in Fan mode.
- below 20 °C (68 °F), the air conditioner will operate in Heating mode.

2. The auto-select indicator lights up. The display shows the ambient temperature. The displayed temperature range is from 0 °C to 50 °C (32 °F - 122 °F).

3. 3. To turn the unit off, press the ON / OFF button again.

MODE / FUNCTION SETTINGS

Press the MODE button to select the desired operating mode: Automatic, Cooling, Fan, Heating or Drying. The selected mode indicator lights up.

The preset air conditioning temperature is: 24 °C (75 °F) for cooling, 20 °C (68 °F) for heating.

TEMPERATURE SETTING

- Press the „temperature increase" or "temperature decrease" button to set the desired temperature.
- The display shows the temperature set by pressing the "temperature increase" or "temperature decrease" button, otherwise the display always shows the ambient temperature.

- When operating in HEAT mode, the ambient warm air is recycled and utilized to heat the area. The Exhaust Pipe must be fitted firmly to exhaust the cold air out of the heated area.
- Continuous drain is compulsory while the unit is in heat mode (see below).
- **Working range for heating function is 7 - 25°C (45 - 77°F). The unit may not work properly in temperatures out of this range.**

VENTILATION SPEED SETTING

- Press the SPEED button to select the desired ventilation speed, high or low. At this point, the high or low ventilation speed indicator lights-up.
- If the unit is in AUTO mode, the ventilation speed will be selected automatically according to the ambient temperature (the corresponding light will be on). In AUTO mode, the speed button is disabled.

TIMER SETTINGS

- To set the desired operating time (1 to 24 hours), press the TIMER button after commissioning. (the timer indicator lights-up) When the set time is reached, the unit turns off automatically. The display shows the number of hours set. If the timer isn't set, the machine will operate continuously.
- If you press the timer button without activating another function, you can set the time at which the appliance should be turned on in advance. For example, if you press the timer to "2", the unit turns on after 2 hours.

"SLEEP" FUNCTION

- In cooling mode, pressing the SLEEP button increases the set temperature by 1 °C in the first hour, by another 1 ° C in the second hour, and the temperature is then maintained at that temperature.
- In SLEEP mode, ventilation will operate at low speed. Press the SLEEP button again to return to the preset temperature and ventilation speed.
- The unit will turn off automatically after 12 hours of SLEEP function ON.

EN

Note that the SLEEP function can't be selected when the appliance is in AUTO, VENTILATION or DEHUMIDIFY mode.

If the appliance is in sleep mode, the fan speed changes to LOW.

DEHUMIDIFY MODE (DRYING)

- You can't set the temperature in DEHUMIDIFY mode and the ventilation is set to low speed.
- When the appliance is operating in dehumidification mode, the moisture extracted from the air is collected in the inner tank. When the tank is full, the compressor and fan are automatically switched off, the "full water tank" warning light comes on and an alarm sounds. (The alarm can be turned off by pressing any key). The filled tank must be poured out in accordance with the "DRAINING" paragraph. The unit can also be used with a consistent water outlet with Outlet hose. (Connection describtion can be found in the "DRAINING" paragraph).

DE

SELF DIAGNOSTICS

- This appliance has a self-diagnosis function. If something is wrong with the unit, "E1" or "E2" appears on the display. In this case, contact the service centre.

CS

REMOTE CONTROL

- All of the above functions can be controlled with the remote control included in the package. (Insert CR2032 batterie).

SK

| To prolong the compressor's life, always wait at least 3 minutes before turning it on again.

Note: *2. If the ambient temperature is lower than the set temperature, the cooling system will shut down and the ventilation will operate at the set level. If the ambient temperature rises above the set temperature, cooling will resume.*

PL

APPLICATION

- The air conditioner is equipped with a WiFi interface, thanks to which it is possible to connect it to your smart home network and pair it with the **Tuya Smart** mobile application. This application is compatible with Android and iOS devices. Follow the application instructions in the standard way to pair.

HU

DRAINAGE

During the cooling process, water is extracted from the air into the appliance's tank. If the tray is full, empty the water in one of the following ways:

- If the water tank is full, turn the appliance off and secure it against movement
- Place a container under the drain opening into which you will drain the water from the air conditioner.
- Remove the drain cap and plug from the drain hole and let the water out of the air conditioner.
- Put on the rubber plug and secure it tightly.
- Turn on the unit - the full tank indicator or the inoperative compressor should not be lit.

To use the appliance without emptying the water tank, proceed as follows:

- Remove the drain cap and rubber plug and keep them for future use.
- Connect the Drain Hose as shown in ***(FIG. 11 and 12)***. Connect the other end of the Drain Hose to the drain
- The drain tube can be extended by adding an extension hose and using a suitable connector.

hecht® power tools

Note: *The drain must be as high or below the unit drain hole. The "full water tank" indicator does not work with this drainage method.*

CLEANING

CAUTION!

Protect the product from direct contact with water, and make sure that water doesn't get the opportunity to get in.

Always unplug the fan before cleaning and disassembling the air filter frame.

| Clean it regularly to maximise air conditioning efficiency.

It is sometimes necessary to clean the water tank from organic impurities and deposits with non-aggressive detergents.

- Clean the surface of the device with a damp cloth , sponge or brush.
- Pay particular attention to cleaning all ventilation openings.
- Avoid oil and grease contamination (especially to gripping parts). If contamination should occur, wipe the product with a damp cloth moistened with soapy water.
- Never use aggressive cleaning agents, solvents or chemicals for cleaning. Permanent damage to plastic parts could occur.

CLEANING THE FILTER

- To remove accumulated dust and dirt from the filter.
- Use a vacuum cleaner or gently tap the filter, then rinse it thoroughly under running, lukewarm water (up to 40 °C).
- Dry thoroughly before use.

| Never use the unit without a filter.

STORAGE

- Store the machine out of reach of children.
- Turn the motor off and disconnect the mains plug if the machine is not used.
- Don't store the product in direct sunlight for long periods.
- For safety reasons worn or damaged parts should be replaced.
- Store in the original packaging (if possible) in a clean, dry, dark and frost-free place protected from dust and out of reach of children.
- Cover unit with a suitable protective cover that does not retain moisture. Do not use sheet plastic as a dust cover. A nonporous cover will trap moisture around the machine, promoting rust and corrosion.
- The ideal storage temperature is between 5 and 30°C.

LONG-TERM STORAGE

- Drain all the water accumulated inside the unit, and then operate the unit for a few hours only on the ventilation mode to dry it thoroughly.
- Clean or replace the filter.
- Place the appliance in its original carton or cover it before storing it.

EN

TRANSPORT

Disconnect the mains plug. When transporting, be careful not to drop, or otherwise shock the product. For transport, the product has to be fixed against slipping and tipping over. Do not place objects on the machine.

TROUBLESHOOTING

DE

⚠ **CAUTION!**

NEVER TRY TO REPAIR OR DISASSEMBLE THE UNIT YOURSELF

Removing faults on this appliance must always be performed by an authorised service centre. Never attempt to repair the product yourself. Unauthorized interferences can cause damages.

CS

SK

PL

HU

Problem	Solving
Air conditioning not working	Is the air conditioner connected to the mains?
	Is there a power failure?
	Is the full water tank indicator flashing?
	Is the room temperature below the set temperature?
The appliance seems to be working too little	Isn't direct sunlight on it? (close the curtain.)
	Isn't too many windows or doors open?
	Isn't there too many people in the room?
	Is there something in the room that produces a lot of heat?
The unit seems to be doing nothing	Is there a dirty, clogged filter?
	Is the air inlet or outlet blocked?
	Is the room temperature below the set temperature?
The unit is too noisy	Is the unit unstable so that it will vibrate?
	Is the floor below the unit uneven?
Compressor not working	Compressor overheat protection may be running. Wait for the temperature to drop.

SERVICE AND SPARE PARTS

- Have your device serviced by a qualified repair personnel using only identical replacement parts. This will ensure that the safety of the device is maintained.
- Whether you need technical advice, repair, or genuine factory replacement parts, contact the HECHT authorized service nearest you. Information on service locations, visit **www.hecht.cz**

hecht® power tools

- When ordering spare parts, please quote the part number, this can be found at **www.hecht.cz**

DISPOSAL

- Dispose your device, accessories and packaging in accordance with the requirements of environmental protection into the recycling collection center.
- This machine does not belong to the household waste. Save the environment and take this device to designated collection points where it will be received for free. For more information please contact your local authority or nearest collection point. Improper disposal may be punished according to national regulations.

GUARANTEE OF THE PRODUCT

- For this product we provide a legal warranty, legal responsibility from the defects, for **24 months from receipt.**
- For **corporate, commercial, municipal and other than private use** we provide a legal warranty and legal responsibility for a total of 6 months from receipt.
- All products are designed for home use, unless there is another information in the instruction manual or operation description. When using otherwise or in contradiction with instruction manual the claim is not recognized as legitimate.
- Inappropriate product selection and the fact that the product does not meet your requirements can not be a reason for complaint. Buyer is familiar with the properties of the product.
- Buyer has the right to ask the seller to check the functionality of the product and become familiar with its operation.
- A prerequisite for receiving warranty claims is that the guidelines for operating, servicing, cleaning, storage and maintenance were followed.
- Damage caused by natural wear and tear, overloading, improper use or intervention outside the authorized service during the warranty period, are excluded from the guarantee.
- Warranty does not cover wear and tear of components known as common consumables (eg. bearings, carbon brushes, commutators, ...).
- From the warranty are excluded wear and tear of the product or parts caused by normal use of the product or parts of the product and other parts subject to natural wear and tear.
- By the goods sold at a lower price, the warranty does not cover defects for which the lower price was negotiated.
- Damage resulting from defects in material or manufacturer error will be eliminated free of charge by replacement delivery or repair. It is assumed that the product returns to our service center undismantled and with proof of purchase.
- Cleaning, maintenance, inspection and alignment tools aren´t the warranty act and are paid services.
- For repairs that are not subject to warranty, you can have it repaired in our service center as paid service. Our service center will be happy to draw up a costs budget.
- We shall consider the products only that have been delivered clean, complete, in case of sending also packed sufficiently and paid. Products sent as unpaid, as bulky goods, express or by special shipping - will not be accepted.
- In case of justified warranty claim, please contact our service center. There you will receive additional information on processing claims.
- Information about service locations see at **www.hecht.cz**
- We dispose of your old electrical appliances free of charge.

PRODUCT FICHE / PRODUKTDATENBLATT / INFORMAČNÍ LIST VÝROBKU / INFORMAČNÝ LIST VÝROBKU / KARTA PRODUKTU / TERMÉKISMERTETŐ ADATLAP

EN SK	DE PL	CS HU	
Supplier	Lieferant	Dodavatel	hecht made for garden
Dodávateľ	Dostawca	Szállító	
Model identifier(s)	Modellkennung(en)	Identifikační značka (značky) modelu	**3913**
Identifikačný kód (-y) modelu	Identyfikator(-y) modelu	Modellazonosító(k)	
Interior air conditioner identification mark	Identifikationszeichen des inneren Luftklimatisators	Identifikační značka vnitřního klimatizátoru vzduchu	**QXD-B222A**
Identifikačná značka vnútorného klimatizátora	Wewnętrzny znak identyfikacyjny klimatyzatora	Belső légkondicionáló azonosító jele	
Internal sound power level for cooling/heating mode	Innenpegel der akustischen Leistung für den Kühlmodus / Heizmodus	Vnitřní hladina akustického výkonu pro režim chlazení / vytápění	**65 dB (A)**
Vnútorná hladina akustického výkonu pre režim chladenia / vykurovania	Wewnętrzny poziom mocy akustycznej dla trybu chłodzenia / ogrzewania	Belső akusztikai teljesítmény szintje hűtés / fűtés üzemmódban	
refrigerant	Kühlmittel	Chladivo	**R290/200g**
chladivo	Czynnik chłodniczy	Hűtőközeg	

EN SK	DE PL	CS HU	
Global warming potential refrgerant	Potenzial der globalen Erwärmung	Potenciál globálního oteplování	**GWP = 3**
Potenciál globálneho otepľovania	Potencjał globalnego ocieplenia	Globális felmelegedés potenciál	

EN Refrigerant leakage contributes to climate change. Refrigerant with lower global warming potential (GWP) would contribute less to global warming than a refrigerant with higher GWP, if leaked to the atmosphere. This appliance contains a refrigerant fluid with a GWP equal to [3 $kgCO_2$]. This means that if 1 kg of this refrigerant fluid would be leaked to the atmosphere, the impact on global warming would be [3] times higher than 1 kg of CO_2, over a period of 100 years. Never try to interfere with the refrigerant circuit yourself or disassemble the product yourself and always ask a professional. DE Der Austritt von Kältemittel trägt zum Klimawandel bei. Kältemittel mit geringerem Treibhauspotenzial tragen im Fall eines Austretens weniger zur Erderwärmung bei als solche mit höherem Treibhauspotenzial. Dieses Gerät enthält Kältemittel mit einem Treibhauspotenzial von [3 $kgCO_2$]. Somit hätte ein Austreten von 1 kg dieses Kältemittels [3] Mal größere Auswirkungen auf die Erderwärmung als 1 kg CO_2, bezogen auf hundert Jahre. Keine Arbeiten am Kältekreislauf vornehmen oder das Gerät zerlegen – stets Fachpersonal hinzuziehen. CS Únik chladiva se podílí na změně klimatu. Chladivo s nižším potenciálem globálního oteplování (GWP) by se v případě úniku do ovzduší podílelo na globálním oteplování méně než chladivo s vyšším GWP. Toto zařízení obsahuje chladicí kapalinu s GWP ve výši [3 $kgCO_2$]. To znamená, že pokud by do ovzduší unikl 1 kg této chladicí kapaliny, dopad na globální oteplování by byl v horizontu 100 let [3] krát vyšší než 1 kg CO_2. Nenarušujte chladicí oběh ani sami výrobek nedemontujte, vždy se obraťte na odborníka. SK Úniky chladiva prispievajú k zmene klímy. Chladivo s nižším potenciálom prispievania ku globálnemu otepľovaniu (GWP) by pri úniku do atmosféry prispelo ku globálnemu otepľovaniu v nižšej miere ako chladivo s vyšším GWP. Toto zariadenie obsahuje chladiacu kvapalinu s GWP rovnajúcim sa [3 $kgCO_2$]. Znamená to, že ak by do atmosféry unikol 1 kg tejto chladiacej kvapaliny, jej vplyv na globálne otepľovanie by bol [3] krát vyšší ako vplyv 1 kg CO_2, a to počas obdobia 100 rokov. Nikdy sa nepokúšajte zasahovať do chladiaceho okruhu alebo demontovať výrobok a vždy sa obráťte na odborníka. PL Wycieki czynników chłodniczych przyczyniają się do zmiany klimatu. W przypadku przedostania się do atmosfery czynnik chłodniczy o niższym współczynniku ocieplenia globalnego (GWP) ma mniejszy wpływ na globalne ocieplenie niż czynnik o wyższym współczynniku GWP. Urządzenie zawiera płyn chłodniczy o współczynniku GWP wynoszącym [3 $kgCO_2$]. Powyższe oznacza, iż w przypadku przedostania się 1 kg takiego płynu chłodniczego do atmosfery, jego wpływ na globalne ocieplenie byłby [3] razy większy niż wpływ 1 kg CO_2 w okresie 100 lat. Nigdy nie należy samodzielnie manipulować przy obiegu czynnika chłodniczego lub demontować urządzenia, należy zawsze zwrócić się o pomoc specjalisty. HU A hűtőfolyadék szivárgása hozzájárul a globális felmelegedéshez. Minél kisebb egy hűtőfolyadék globális felmelegedési potenciálja (GWP-je), annál kevésbé járul hozzá a globális felmelegedéshez, ha a légkörbe kerül. A készülékben található hűtőfolyadék GWP-je [3 $kgCO_2$]. Ez azt jelenti, hogy ha ebből a hűtőfolyadékból 1 kilogramm a légkörbe kerülne, akkor a globális felmelegedésre 100 év alatt [3]-szor/-szer/-ször akkora hatást gyakorolna, mint 1 kilogramm szén-dioxid. Ne próbáljon saját kezűleg beavatkozni a hűtőkörbe, és ne szedje szét saját kezűleg a terméket! Ezt a feladatot mindig bízza szakemberre!

Cooling / Kühlen / Chlazení / Chladenie / Chłodzenie / Hűtés

cooling factor	Kühlfaktor	Chladící faktor	**EER_{rated} = 2,6**
Chladiaci faktor	Czynnik chłodzący	Hűtési tényező	
Energy efficiency class	Energieeffizienzklasse	Třída energetické účinnosti	**A**
Trieda energetickej účinnosti	Klasa efektywności energetycznej	Energiahatékonysági osztály	

EN	DE	CS	
SK	PL	HU	

EN Energy consumption "1,35" kWh per 60 minutes, based on standard test results. Actual energy consumption will depend on how the appliance is used and where it is located. DE Energieverbrauch ,1,35 ' kWh je 60 Minuten, auf der Grundlage von Ergebnissen der Normprüfung. Der tatsächliche Verbrauch hängt von der Nutzung und vom Standort des Geräts ab. CS Spotřeba energie ,1,35 ' kWh za 60 minut, založená na výsledcích normalizované zkoušky. Skutečná spotřeba energie závisí na způsobu použití a umístění spotřebiče. SK Spotreba energie 1,35 kWh za 60 minút na základe výsledkov štandardného preskúšania. Skutočná spotreba energie bude závisieť od toho, ako sa zariadenie používa a kde je umiestnené. PL Zużycie energii elektrycznej » 1,35 « kWh na 60 min. na podstawie wyników próby przeprowadzonej w normalnych warunkach. Rzeczywiste zużycie energii elektrycznej zależy od sposobu użytkowania urządzenia i miejsca, w którym się ono znajduje. HU » 1,35 « kWh/60 perc energiafogyasztás szabványos vizsgálati eredmények alapján. A tényleges energiafogyasztás függ a készülék elhelyezésétől és használatának módjától.

Cooling capacity	Kühlleistung	chladicí výkon	**3,50 kW**
chladiaci výkon	Wydajność chłodzenia	hűtési teljesítmény	
Heating / Heizen / Topení / Kúrenie / Ogrzewanie / Fűtés			
heating factor	Heizfaktor	Topný faktor	**COP_{rated}=2,55**
Vykurovací faktor	Współczynnik ogrzewania	fűtési tényezője	
Energy efficiency class	Energieeffizienzklasse	Třída energetické účinnosti	**A**
Trieda energetickej účinnosti	Klasa efektywności energetycznej	Energiahatékonysági osztály	

EN Energy consumption "0,98" kWh per 60 minutes, based on standard test results. Actual energy consumption will depend on how the appliance is used and where it is located. DE Energieverbrauch ,0,98 ' kWh je 60 Minuten, auf der Grundlage von Ergebnissen der Normprüfung. Der tatsächliche Verbrauch hängt von der Nutzung und vom Standort des Geräts ab. CS Spotřeba energie ,0,98 ' kWh za 60 minut, založená na výsledcích normalizované zkoušky. Skutečná spotřeba energie závisí na způsobu použití a umístění spotřebiče. SK Spotreba energie 0,98 kWh za 60 minút na základe výsledkov štandardného preskúšania. Skutočná spotreba energie bude závisieť od toho, ako sa zariadenie používa a kde je umiestnené. PL Zużycie energii elektrycznej » 0,98 « kWh na 60 min. na podstawie wyników próby przeprowadzonej w normalnych warunkach. Rzeczywiste zużycie energii elektrycznej zależy od sposobu użytkowania urządzenia i miejsca, w którym się ono znajduje. HU » 0,98 « kWh/60 perc energiafogyasztás szabványos vizsgálati eredmények alapján. A tényleges energiafogyasztás függ a készülék elhelyezésétől és használatának módjától.

heating power	Heizleistung	topný výkon	**2,50 kW**
vykurovací výkon	Moc grzewcza	fűtési teljesítmény	

hecht® power tools

CONFIRMATION OF FAMILIARITY WITH THE OPERATION OF THE DEVICE / POTVRZENÍ O SEZNÁMENÍ SE S OBSLUHOU ZAŘÍZENÍ / POTVRDENIE O ZOZNÁMENÍ SA S OBSLUHOU ZARIADENIA / POTWIERDZENIE ZAPOZNANIA SIĘ Z EKSPLOATACJĄ URZĄDZENIA / A GÉP ÁTVÉTELÉNEK ÉS BEMUTATÁSÁNAK AZ IGAZOLÁSA

EN The name of device * / CS Název zařízení * / SK Názov zariadenia * / PL Nazwa sprzętu * / HU Gép megnevezése *

EN Model */ CS Model * / SK Model * / PL Model * / HU Modell *

EN Date of purchase * / CS Datum prodeje * / SK Dátum predaja * / PL Data sprzedaży * / HU Értékesítés időpontja *

EN Serial number of the machine * / CS Výrobní číslo stroje * / SK Výrobné číslo stroja * / PL Nr. fabryczny urządzenia * / HU Gép gyártás száma *

EN Buyer (name, company name), address * / CS Kupující (jméno, název firmy), adresa * / SK Kupujúci (meno, názov firmy), adresa * / PL Nabywca (nazwisko, nazwa firmy), adres * / HU Vevő (név vagy cégnév), cím *

EN I confirm that I received the device fully functional and complete with instructions and proof of purchase from an official authorized dealer HECHT MOTORS and accept the terms of this warranty.
CS Potvrzuji, že jsem zařízení obdržel plně funkční a kompletní, s návodem k použití a dokladem o koupi od oficiálního autorizovaného prodejce firmy HECHT MOTORS a akceptuji podmínky této záruky.
SK Potvrdzujem, že som zariadenie dostal plne funkčné a kompletné, s návodom na použitie a dokladom o kúpe od oficiálneho autorizovaného predajcu firmy HECHT MOTORS a akceptujem podmienky tejto záruky.
PL Oświadczam, że urządzenie odebrałem w pełni sprawne i kompletne wraz z Instrukcja obsługi oraz dowodem zakupu od oficjalnego autoryzowanego dystrybutora firmy HECHT MOTORS i akceptuje warunki niniejszej gwarancji.
HU Igazolom, hogy a gépet működőképes állapotban és hiánytalanul, a használati útmutatóval együtt átvettem a HECHT MOTORS cég hivatalos forgalmazójától. A gép garanciális feltételeit elfogadom

EN* fills seller / CS * vyplní prodejce / SK * vyplní predajca / PL * wypełnia sprzedawca / HU * az értékesítő tölti ki

EN Buyer´s signature / CS Podpis kupujícího / SK Podpis kupujúceho / PL Podpis nabywcy / HU Vevő aláírása	EN Stamp and signature * / CS Razítko a podpis prodejce * / SK Pečiatka a podpis predajcu * / PL Pieczątka i podpis sprzedawcy * / HU Értékesítő bélyegzője és aláírása *

CENTRAL SERVICE / CENTRÁLNÍ SERVIS / CENTRÁLNY SERVIS / SERWIS CENTRALNY / KÖZPONTI SZERVIZ

HECHT MOTORS s.r.o., U Mototechny 131, 251 62 Tehovec, Tel: +420 323 601 347, Fax: +420 323 661 348, **www.hecht.cz,** servis@hecht.cz
HECHT SK, spol. s r.o., Letisková 20, 971 01 Prievidza, Tel: +421 46 542 03 20, Fax: +421 46 542 72 07, **www.hecht.sk,** reklamacie@hecht.sk
HECHT Polska sp. z o.o., ul. Mickiewicza 54, 66-450 Bogdaniec, Tel: 48 957 117 140, Fax: 48 957 117 141, **www.hechtpolska.pl,** info@hechtpolska.pl
HECHT HUNGARY Kft., II. Rákoczi Ferenc út 323, 1214 Budapest, **www.hecht.hu,** szerviz@hecht.hu

TRANSLATION OF EU/EC DECLARATION OF CONFORMITY / ÜBERSETZUNG DER EU/EG-KONFORMITÄTSERKLÄRUNG / EU/ES PROHLÁŠENÍ O SHODĚ / PREKLAD EÚ/ES VYHLÁSENIE O ZHODE / TŁUMACZENIE DEKLARACJI ZGODNOŚCI UE/WE / EU/EK MEGFELELŐSÉGI NYILATKOZAT FORDÍTÁSA

EN declare under our sole responsibility that the equipment specified below complies with the relevant provisions of the said EU harmonization directives, as well as the harmonized and national standards, provisions and regulations of governments. / DE erklären auf eigene Verantwortung, dass das unten spezifizierte Gerät in Übereinstimmung mit den betreffenden Bestimmungen, die in der Harmonisierungsrichtlinie der EU angegeben sind, und den harmonisierten und nationalen Normen, Bestimmungen und Regierungsverordnungen ist. / CS na vlastní zodpovědnost prohlašujeme, že níže specifikované zařízení je v souladu s příslušnými ustanoveními uvedených harmonizačních směrnic EU, harmonizovanými normami, národními normami, ustanoveními a nařízeními vlád. / SK na vlastnú zodpovednosť vyhlasujeme, že nižšie špecifikované zariadenie je v súlade s príslušnými ustanoveniami uvedených harmonizačných smerníc EÚ, harmonizovanými aj národnými normami, ustanoveniami a nariadeniami vlád. / PL deklarujemy z pełną odpowiedzialnością, że niżej określony sprzęt jest zgodny z odpowiednimi przepisami wspomnianych dyrektyw harmonizujących UE, normami zharmonizowanymi i krajowymi, przepisami i rozporządzeniami rządowymi. / HU műszaki dokumentáció birtokosa, kizárólagos felelősségünk tudatában kijelentjük, hogy az alábbiakban meghatározott berendezés megfelel az említett EU harmonizációs irányelveknek, harmonizált és nemzeti szabványoknak, rendeleteknek és kormányzati rendeletek vonatkozó rendelkezéseinek.

EN Product / DE Produkt / CS Produkt / SK Produkt / PL Produkt / HU Termék

EN MOBILE AIR CONDITIONER AND HEATER WITH WI-FI / DE MOBILE KLIMAANLAGE UND HEIZUNG MIT WI-FI / CS MOBILNÍ KLIMATIZACE A TOPIDLO S WI-FI / SK MOBILNÉ KLIMATIZÁCIA A OHRIEVAČ S WI-FI / PL MOBILNY KLIMATYZACJA I OGRZEWANIE Z WI-FI / HU MOBIL KLÍMA ÉS FŰTŐBERENDEZÉS WIFIVEL

EN Trade name and type / DE Handelsname und Typ / CS Obchodní název a typ / SK Obchodný názov a typ / PL Nazwa handlowa i typ / HU Kereskedelmi megnevezés és típus

HECHT 3913

EN Model / DE Modell / CS Model / SK Model / PL Model / HU Modell

FGA-1281HW

EN Serial number / DE Seriennummer / CS Sériové číslo / SK Sériové číslo / PL Numer seryjny / HU Gyári szám

202000001 – 202099999; 202100001 – 202199999; 202200001 – 202299999; 202300001 – 202399999

EN The following harmonization directives # standards # certificates were used to guarantee compliance. / DE Zur Gewährleistung der Konformität wurden folgende harmonisierte Richtlinie # Normen # Zertifikate verwendet / CS Na zaručení shody byly použity následující harmonizační směrnice # normy # certifikáty: / SK Na zaručenie zhody boli použité nasledujúce harmonizačné smernice # normy # certifikáty: / PL W celu zapewnienia zgodności zostały zastosowane następujące dyrektywy harmonizujące # normy # certyfikaty: / HU A megfelelés garantálására a következő harmonizációs irányelvek # szabványok # tanúsítványok szolgáltak.

2014/35/EU # EN 60335-1+A11+A13; EN 62233; EN 60335-2-40+A11+A12+A1+A2+A13 # *180510129GZU-001;*
2014/30/EU # EN 55014-1; EN 55014-2; EN 61000-3-2; EN 61000-3-3 # *180510131GZU-001*
(EU) 206/2012 & (EU) 626/2011 # *2020/1/15*
2011/65/EU&(EU)2015/863 # RoHS IEC 62321-x # *(9319)077-1362-R2*

EN This declaration was issued on the basis of certificate and measurement protocols of / DE Diese Konformitätserklärung wurde auf Grundlage von Zertifikaten und Messprotokollen der Gesellschaft herausgegeben / CS Toto prohlášení o shodě bylo vydáno na základě certifikátů a měřicích protokolů společnosti / SK Toto vyhlásenie o zhode bolo vydané na základe certifikátu a meracích protokolov spoločnosti / PL Niniejsza deklaracja zgodności została wydana na podstawie certyfikatu i protokołów pomiarowych / HU A megfelelőségi nyilatkozatot az alábbi vizsgáló intézet által elvégzett típusvizsgálati jegyzőkönyv alapján adtuk ki:

Intertek Testing Services Shenzhen Limited, Guangzhou Branch E501/E601/E701/E801 no.7-2, Caipin Road, Guangzhou Science City, GETDD Guangzhou., P.R.China;
Bureau Veritas, Consumer Prodacts Services (Guangzhou) Co., Ltd, No. 183, Shinan Road, Meilin Plaza, Dongchong, Nansha, Guangzhou Guangdong Province, P.R.China, 511453;
King Post Industrial Co., Ltd., F-9, 186 Nan-King E. RD., Sec. 4, Taipei 105, Taiwan

EN Sound power level / DE Niveau der akustischen Leistung / CS Hladina akustického výkonu / SK Hladina akustického výkonu / PL Poziom mocy akustycznej / HU Akusztikus teljesítményszint

L_{WA} = 65 dB (A)

EN **We confirm hereby that** - this product, defined by mentioned data, is in conformity with basic requirements mentioned in government regulations and technical requirements and is safe for usual operation, contigently for the use determined by manufacturer; - there were taken measures to ensure the conformity of all products introduced to the market with the technical documentation and requirements of the technical regulations / DE **Wir bestätigen, dass** - die Maschinen Angabe definiert, ist es in Übereinstimmung mit den Anforderungen der NV und TP gelegt, und unter normalen oder beabsichtigten Verwendung der sicheren Herstellers; - sind zur Einhaltung aller in Verkehr gebrachten Produkten mit technischer Dokumentation und Anforderungen der technischen Vorschriften zu gewährleisten / CS **Potvrzujeme, že** - tento produkt, definovaný uvedenými údaji, je ve shodě se základními požadavky uvedenými v NV a TP a je za podmínek obvyklého, popřípadě výrobcem určeného použití bezpečné; - jsou přijata opatření k zabezpečení shody všech výrobků uváděných na trh s technickou dokumentací a požadavky technických předpisů / SK **Potvrdzujeme, že** - tento produkt, definovaný uvedenými údajmi, je v zhode so základnými požiadavkami uvedenými v NV a TP a je za podmienok obvyklého, poprípade výrobcom určeného používania bezpečné; - sú prijaté opatrenia k zabezpečeniu zhody všetkých výrobkov uvedených na trh s technickou dokumentáciou a požiadavkami technických predpisov / PL **Oświadczamy, że** - niniejsze produkt, charakteryzujące się wymienionymi powyżej danymi jest zgodne z podstawowymi wymaganiami wymienionymi w NV i TP i jest pod warunkiem zwyczajnego użytkowania, lub użytkowania określonego przez producenta, bezpieczne w użytkowaniu; - podjęto kroki w celu zabezpieczenia zgodności wszystkich produktów wprowadzonych na rynek z techniczną dokumentacją i wymaganiami technicznych przepisów / HU **Igazoljuk, hogy:** - a jelen termék megfelel a használati útmutatóban és a műszaki adatoknál feltüntetett paramétereknek, továbbá a gép a normál és a gyártó által előírt használat esetén biztonságos; - a gyártó minden terméket a műszaki dokumentációkban és az egyéb műszaki előírásokban meghatározott paraméterekkel gyárt le.

EN We confirm the accuracy and truthfulness of the data: / DE Wir bestätigen die Richtigkeit und Wahrhaftigkeit der Angaben / CS Potvrzujeme správnost a pravdivost údajů: / SK Potvrdzujeme správnosť a pravdivosť údajov: / PL Potwierdzamy prawidłowość i prawdziwość danych: / HU Igazoljuk a feltüntetett adatok pontosságát és valódiságát.

EN In Prague on / DE In Prag am / CS V Praze dne / SK V Prahe dňa / PL W Pradze w dniu / HU Prága, dátum:

25. 11. 2020

EN The person authorized to draw up a technical documentation / DE Die Person, die berechtigt ist technische Dokumentationen zu erstellen / CS Osoba pověřená sestavením technické dokumentace / SK Osoba poverená zostavením technickej dokumentácie / PL Osoba upoważniona do opracowywania dokumentacji technicznej / HU A műszaki dokumentáció összeállításáért felelős személy

Rudolf Runštuk

EN Title: Executive Director / DE Position: Geschäftsführer / CS Funkce: jednatel společnosti / SK Funkcia: konateľ spoločnosti / PL Stanowisko: Prezes / HU Beosztás: ügyvezető igazgató

www.hecht.cz

IAN: 929486

LK-0406021 V.2.4

Wi Fi

Distribution and service / Vertrieb und Service / Distribuce a servis / Distribúcia a servis / Dystrybucja i serwis / Szervíz és forgalmazó

HECHT MOTORS s.r.o. • U Mototechny 131 • 251 62 Tehovec • www.hecht.cz
HECHT SK, spol. s r.o. • Letisková 20 • 971 01 Prievidza • www.hecht.sk
HECHT Polska Sp. z o.o. • Mickiewicza 54 • 66-450 Bogdaniec • www.hechtpolska.pl
HECHT HUNGARY Kft. • II. Rákoczi Ferenc út 323 • 1214 Budapest • www.hecht.hu
Hubertus Bäumer GmbH • Brock 7 • 48346 Ostbevern • www.hecht-garten.de